AENK4L0B.book Page 2 Thursday, August 29, 2019 10:31 AM

Mô tả chung

Giới thiệu hệ thống điều khiển chống trộm

AENK4L0BA301001

Khi xoay công tắc máy về vị trí “ON”, ăng-ten cuộn dây hệ thống chống trộm nhận mã bộ thu phát tín hiệu từ chìa khóa công tắc máy.
Ăng-ten cuộn dây hệ thống chống trộm sau đó truyền mã bộ thu phát tín hiệu tới BCM theo các phương pháp giao tiếp nối tiếp.
BCM so sánh mã bộ thu phát tín hiệu này với mã bộ thu phát tín hiệu đã được đăng ký trong BCM.

- Nếu cả hai mã bộ thu phát tín hiệu thống nhất, BCM sẽ gửi tín hiệu cho phép khởi động động cơ đến ECM bằng giao tiếp CAN.
- Nếu cả hai mã bộ thu phát tín hiệu không thống nhất, BCM sẽ gửi tín hiệu khóa khởi động động cơ đến ECM bằng giao tiếp CAN.

Khi nhận được tín hiệu khóa khởi động động cơ, ECM điều khiển dừng hoạt động của quá trình phun nhiên liệu và công tắc máy, do đó khóa khởi động động cơ.
Đồng thời, BCM hoặc ECM gửi tín hiệu đến cụm đồng hồ, yêu cầu đèn báo hệ thống chống trộm sáng hoặc nhấp nháy. Tài xế sẽ được cảnh báo về tình trạng bất thường nhờ đèn báo hệ thống chống trộm sáng hoặc nhấp nháy.

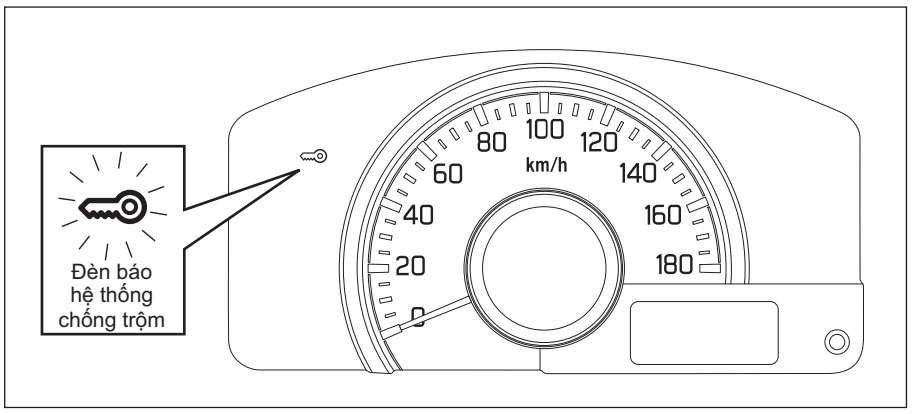

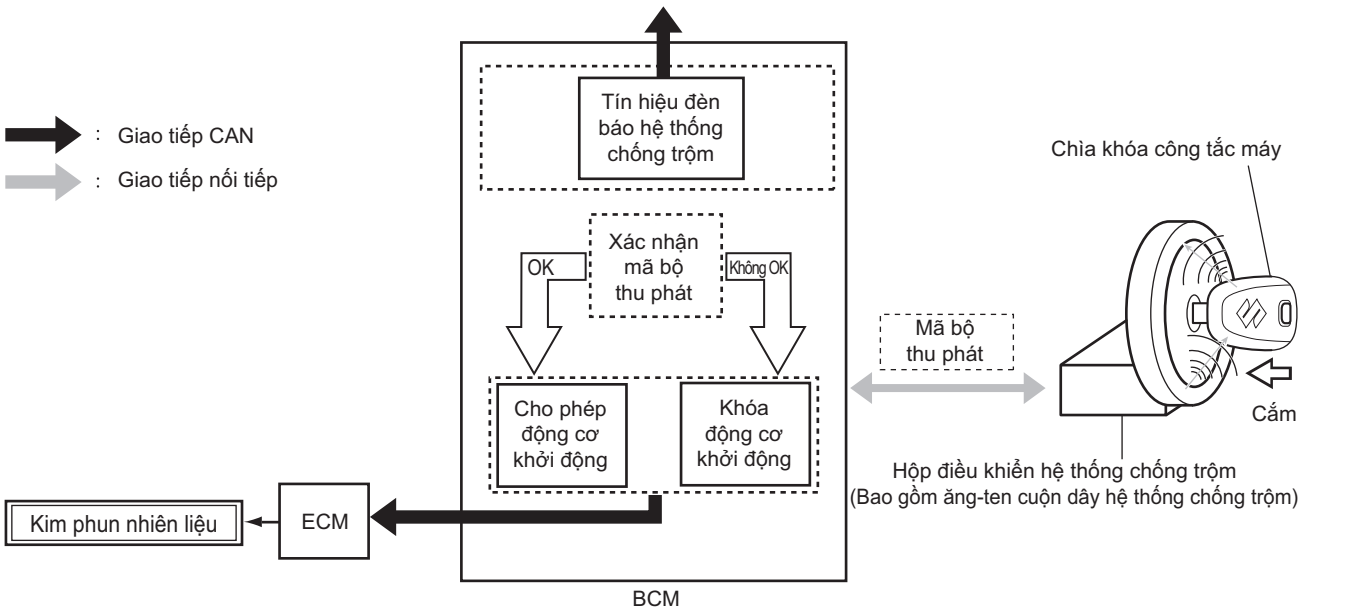

IK4L0AA30001-01

Mô tả hệ thống giao tiếp CAN

AENK4L0BA301002

ECM và BCM sử dụng giao tiếp CAN để giao tiếp với các cụm điều khiển khác. Để biết thêm thông tin chi tiết về giao tiếp CAN, tham khảo “Mô tả hệ thống giao tiếp” trong Phần 10H (Trang 10H-1).