AENK4L0B.book Page 31 Thursday, August 29, 2019 10:31 AM

Quy trình đăng ký mã ID cảm biến áp suất lốp

AENK4L0BA406004

LƯU Ý

Chỉ có thể đăng ký 4 mã ID cảm biến áp suất lốp trong cụm điều khiển hệ thống TPMS. Vì thế, chỉ đăng ký các mã ID của cảm biến áp suất lốp được lắp trên các bánh xe. Nếu mã ID cảm biến áp suất lốp của lốp khác ngoài 4 lốp xe được đăng ký trong cụm điều khiển hệ thống TPMS, cụm điều khiển hệ thống TPMS sẽ phát hiện tình trạng bất thường trong hệ thống khi xe chạy trong hơn 10 phút và làm nhấp nháy đèn cảnh báo áp suất lốp thấp trong 75 giây, sau đó đèn cảnh báo vẫn tiếp tục sáng.

Nhận biết thủ công

Không sử dụng máy chẩn đoán SUZUKI

1) Kiểm tra để đảm bảo tất cả cửa được đóng và công tắc máy ở vị trí “OFF”.
2) Mở cửa phía tài xế.
3) Thực hiện Bước a) – c) trong vòng 15 giây sau khi xoay công tắc máy về vị trí “ON”.
   a) Nhấn công tắc cửa bên tài xế trong vòng 5 giây sau khi xoay công tắc máy về vị trí “ON”. Tiếp tục nhấn công tắc cửa bên tài xế trong 2 giây.
   b) Nhả công tắc cửa bên tài xế, sau đó nhấn công tắc cửa bên tài xế trong 2 giây hoặc hơn.
   c) Nhả công tắc cửa bên tài xế, sau đó nhấn công tắc cửa bên tài xế trong 2 - 5 giây.

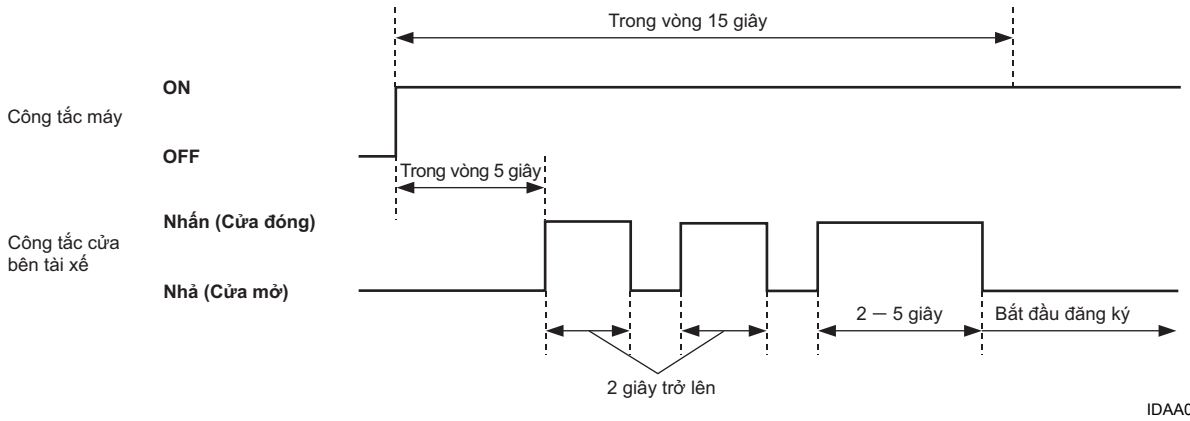

IDAA0AA40009-02

4) Sử dụng dụng cụ khuyên dùng (1), kích hoạt từng cảm biến áp suất lốp theo thứ tự phía trước bên trái → phía sau bên trái → phía sau bên phải → phía trước bên phải trong vòng 180 giây.
   Tham khảo hướng dẫn sử dụng dụng cụ khuyên dùng để biết phương pháp kích hoạt cảm biến áp suất lốp.

   <u>Dụng cụ khuyên dùng</u>
   “VT56” hoặc “VT36” của ATEQ

AENK4L0B.book Page 32 Thursday, August 29, 2019 10:31 AM

LƯU Ý

- **Kể cả những người khác, không phải nhân viên kích hoạt, vẫn có thể tác động đến bộ truyền động từ cảm biến áp suất lốp.**
- **Khi cảm biến áp suất lốp được kích hoạt, mã ID cảm biến áp suất lốp được đăng ký tự động trong cụm điều khiển hệ thống TPMS.**
- **Nếu tất cả 4 mã ID cảm biến áp suất lốp chưa được đăng ký trong cụm điều khiển hệ thống TPMS trong vòng 180 giây, hãy thực hiện lại các bước trên. Đồng thời, có thể kiểm tra số lượng các mã ID cảm biến áp suất lốp mà cụm điều khiển hệ thống TPMS nhận được bằng cách quan sát kiểu nhấp nháy của đèn cảnh báo áp suất lốp thấp.**
- **Nếu không hoàn thành đăng ký các mã ID cảm biến áp suất lốp trong vòng 180 giây, thì các mã ID cũ vẫn được lưu trong cụm điều khiển hệ thống TPMS.**
- **Khi cụm điều khiển hệ thống TPMS nhận được tất cả 4 mã ID cảm biến áp suất lốp, cụm điều khiển hệ thống TPMS sẽ bật SÁNG đèn cảnh báo áp suất lốp thấp trong cụm đồng hồ trong 5 giây.**

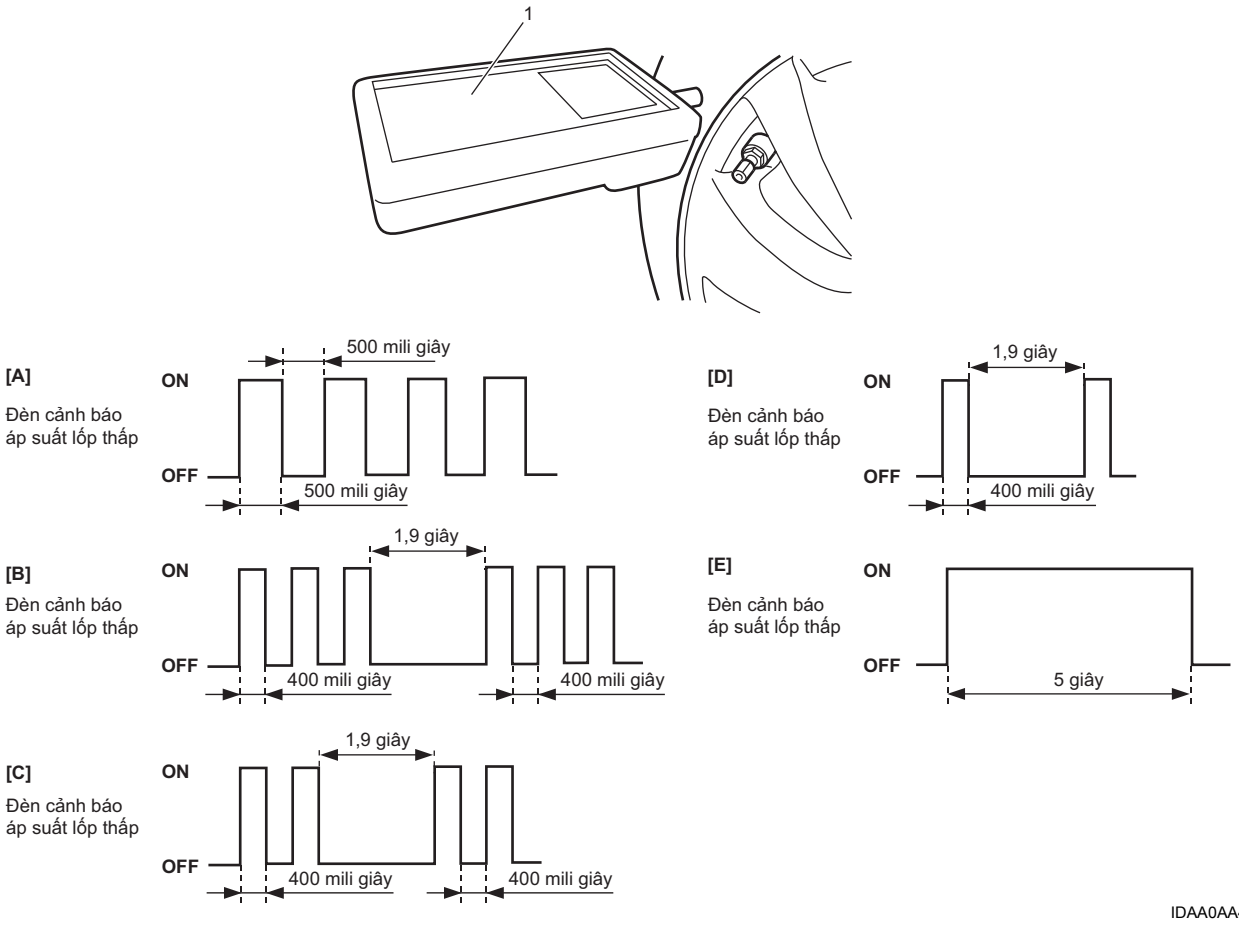

IDAA0AA40012-01

[A]: Cụm điều khiển hệ thống TPMS không nhận được tín hiệu từ cảm biến áp suất lốp	[D]: Cụm điều khiển hệ thống TPMS đã nhận được 3 tín hiệu từ cảm biến áp suất lốp
[B]: Cụm điều khiển hệ thống TPMS đã nhận được 1 tín hiệu từ cảm biến áp suất lốp	[E]: Cụm điều khiển hệ thống TPMS đã nhận được 4 tín hiệu từ cảm biến áp suất lốp
[C]: Cụm điều khiển hệ thống TPMS đã nhận được 2 tín hiệu từ cảm biến áp suất lốp	

5) Kiểm tra để đảm bảo đèn cảnh báo áp suất lốp thấp trong cụm đồng hồ bật trong 5 giây. Nếu không, lặp lại Bước 1) - 4).

6) Xoay công tắc máy về vị trí “OFF” sau khi hoàn tất đăng ký.

Sử dụng máy chẩn đoán SUZUKI

1) Kiểm tra để đảm bảo công tắc máy đang ở vị trí “OFF”.

2) Kết nối máy chẩn đoán SUZUKI với DLC (1).

AENK4L0B.book Page 33 Thursday, August 29, 2019 10:31 AM

Dụng cụ chuyên dụng
(A): Máy chẩn đoán SUZUKI (Suzuki SDT-II)

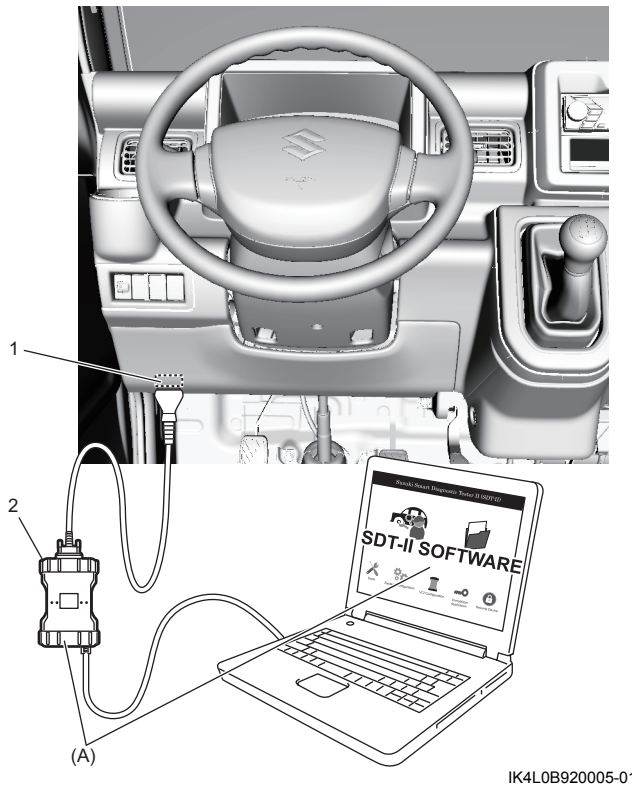

IK4L0B920005-01

2. VCI

3) Xoay công tắc máy về vị trí “ON”.
4) Chọn “TPS ID registration” (Đăng ký ID TPS) ở chế độ “Utility” (Tiện ích) của máy chẩn đoán SUZUKI.
5) Sử dụng dụng cụ khuyên dùng (1), kích hoạt từng cảm biến áp suất lốp theo thứ tự phía trước bên trái → phía sau bên trái → phía sau bên phải → phía trước bên phải theo hướng dẫn hiển thị trên máy chẩn đoán SUZUKI trong vòng 180 giây.
   Tham khảo hướng dẫn sử dụng dụng cụ khuyên dùng để biết phương pháp kích hoạt cảm biến áp suất lốp.

Dụng cụ khuyên dùng
“VT56” hoặc “VT36” của ATEQ

LƯU Ý

- **Kể cả những người khác, không phải nhân viên kích hoạt, vẫn có thể tác động đến bộ truyền động từ cảm biến áp suất lốp.**
- **Khi cảm biến áp suất lốp được kích hoạt, mã ID cảm biến áp suất lốp được đăng ký tự động trong cụm điều khiển hệ thống TPMS.**
- **Khi đăng ký mã ID cảm biến áp suất lốp bằng máy chẩn đoán SUZUKI, các mã ID cũ sẽ bị xóa. Vì thế, nếu chưa hoàn tất đăng ký, hãy thực hiện lại các bước trên.**
- **Khi cụm điều khiển hệ thống TPMS nhận được tất cả 4 mã ID cảm biến áp suất lốp, cụm điều khiển hệ thống TPMS sẽ bật SÁNG đèn cảnh báo áp suất lốp thấp trong cụm đồng hồ trong 5 giây.**

AENK4L0B.book Page 34 Thursday, August 29, 2019 10:31 AM

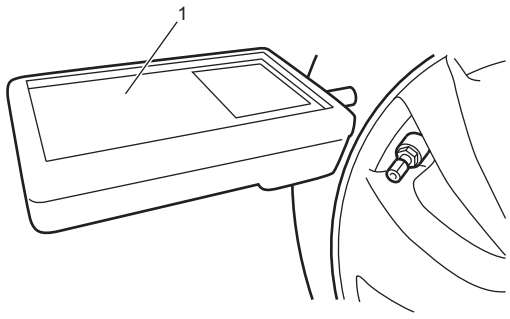

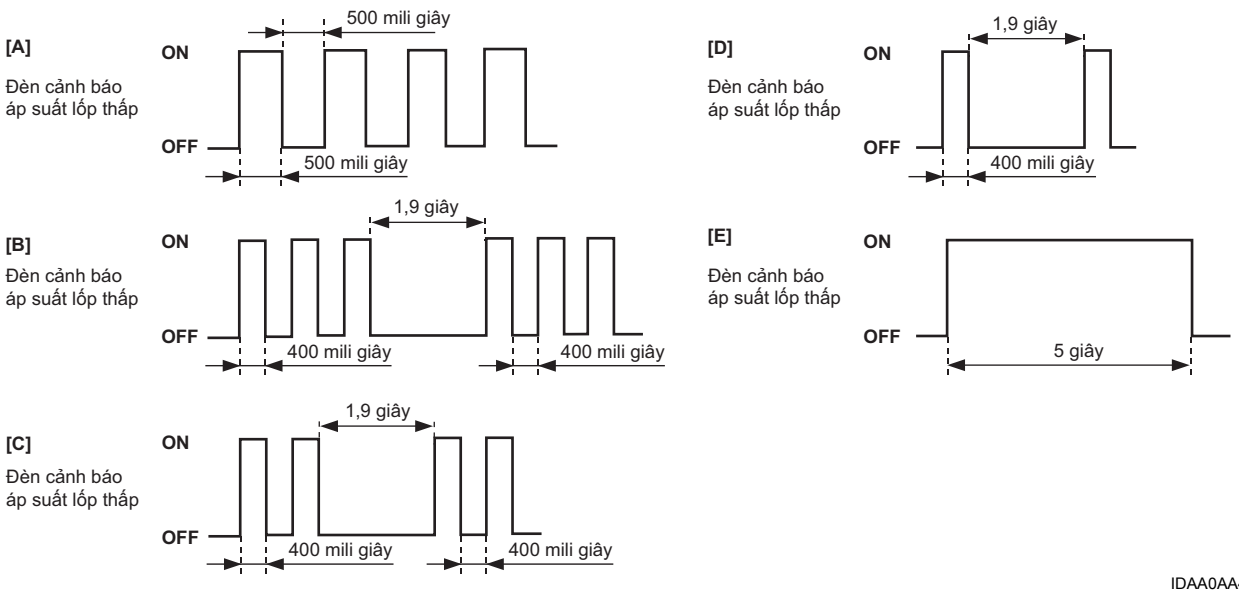

IDAA0AA40012-01

[A]: Cụm điều khiển hệ thống TPMS không nhận được tín hiệu từ cảm biến áp suất lốp	[D]: Cụm điều khiển hệ thống TPMS đã nhận được 3 tín hiệu từ cảm biến áp suất lốp
[B]: Cụm điều khiển hệ thống TPMS đã nhận được 1 tín hiệu từ cảm biến áp suất lốp	[E]: Cụm điều khiển hệ thống TPMS đã nhận được 4 tín hiệu từ cảm biến áp suất lốp
[C]: Cụm điều khiển hệ thống TPMS đã nhận được 2 tín hiệu từ cảm biến áp suất lốp	

6) Kiểm tra để đảm bảo đèn cảnh báo áp suất lốp thấp trong cụm đồng hồ bật trong 5 giây. Nếu không, lặp lại Bước 1) - 4).
7) Xoay công tắc máy về vị trí “OFF”, sau đó ngắt máy chẩn đoán SUZUKI khỏi DLC.

Nhận biết tự động

1) Xoay công tắc máy về vị trí “OFF” và để công tắc máy ở vị trí “OFF” trong khoảng 20 phút hoặc hơn.
2) Lái xe với vận tốc 25 km/giờ (16 dặm/giờ) trở lên trong khoảng 10 phút hoặc hơn. (Lái xe trong thời gian quy định bất kể đèn cảnh báo có sáng/nhấp nháy hay không.)
3) Kiểm tra để đảm bảo đèn cảnh báo áp suất lốp thấp trong cụm đồng hồ tắt. Nếu không, lặp lại Bước 1).

LƯU Ý

Khi cảm biến áp suất lốp được kích hoạt và lái xe ở vận tốc 25 km/giờ (16 dặm/giờ) hoặc trong 10 giây hoặc hơn, mã ID cảm biến áp suất lốp sẽ được đăng ký tự động trong cụm điều khiển hệ thống TPMS.

AENK4L0B.book Page 35 Thursday, August 29, 2019 10:31 AM

Quy trình cài đặt TPMS

AENK4L0BA406005

Thông tin lốp xe (1) được gắn vào thân xe cho biết hai kiểu chế độ cài đặt dành cho TPMS, “Comfort (Unladen)” (Tiện nghi (Không tải)) (2), và “Load (Laden)” (Tải (Chất tải)) (3). Hệ thống được cài đặt mặc định ở “Comfort” (Tiện nghi).

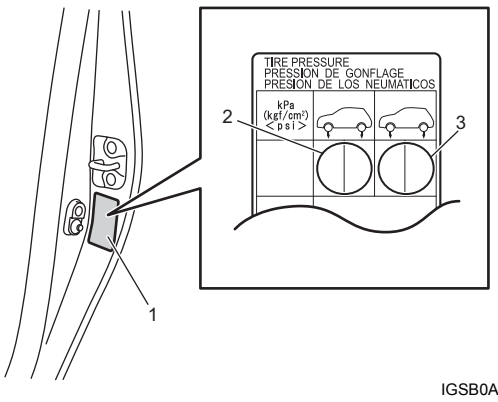

IGSB0AA40011-01

Khi thay đổi áp suất lốp để phù hợp với điều kiện lái, chế độ cài đặt TPMS cũng cần thay đổi như sau.

1) Xoay công tắc máy về vị trí “ON”.
2) Nhấn và giữ núm chọn hiển thị (1) trong hơn 3 giây.
3) Kiểm tra để đảm bảo “TPMS” (2) trong cụm đồng hồ được hiển thị, sau đó nhấn và giữ núm chọn hiển thị trong hơn 3 giây.

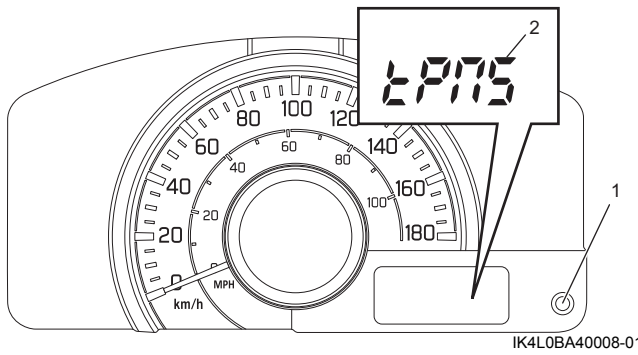

IK4L0BA40008-01

4) Chọn chế độ từ “Unladen” (Không tải) (1) hoặc “Laden” (Chất tải) (2) tùy thuộc áp suất lốp được cài đặt.
5) Nhấn núm chọn hiển thị. Đăng ký hoàn tất nếu “SUCCESS” (3) được hiển thị.

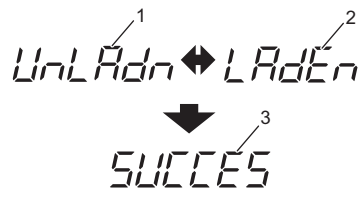

IGSB0AA40013-02

6) Điều chỉnh áp suất lốp đến khoảng giá trị quy định tùy thuộc vào chế độ cài đặt được định cấu hình.

Thông số kỹ thuật

Thông số lực siết

AENK4L0BA407001

Bộ phận siết	Lực siết			Lưu ý
	N·m	kgf-m	lbf-ft	
Bu-lông cụm điều khiển hệ thống TPMS	8,8	0,90	6,5	☞(Trang 10D-30)

Tham khảo:
Để biết thông tin về lực siết của các bản siết lực không được trình bày trong trang này, tham khảo:
“Vị trí các bộ phận của TPMS” (Trang 10D-4)
“Thông tin về bản siết lực” trong Phần 0A (Trang 0A-5)

Dụng cụ và thiết bị chuyên dụng

Dụng cụ chuyên dụng

AENK4L0BA408001
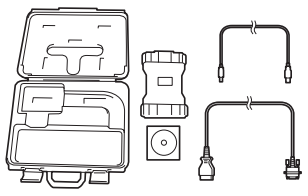
Máy chẩn đoán SUZUKI (Suzuki SDT-II) — ☞(Trang 10D-8) / ☞(Trang 10D-8) / ☞(Trang 10D-33)