AENK4L0B.book Page 35 Thursday, August 29, 2019 10:31 AM

Quy trình cài đặt TPMS

AENK4L0BA406005

Thông tin lốp xe (1) được gắn vào thân xe cho biết hai kiểu chế độ cài đặt dành cho TPMS, “Comfort (Unladen)” (Tiện nghi (Không tải)) (2), và “Load (Laden)” (Tải (Chất tải)) (3). Hệ thống được cài đặt mặc định ở “Comfort” (Tiện nghi).

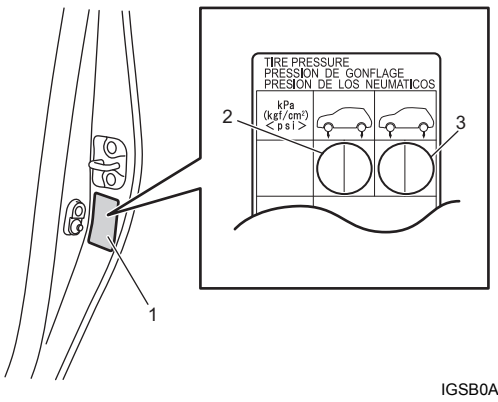

IGSB0AA40011-01

Khi thay đổi áp suất lốp để phù hợp với điều kiện lái, chế độ cài đặt TPMS cũng cần thay đổi như sau.

1) Xoay công tắc máy về vị trí “ON”.
2) Nhấn và giữ núm chọn hiển thị (1) trong hơn 3 giây.
3) Kiểm tra để đảm bảo “TPMS” (2) trong cụm đồng hồ được hiển thị, sau đó nhấn và giữ núm chọn hiển thị trong hơn 3 giây.

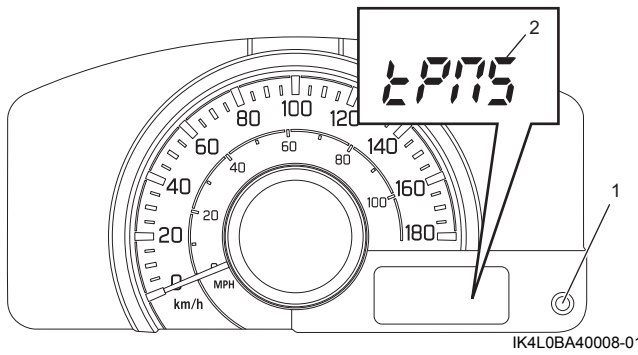

IK4L0BA40008-01

4) Chọn chế độ từ “Unladen” (Không tải) (1) hoặc “Laden” (Chất tải) (2) tùy thuộc áp suất lốp được cài đặt.
5) Nhấn núm chọn hiển thị. Đăng ký hoàn tất nếu “SUCCESS” (3) được hiển thị.

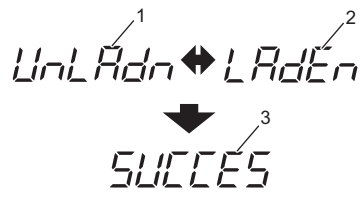

IGSB0AA40013-02

6) Điều chỉnh áp suất lốp đến khoảng giá trị quy định tùy thuộc vào chế độ cài đặt được định cấu hình.

Thông số kỹ thuật

Thông số lực siết

AENK4L0BA407001

Bộ phận siết	Lực siết			Lưu ý
	N·m	kgf-m	lbf-ft	
Bu-lông cụm điều khiển hệ thống TPMS	8,8	0,90	6,5	☞(Trang 10D-30)

Tham khảo:
Để biết thông tin về lực siết của các bản siết lực không được trình bày trong trang này, tham khảo:
“Vị trí các bộ phận của TPMS” (Trang 10D-4)
“Thông tin về bản siết lực” trong Phần 0A (Trang 0A-5)

Dụng cụ và thiết bị chuyên dụng

Dụng cụ chuyên dụng

AENK4L0BA408001

Máy chẩn đoán SUZUKI (Suzuki SDT-II) — ☞(Trang 10D-8) / ☞(Trang 10D-8) / ☞(Trang 10D-33) 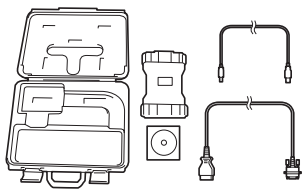	

AENK4L0B.book Page 1 Thursday, August 29, 2019 10:31 AM

Hệ thống giao tiếp

Phòng ngừa

Phòng ngừa khi chẩn đoán sự cố

AENK4L0BA800001

- Trước khi sử dụng máy chẩn đoán, hãy đọc Sách hướng dẫn vận hành để biết cách sử dụng.
- Chỉ chẩn đoán cụm điều khiển / cảm biến mục tiêu là không đủ để chẩn đoán chính xác bất kỳ sự cố nào của hệ thống giao tiếp CAN. Kiểm tra tình trạng chung của đường truyền hệ thống (bao gồm cảm biến và cụm điều khiển có liên quan đến giao tiếp CAN) và chẩn đoán sự cố bằng cách kết hợp những thông tin này với nhau.
- Hệ thống CAN có thể gặp sự cố do cầu chì đứt hoặc điện áp bình điện thấp. Trước khi khắc phục sự cố, hãy kiểm tra để đảm bảo tình trạng cầu chì, điện áp bình điện và hệ thống sạc bình thường.
- Lỗi giao tiếp CAN được phát hiện nếu giắc cắm của cụm điều khiển hoặc cảm biến được nối với đường truyền CAN hoặc cầu chì thích hợp được kết nối / ngắt kết nối khi công tắc máy ở vị trí “ON”.
- Kiểm tra để đảm bảo không có thiết bị hoặc phụ kiện nào khác ngoài các bộ phận ban đầu được nối với đường truyền CAN. Nếu bất kỳ thiết bị nào như vậy được kết nối, hãy ngắt kết nối trước khi khắc phục sự cố.
- Nếu bất kỳ DTC nào bao gồm “Lost Communication” (Mất đường truyền) (Lỗi tiếp nhận) và/hoặc “Communication Bus Off” (Đường truyền bị ngắt) được hiển thị, hãy bắt đầu khắc phục sự cố giao tiếp CAN trước.
- Trước khi chẩn đoán sự cố, kiểm tra thiết bị của xe đang được bảo dưỡng cũng như các cụm điều khiển và cảm biến kết nối với đường truyền CAN.
- Xóa tất cả các DTC sau khi khắc phục sự cố xong.

Mô tả chung

Mô tả hệ thống giao tiếp

AENK4L0BA801001

Mô tả hệ thống

Giao tiếp giữa mỗi cụm điều khiển và thiết bị được thiết lập thông qua việc liên tục nhập vào / phát ra tín hiệu số ON/OFF để trao đổi các mục dữ liệu khác nhau. Quá trình truyền / nhận những dữ liệu này được gọi là mạng giao tiếp nối tiếp.

Những loại mạng giao tiếp nối tiếp có giao thức (tiêu chuẩn đường truyền) như CAN và LIN được áp dụng cho hệ thống giao tiếp trên xe hơi.

LIN được sử dụng cho giao tiếp giữa ECM và máy phát điện.

Đồng thời, các thiết bị điều khiển sau truyền / nhận dữ liệu thông qua cáp xoắn đôi của hai đường truyền (CAN Cao và CAN Thấp) kết nối thông qua giao tiếp CAN. Dữ liệu thu được bằng một cụm điều khiển riêng có thể được chia sẻ với mọi cụm điều khiển.

Tốc độ đường truyền của hệ thống CAN nhanh và hệ thống phù hợp cho xử lý dữ liệu điều khiển tốc độ cao bởi ECM v.v...

- ECM
- BCM
- Cụm điều khiển ABS / ESP® (nếu được trang bị)
- Cụm đồng hồ
- Cụm điều khiển P/S (nếu được trang bị)
- SDM (nếu được trang bị)
- Cụm điều khiển hệ thống TPMS (model có trang bị hệ thống TPMS)
- Cảm biến góc lái (nếu được trang bị)
- Công tắc đèn và công tắc xi nhan (model có trang bị hệ thống điều khiển đèn pha/cos tự động)

Tín hiệu giao tiếp LIN

Hệ thống giao tiếp LIN là hệ thống giao tiếp nối tiếp có khả năng truyền nhiều loại thông tin sử dụng một đường truyền.

Mỗi khối dữ liệu được truyền qua hệ thống giao tiếp nối tiếp được gọi là khung dữ liệu.

Khung dữ liệu chứa nhiều byte và mỗi byte chứa một bit khởi đầu, các bit dữ liệu và một bit dừng.

Dòng bit dữ liệu chứa 8 bit dữ liệu được truyền nối tiếp và mỗi bit được phân cho một mục thông tin cụ thể.

Sự chuyển đổi giữa Cao và Thấp trong từng bit cho phép truyền nhiều loại thông tin qua một đường truyền.