AENK4L0B.book Page 35 Thursday, August 29, 2019 10:31 AM

Quy trình cài đặt TPMS

AENK4L0BA406005

Thông tin lốp xe (1) được gắn vào thân xe cho biết hai kiểu chế độ cài đặt dành cho TPMS, “Comfort (Unladen)” (Tiện nghi (Không tải)) (2), và “Load (Laden)” (Tải (Chất tải)) (3). Hệ thống được cài đặt mặc định ở “Comfort” (Tiện nghi).

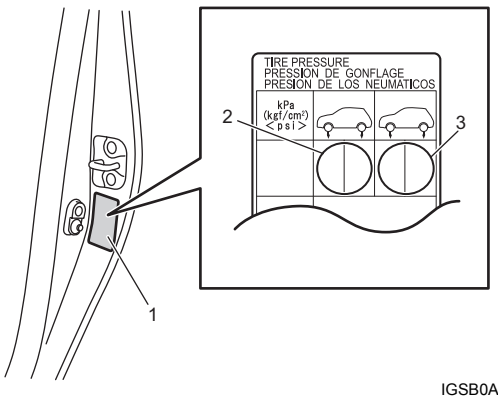

IGSB0AA40011-01

Khi thay đổi áp suất lốp để phù hợp với điều kiện lái, chế độ cài đặt TPMS cũng cần thay đổi như sau.

1) Xoay công tắc máy về vị trí “ON”.
2) Nhấn và giữ núm chọn hiển thị (1) trong hơn 3 giây.
3) Kiểm tra để đảm bảo “TPMS” (2) trong cụm đồng hồ được hiển thị, sau đó nhấn và giữ núm chọn hiển thị trong hơn 3 giây.

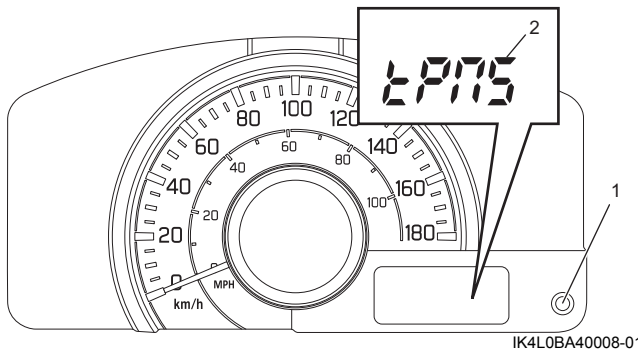

IK4L0BA40008-01

4) Chọn chế độ từ “Unladen” (Không tải) (1) hoặc “Laden” (Chất tải) (2) tùy thuộc áp suất lốp được cài đặt.
5) Nhấn núm chọn hiển thị. Đăng ký hoàn tất nếu “SUCCESS” (3) được hiển thị.

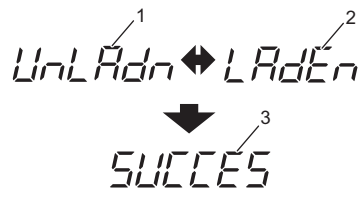

IGSB0AA40013-02

6) Điều chỉnh áp suất lốp đến khoảng giá trị quy định tùy thuộc vào chế độ cài đặt được định cấu hình.

Thông số kỹ thuật

Thông số lực siết

AENK4L0BA407001

Bộ phận siết	Lực siết			Lưu ý
	N·m	kgf-m	lbf-ft	
Bu-lông cụm điều khiển hệ thống TPMS	8,8	0,90	6,5	☞(Trang 10D-30)

Tham khảo:
Để biết thông tin về lực siết của các bản siết lực không được trình bày trong trang này, tham khảo:
“Vị trí các bộ phận của TPMS” (Trang 10D-4)
“Thông tin về bản siết lực” trong Phần 0A (Trang 0A-5)

Dụng cụ và thiết bị chuyên dụng

Dụng cụ chuyên dụng

AENK4L0BA408001
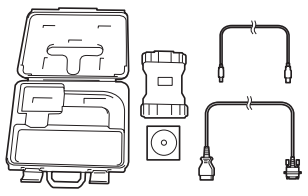
Máy chẩn đoán SUZUKI (Suzuki SDT-II) — ☞(Trang 10D-8) / ☞(Trang 10D-8) / ☞(Trang 10D-33)