AENK4L0B.book Page 3 Thursday, August 29, 2019 10:31 AM

Sơ đồ mạch điện và hệ thống

Sơ đồ đầu vào / đầu ra TPMS

AENK4L0BA402001

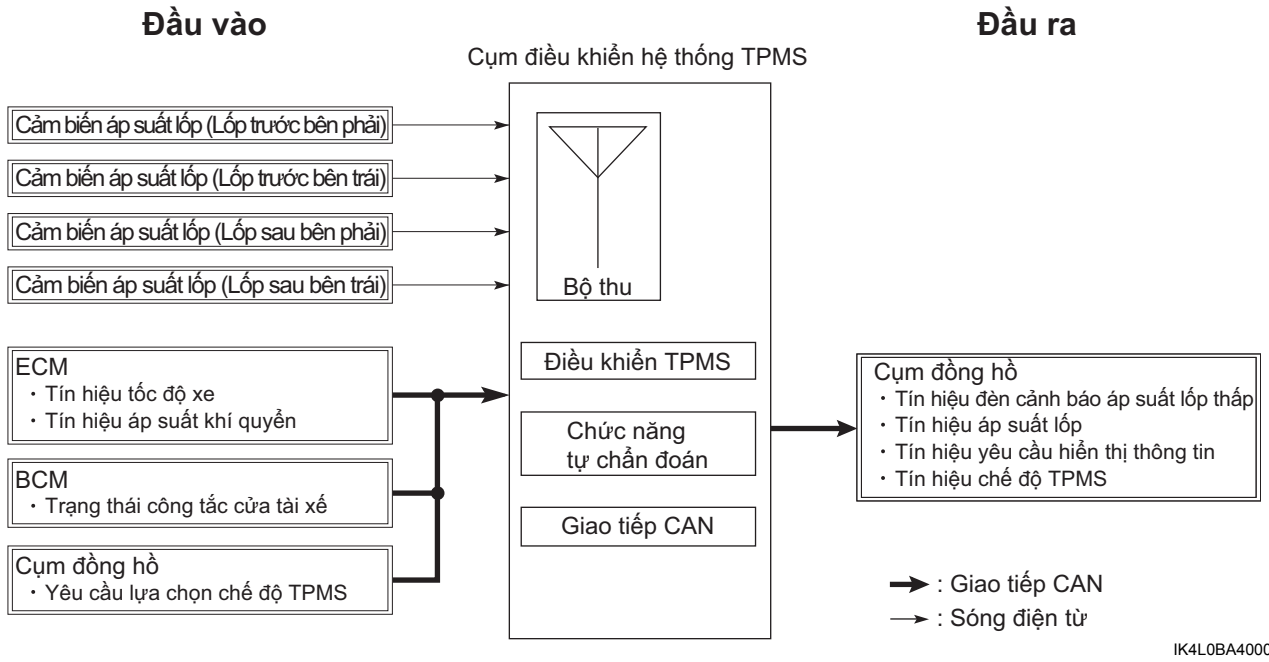

IK4L0BA40009-01

Sơ đồ mạch TPMS

AENK4L0BA402002

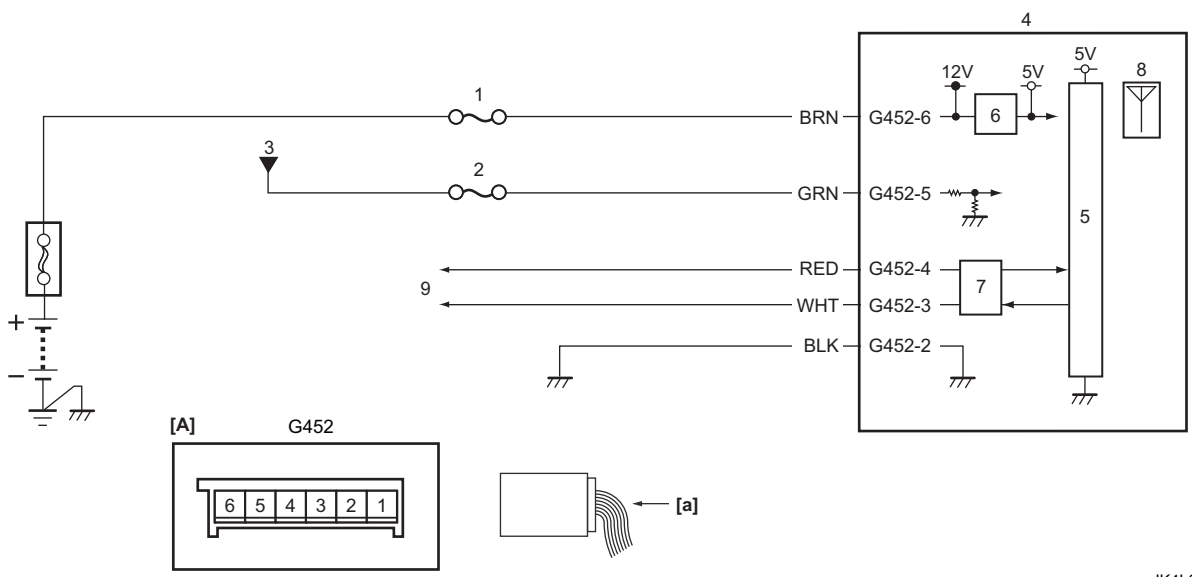

IK4L0BA40001-01

[A]: Giắc cắm cụm điều khiển hệ thống TPMS (Góc nhìn: [a])	4. Cụm điều khiển hệ thống TPMS	8. Bộ thu tín hiệu
1. Cầu chì “CONT”	5. CPU	9. Mỗi cụm điều khiển : Tham khảo “Sơ đồ mạch điện hệ thống giao tiếp CAN” trong Phần 10H (Trang 10H-5).
2. Cầu chì “IG1 SIG”	6. Mạch cấp nguồn	
3. Rơ-le IG11	7. Bộ điều khiển CAN	