AENK4L0B.book Page 3 Thursday, August 29, 2019 10:31 AM



# Sơ đồ mạch điện và hệ thống

## Sơ đồ đầu vào / đầu ra TPMS

AENK4L0BA402001

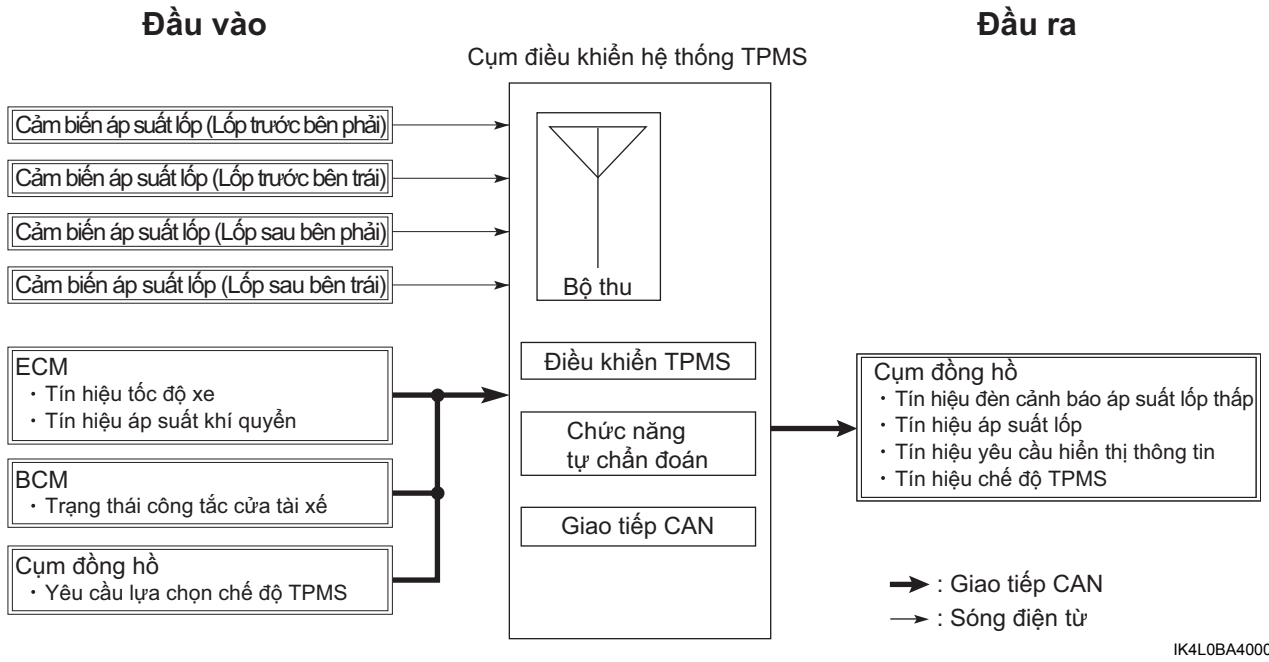


IK4L0BA40009-01

## Sơ đồ mạch TPMS

AENK4L0BA402002

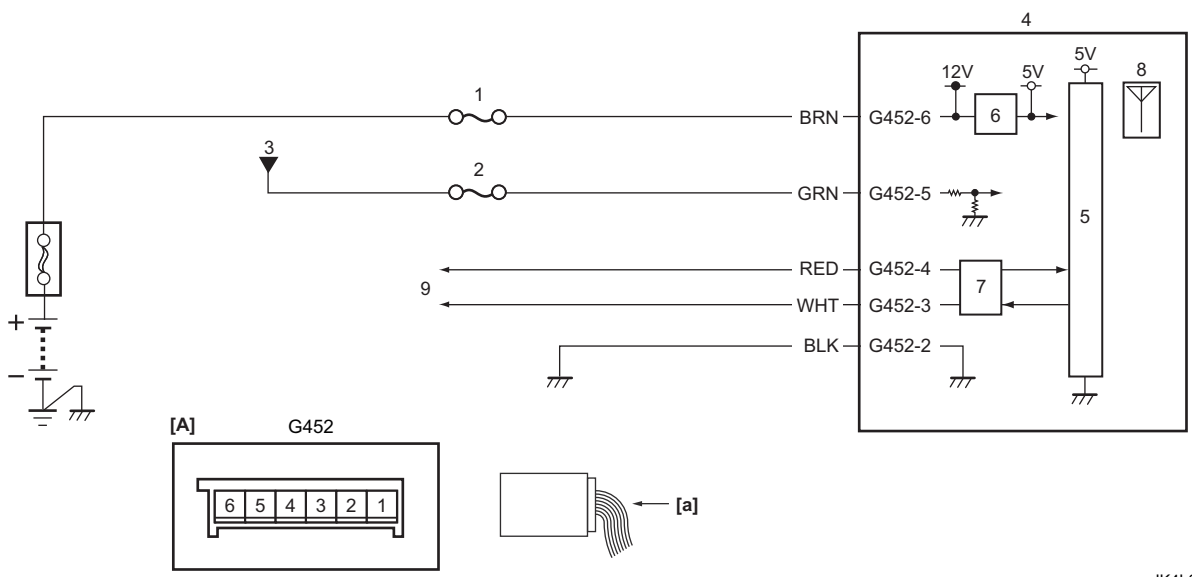


IK4L0BA40001-01

| | | |
|---|---|---|
| [A]: Giắc cắm cụm điều khiển hệ thống TPMS (Góc nhìn: [a]) | 4. Cụm điều khiển hệ thống TPMS | 8. Bộ thu tín hiệu |
| 1. Cầu chì “CONT” | 5. CPU | 9. Mỗi cụm điều khiển<br>: Tham khảo “Sơ đồ mạch điện hệ thống giao tiếp CAN” trong Phần 10H (Trang 10H-5). |
| 2. Cầu chì “IG1 SIG” | 6. Mạch cấp nguồn | |
| 3. Rơ-le IG11 | 7. Bộ điều khiển CAN | |