AENK4L0B.book Page 4 Thursday, August 29, 2019 10:31 AM

Vị trí bộ phận

Vị trí các bộ phận của TPMS

AENK4L0BA403001

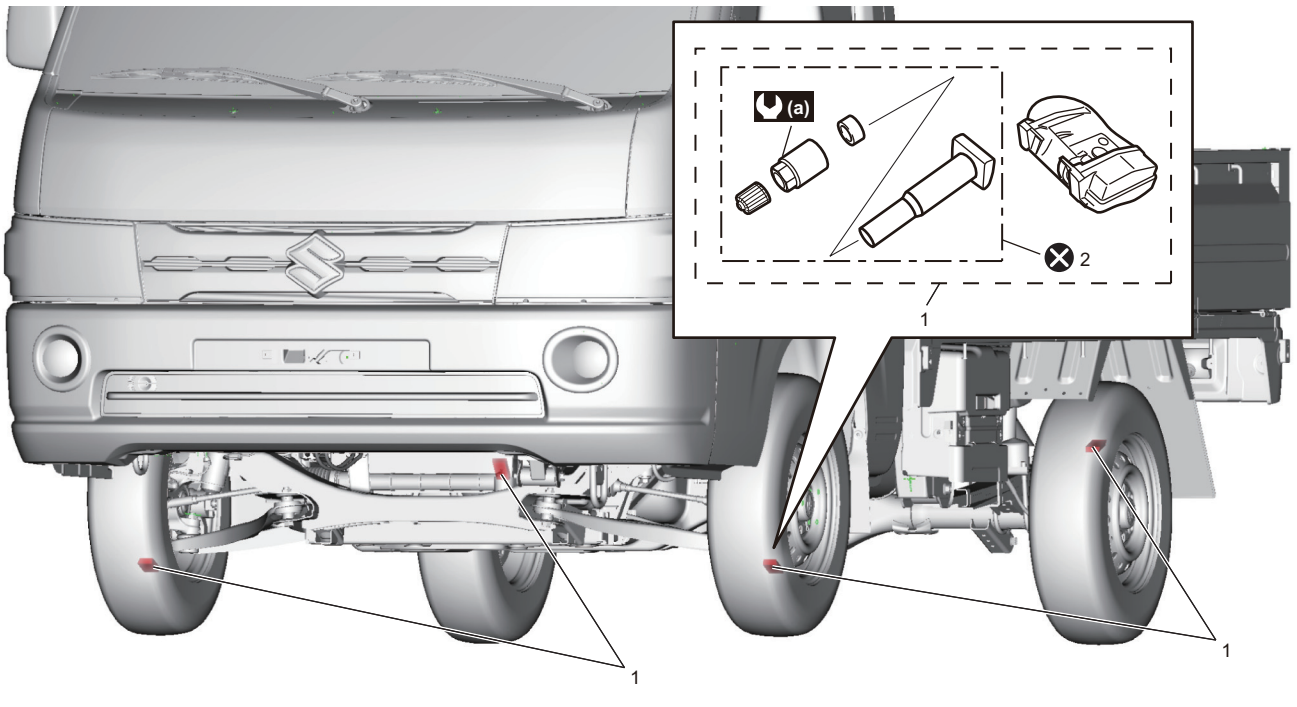

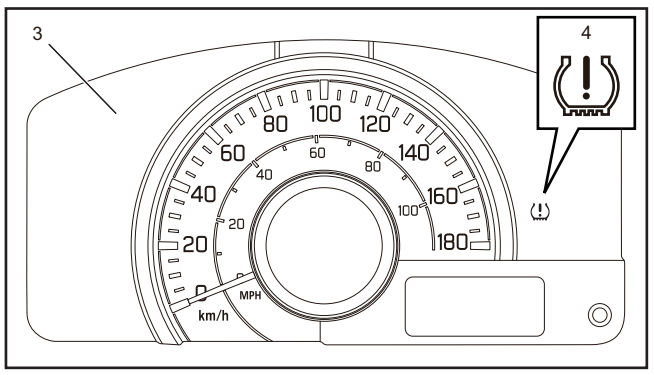

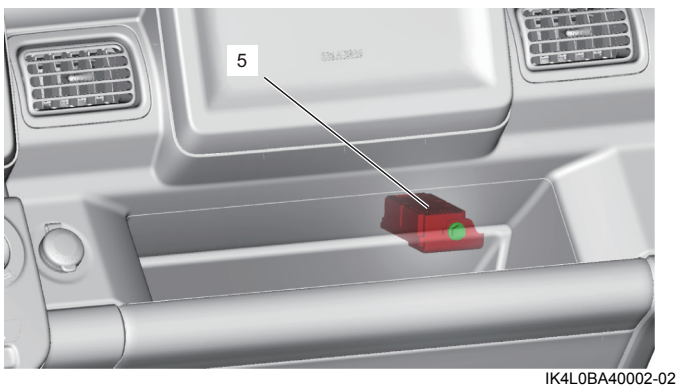

IK4L0BA40002-02

1. Cảm biến áp suất lốp	4. Đèn cảnh báo áp suất lốp thấp	⊗ : Không tái sử dụng.
2. Cụm chi tiết TPMS	5. Cụm điều khiển hệ thống TPMS	
3. Cụm đồng hồ	(a) : 8,5 N·m (0,87 kgf-m, 6,5 lbf-ft)	