AENK4L0B.book Page 4 Thursday, August 29, 2019 10:31 AM

Vị trí bộ phận

Vị trí các bộ phận của TPMS

AENK4L0BA403001

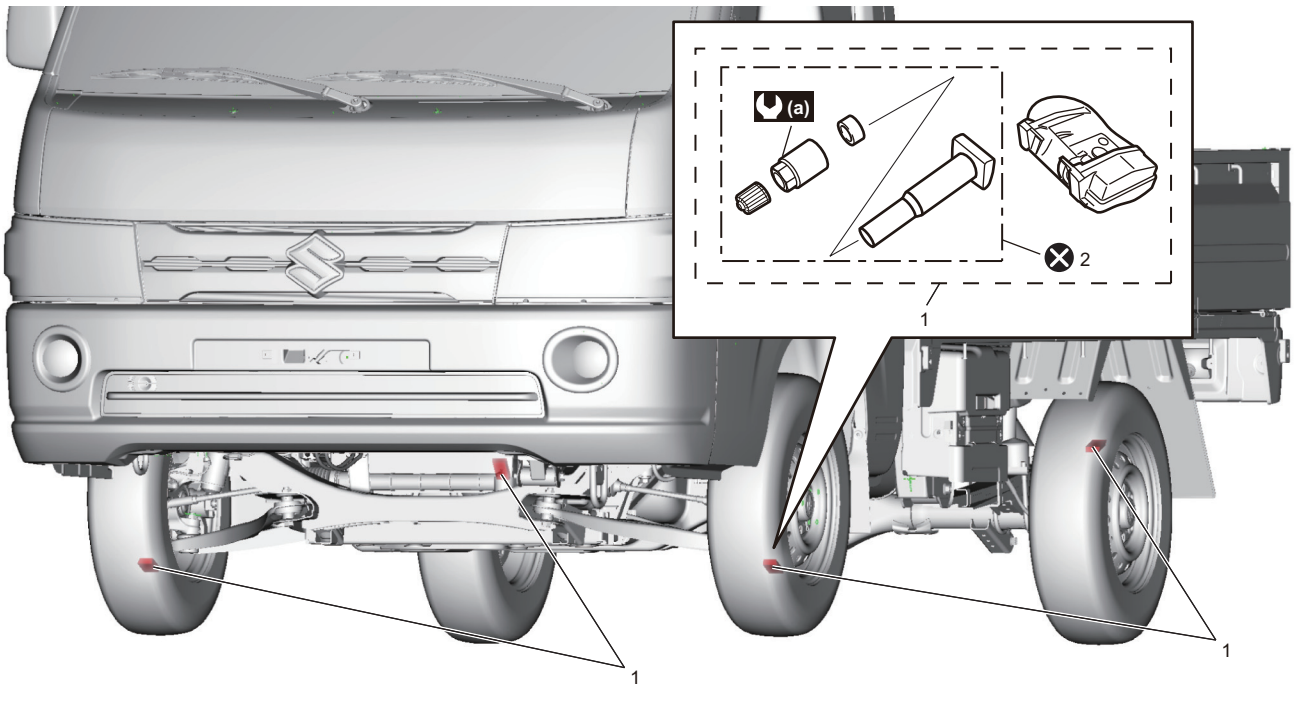

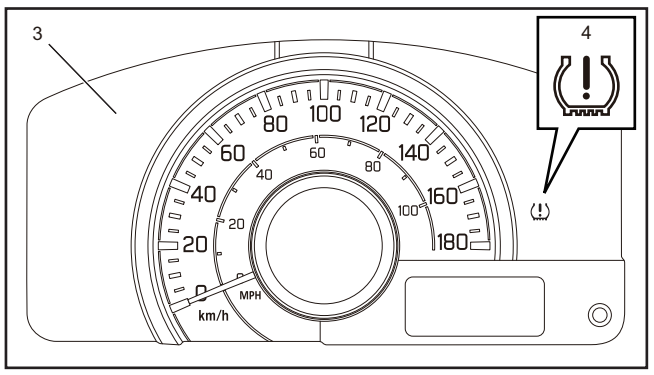

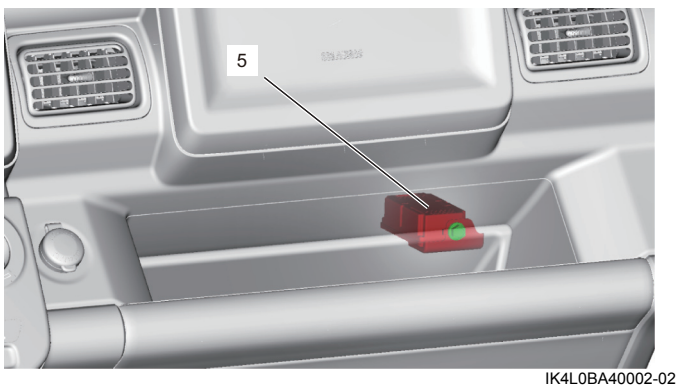

IK4L0BA40002-02

1. Cảm biến áp suất lốp	4. Đèn cảnh báo áp suất lốp thấp	⊗ : Không tái sử dụng.
2. Cụm chi tiết TPMS	5. Cụm điều khiển hệ thống TPMS	
3. Cụm đồng hồ	(a) : 8,5 N·m (0,87 kgf-m, 6,5 lbf-ft)	

AENK4L0B.book Page 5 Thursday, August 29, 2019 10:31 AM

Thông tin và quy trình chẩn đoán

Kiểm tra TPMS

AENK4L0BA404001

Để kiểm tra xem chẩn đoán sự cố có được thực hiện chính xác và thuận lợi hay không, hãy tuân thủ “Phòng ngừa khi chẩn đoán sự cố” (Trang 10D-1) và thực hiện “Kiểm tra TPMS”.

Bước	Hành động	Có	Không
1	**Phân tích khiếu nại của khách hàng** 1) Tiến hành phân tích khiếu nại của khách hàng. ☞(Trang 10D-5) *Đã thực hiện phân tích khiếu nại của khách hàng chưa?*	Chuyển sang Bước 2.	Tiến hành phân tích khiếu nại của khách hàng.
2	**Kiểm tra bằng mắt thường** 1) Tiến hành kiểm tra bằng mắt thường. ☞(Trang 10D-6) *Có tình trạng lỗi nào không?*	Sửa chữa hoặc thay thế bộ phận lỗi, rồi chuyển sang Bước 7.	Chuyển sang Bước 3.
3	**Kiểm tra, ghi lại và xóa DTC** 1) Kiểm tra DTC. ☞(Trang 10D-6) *Có (các) DTC nào không?*	In hoặc ghi lại DTC và xóa DTC bằng cách tham khảo “Xóa DTC” (Trang 10D-8). Sau đó chuyển sang Bước 4.	Chuyển sang Bước 4.
4	**Xác nhận triệu chứng sự cố và kiểm tra lại DTC** 1) Thực hiện xác nhận triệu chứng sự cố và kiểm tra lại DTC. ☞(Trang 10D-6) *Có (các) DTC nào không?*	Chuyển sang Bước 5.	Chuyển sang Bước 6.
5	**Khắc phục sự cố DTC** 1) Tiến hành khắc phục sự cố cho DTC thích hợp. ☞(Trang 10D-7) *Kiểm tra và sửa chữa đã hoàn tất chưa?*	Chuyển sang Bước 7.	Kiểm tra và sửa chữa bộ phận bị hỏng, rồi chuyển sang Bước 7.
6	**Kiểm tra sự cố gián đoạn** 1) Kiểm tra sự cố gián đoạn. ☞(Trang 10D-7) *Có tình trạng lỗi nào không?*	Sửa chữa hoặc thay thế bộ phận lỗi, rồi chuyển sang Bước 7.	Chuyển sang Bước 7.
7	**Kiểm tra xác nhận lần cuối** 1) Tiến hành kiểm tra xác nhận lần cuối. ☞(Trang 10D-7) *Có triệu chứng sự cố, DTC hay tình trạng bất thường nào không?*	Chuyển sang Bước 4.	Kết thúc.

Bước 1. Phân tích khiếu nại của khách hàng

Ghi lại chi tiết về vấn đề (hỏng hóc, khiếu nại) và cách thức xảy ra theo như mô tả của khách hàng. Để phục vụ mục đích này, việc sử dụng mẫu bảng câu hỏi dưới đây sẽ giúp dễ dàng thu thập thông tin cần thiết để chẩn đoán và phân tích chính xác.