AENK4L0B.book Page 7 Thursday, August 29, 2019 10:31 AM

Bước 5. Khắc phục sự cố DTC
Dựa trên DTC được hiển thị trong Bước 3 và tham khảo quy trình chẩn đoán DTC thích hợp, xác định nguyên nhân sự cố, cụ thể là trong cảm biến, bộ dây điện, giắc cắm, cụm điều khiển hệ thống TPMS hay bộ phận khác và sửa chữa hoặc thay thế bộ phận bị hỏng hóc.

Bước 6. Kiểm tra sự cố gián đoạn
Kiểm tra những bộ phận dễ gây ra sự cố gián đoạn (như bộ dây điện, giắc cắm, v.v...), tham khảo “Kiểm tra tình trạng tiếp xúc chập chờn và tiếp xúc kém” trong Phần 00 (Trang 00-11).

Bước 7. Kiểm tra xác nhận lần cuối
Kiểm tra để đảm bảo rằng triệu chứng sự cố đã được khắc phục và hệ thống TPMS không còn bất kỳ tình trạng bất thường nào nữa. Nếu bộ phận được sửa chữa có liên quan tới DTC sự cố, hãy xóa DTC sau đó thực hiện lái thử, và kiểm tra để đảm bảo không phát hiện bất kỳ DTC nào.

Chức năng tự chẩn đoán hệ thống TPMS

AENK4L0BA404002

Cụm điều khiển hệ thống TPMS luôn chẩn đoán tình trạng của các bộ phận TPMS (cho dù có tình trạng bất thường hay không) và hiển thị kết quả (cảnh báo những tình trạng bất thường đang xảy ra) thông qua đèn cảnh báo áp suất lốp thấp như được mô tả.
Để biết thông tin chi tiết về hoạt động của đèn cảnh báo áp suất lốp thấp như chức năng cảnh báo, tham khảo “Bảng mã DTC” (Trang 10D-10).

- Khi công tắc máy ở vị trí “ON”, đèn cảnh báo áp suất lốp thấp (1) sáng trong 2 giây để kiểm tra đèn cảnh báo và mạch điện.
  Khi không phát hiện tình trạng bất thường, đèn cảnh báo áp suất lốp thấp sẽ tắt sau 2 giây.

LƯU Ý

Đèn cảnh báo áp suất lốp thấp không sáng trong một số DTC ngay cả khi phát hiện sự cố. Trong những trường hợp đó, đèn cảnh báo áp suất lốp thấp sẽ sáng trong 2 giây và tắt.

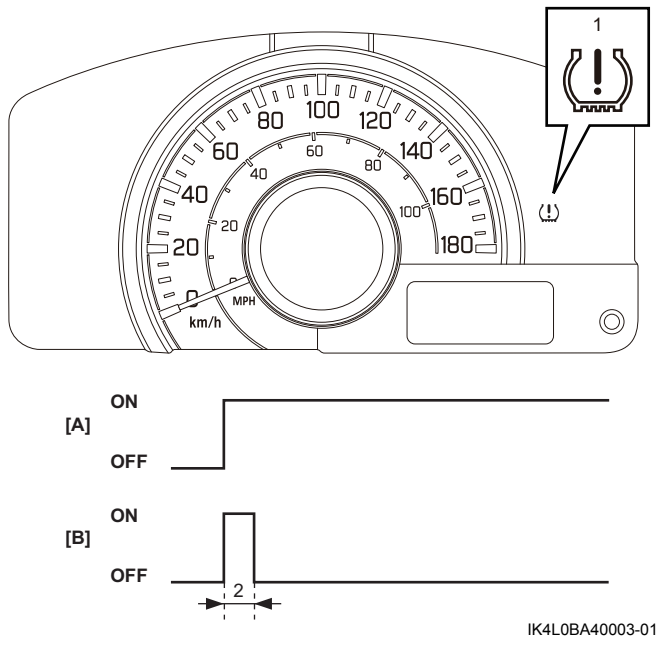

IK4L0BA40003-01

[A]:	Công tắc máy
[B]:	Vận hành đèn cảnh báo áp suất lốp thấp để kiểm tra đèn
2.	2 giây

- Khi nhận được tín hiệu thông báo giá trị áp suất lốp và đánh giá giá trị này thấp hơn giá trị quy định, cụm điều khiển hệ thống TPMS sẽ bật đèn cảnh báo áp suất lốp thấp (1) và lưu DTC vào EEPROM.

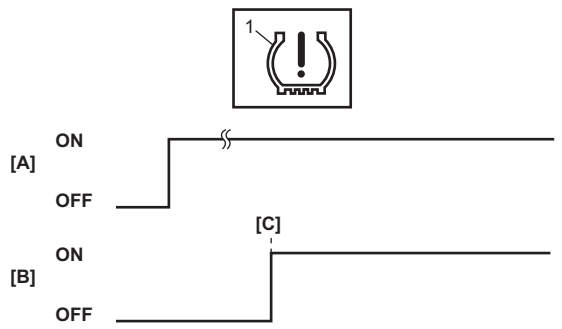

IELA0AA40003-02

[A]:	Công tắc máy
[B]:	Vận hành đèn cảnh báo áp suất lốp thấp khi cụm điều khiển hệ thống TPMS phát hiện áp suất lốp thấp hơn giá trị quy định
[C]:	Khi phát hiện sự cố

- Khi mã ID cảm biến áp suất lốp chưa được đăng ký trong cụm điều khiển hệ thống TPMS, cụm điều khiển hệ thống TPMS sẽ bật đèn cảnh báo áp suất lốp thấp (1) và lưu DTC vào EEPROM.

AENK4L0B.book Page 8 Thursday, August 29, 2019 10:31 AM

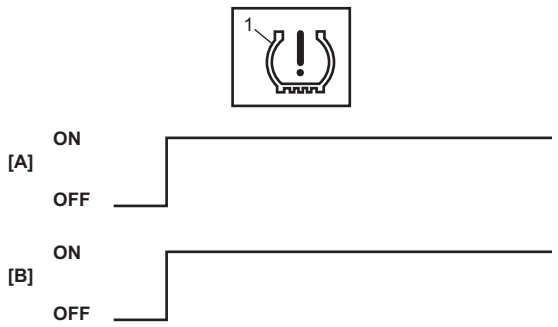

IEAA0AA40002-01

[A]:	Công tắc máy
[B]:	Vận hành đèn cảnh báo áp suất lốp thấp khi mã ID cảm biến áp suất lốp chưa được đăng ký

- Khi phát hiện tình trạng bất thường trong hệ thống, cụm điều khiển hệ thống TPMS sẽ bật đèn cảnh báo áp suất lốp thấp (1) sau khi nhấp nháy trong 75 giây và lưu DTC vào EEPROM.

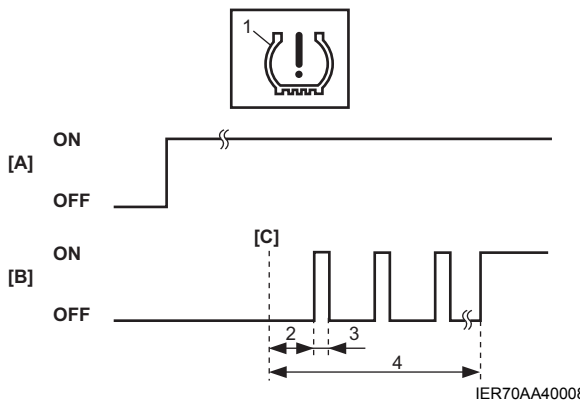

IER70AA40008-02

[A]:	Công tắc máy
[B]:	Vận hành đèn cảnh báo áp suất lốp thấp khi xảy ra sự cố TPMS
[C]:	Khi phát hiện sự cố
2.	3 giây
3.	1 giây
4.	75 giây

Kiểm tra DTC

AENK4L0BA404003

1) Xoay công tắc máy về vị trí “OFF”.
2) Kết nối máy chẩn đoán SUZUKI với DLC (1).

Dụng cụ chuyên dụng
(A): Máy chẩn đoán SUZUKI (Suzuki SDT-II)

3) Xoay công tắc máy về vị trí “ON”.
4) Đọc DTC theo những hướng dẫn được hiển thị trên máy chẩn đoán SUZUKI và in hoặc ghi lại DTC. Tham khảo Sách hướng dẫn vận hành của máy chẩn đoán SUZUKI để biết thêm thông tin chi tiết.

LƯU Ý

Nếu máy chẩn đoán SUZUKI không thể giao tiếp với cụm điều khiển hệ thống TPMS, hãy thực hiện các bước kiểm tra sau:

- **Kiểm tra trạng thái đường truyền giữa PC và VCI (2) bằng cách sử dụng chức năng của máy chẩn đoán SUZUKI.**
- **Kiểm tra mạch nguồn và mạch nối đất của giắc chẩn đoán DLC.**
- **Kiểm tra cáp DLC. Kiểm tra cáp DLC bằng cách thay cáp DLC chuẩn nếu cần.**
- **Kiểm tra hệ thống giao tiếp CAN. (Phát hiện “Cụm điều khiển không truyền và nhận được dữ liệu” ở bất kỳ cụm điều khiển nào.) ☞(Trang 10H-23)**
- **Kiểm tra mạch cấp nguồn và mạch nối đất cụm điều khiển hệ thống TPMS. ☞(Trang 10D-27)**

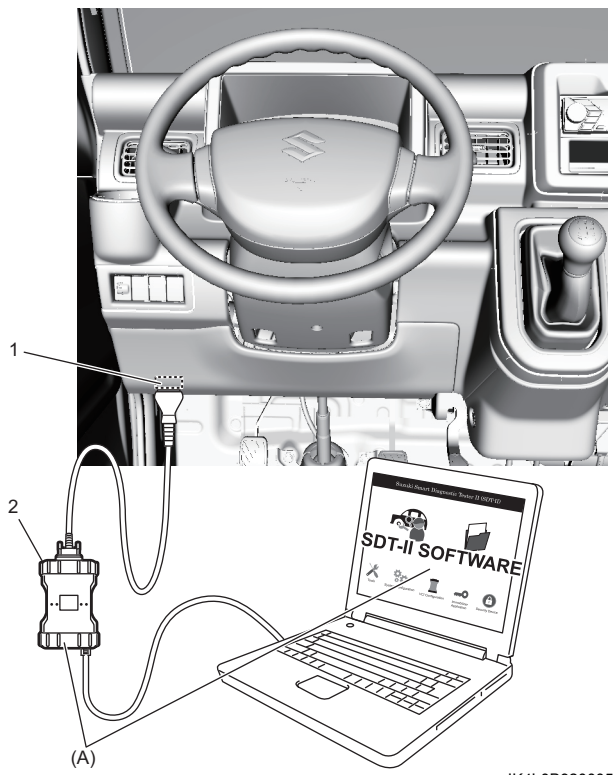

IK4L0B920005-01

5) Sau khi hoàn thành kiểm tra, xoay công tắc máy về vị trí “OFF” và ngắt kết nối máy chẩn đoán SUZUKI khỏi DLC.

Xóa DTC

AENK4L0BA404004

1) Xoay công tắc máy về vị trí “OFF”.
2) Kết nối máy chẩn đoán SUZUKI với DLC (1).

Dụng cụ chuyên dụng
(A): Máy chẩn đoán SUZUKI (Suzuki SDT-II)

3) Xoay công tắc máy về vị trí “ON”.