AENK4L0B.book Page 8 Thursday, August 29, 2019 10:31 AM

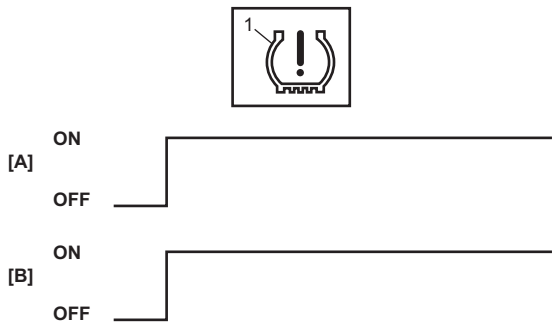

IEAA0AA40002-01

[A]:	Công tắc máy
[B]:	Vận hành đèn cảnh báo áp suất lốp thấp khi mã ID cảm biến áp suất lốp chưa được đăng ký

- Khi phát hiện tình trạng bất thường trong hệ thống, cụm điều khiển hệ thống TPMS sẽ bật đèn cảnh báo áp suất lốp thấp (1) sau khi nhấp nháy trong 75 giây và lưu DTC vào EEPROM.

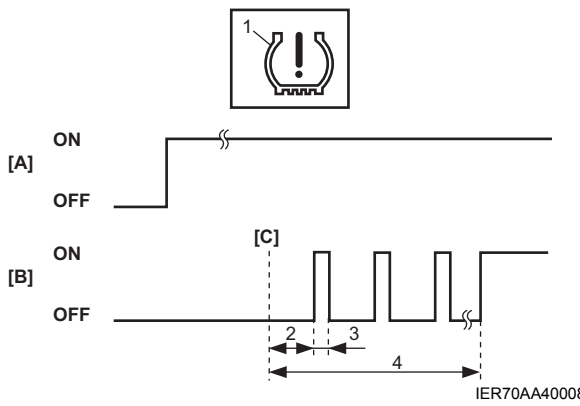

IER70AA40008-02

[A]:	Công tắc máy
[B]:	Vận hành đèn cảnh báo áp suất lốp thấp khi xảy ra sự cố TPMS
[C]:	Khi phát hiện sự cố
2.	3 giây
3.	1 giây
4.	75 giây

Kiểm tra DTC

AENK4L0BA404003

1) Xoay công tắc máy về vị trí “OFF”.
2) Kết nối máy chẩn đoán SUZUKI với DLC (1).

Dụng cụ chuyên dụng
(A): Máy chẩn đoán SUZUKI (Suzuki SDT-II)

3) Xoay công tắc máy về vị trí “ON”.
4) Đọc DTC theo những hướng dẫn được hiển thị trên máy chẩn đoán SUZUKI và in hoặc ghi lại DTC. Tham khảo Sách hướng dẫn vận hành của máy chẩn đoán SUZUKI để biết thêm thông tin chi tiết.

LƯU Ý

Nếu máy chẩn đoán SUZUKI không thể giao tiếp với cụm điều khiển hệ thống TPMS, hãy thực hiện các bước kiểm tra sau:

- **Kiểm tra trạng thái đường truyền giữa PC và VCI (2) bằng cách sử dụng chức năng của máy chẩn đoán SUZUKI.**
- **Kiểm tra mạch nguồn và mạch nối đất của giắc chẩn đoán DLC.**
- **Kiểm tra cáp DLC. Kiểm tra cáp DLC bằng cách thay cáp DLC chuẩn nếu cần.**
- **Kiểm tra hệ thống giao tiếp CAN. (Phát hiện “Cụm điều khiển không truyền và nhận được dữ liệu” ở bất kỳ cụm điều khiển nào.) ☞(Trang 10H-23)**
- **Kiểm tra mạch cấp nguồn và mạch nối đất cụm điều khiển hệ thống TPMS. ☞(Trang 10D-27)**

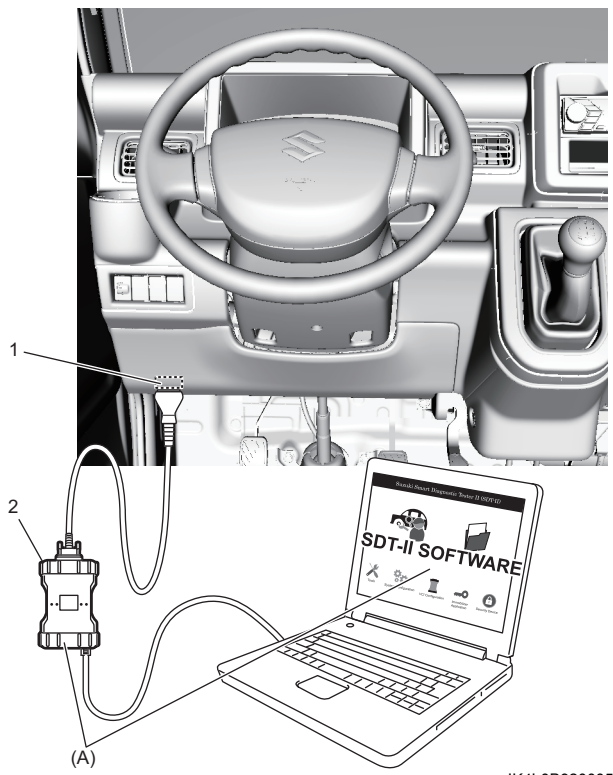

IK4L0B920005-01

5) Sau khi hoàn thành kiểm tra, xoay công tắc máy về vị trí “OFF” và ngắt kết nối máy chẩn đoán SUZUKI khỏi DLC.

Xóa DTC

AENK4L0BA404004

1) Xoay công tắc máy về vị trí “OFF”.
2) Kết nối máy chẩn đoán SUZUKI với DLC (1).

Dụng cụ chuyên dụng
(A): Máy chẩn đoán SUZUKI (Suzuki SDT-II)

3) Xoay công tắc máy về vị trí “ON”.