AENK4L0B.book Page 8 Thursday, August 29, 2019 10:31 AM

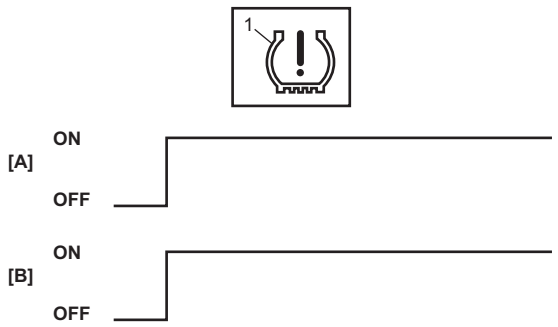

IEAA0AA40002-01

[A]:	Công tắc máy
[B]:	Vận hành đèn cảnh báo áp suất lốp thấp khi mã ID cảm biến áp suất lốp chưa được đăng ký

- Khi phát hiện tình trạng bất thường trong hệ thống, cụm điều khiển hệ thống TPMS sẽ bật đèn cảnh báo áp suất lốp thấp (1) sau khi nhấp nháy trong 75 giây và lưu DTC vào EEPROM.

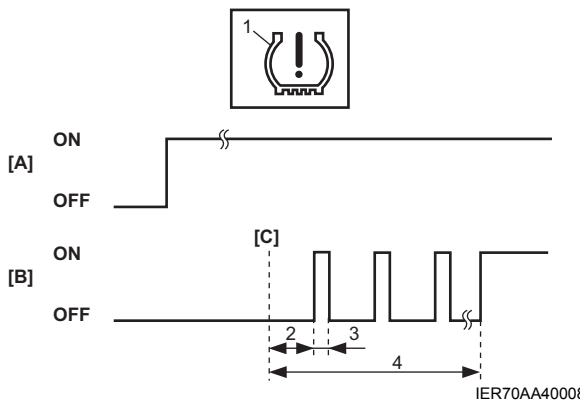

IER70AA40008-02

[A]:	Công tắc máy
[B]:	Vận hành đèn cảnh báo áp suất lốp thấp khi xảy ra sự cố TPMS
[C]:	Khi phát hiện sự cố
2.	3 giây
3.	1 giây
4.	75 giây

Kiểm tra DTC

AENK4L0BA404003

1) Xoay công tắc máy về vị trí “OFF”.
2) Kết nối máy chẩn đoán SUZUKI với DLC (1).

Dụng cụ chuyên dụng
(A): Máy chẩn đoán SUZUKI (Suzuki SDT-II)

3) Xoay công tắc máy về vị trí “ON”.
4) Đọc DTC theo những hướng dẫn được hiển thị trên máy chẩn đoán SUZUKI và in hoặc ghi lại DTC. Tham khảo Sách hướng dẫn vận hành của máy chẩn đoán SUZUKI để biết thêm thông tin chi tiết.

LƯU Ý

Nếu máy chẩn đoán SUZUKI không thể giao tiếp với cụm điều khiển hệ thống TPMS, hãy thực hiện các bước kiểm tra sau:

- **Kiểm tra trạng thái đường truyền giữa PC và VCI (2) bằng cách sử dụng chức năng của máy chẩn đoán SUZUKI.**
- **Kiểm tra mạch nguồn và mạch nối đất của giắc chẩn đoán DLC.**
- **Kiểm tra cáp DLC. Kiểm tra cáp DLC bằng cách thay cáp DLC chuẩn nếu cần.**
- **Kiểm tra hệ thống giao tiếp CAN. (Phát hiện “Cụm điều khiển không truyền và nhận được dữ liệu” ở bất kỳ cụm điều khiển nào.) ☞(Trang 10H-23)**
- **Kiểm tra mạch cấp nguồn và mạch nối đất cụm điều khiển hệ thống TPMS. ☞(Trang 10D-27)**

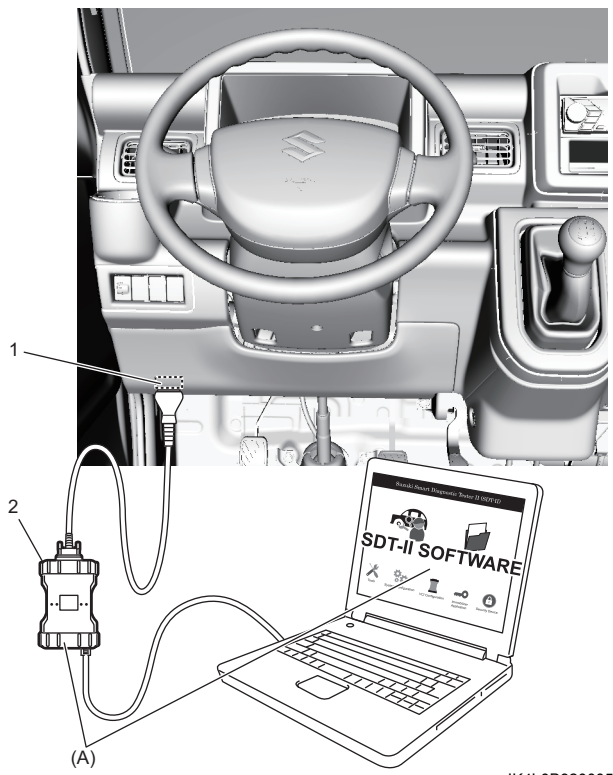

IK4L0B920005-01

5) Sau khi hoàn thành kiểm tra, xoay công tắc máy về vị trí “OFF” và ngắt kết nối máy chẩn đoán SUZUKI khỏi DLC.

Xóa DTC

AENK4L0BA404004

1) Xoay công tắc máy về vị trí “OFF”.
2) Kết nối máy chẩn đoán SUZUKI với DLC (1).

Dụng cụ chuyên dụng
(A): Máy chẩn đoán SUZUKI (Suzuki SDT-II)

3) Xoay công tắc máy về vị trí “ON”.

AENK4L0B.book Page 9 Thursday, August 29, 2019 10:31 AM

4) Xóa DTC theo những hướng dẫn được hiển thị trên máy chẩn đoán SUZUKI và in hoặc ghi lại DTC. Tham khảo Sách hướng dẫn vận hành của máy chẩn đoán SUZUKI để biết thêm thông tin chi tiết.

LƯU Ý

Nếu máy chẩn đoán SUZUKI không thể giao tiếp với cụm điều khiển hệ thống TPMS, hãy thực hiện các bước kiểm tra sau:

- **Kiểm tra trạng thái đường truyền giữa PC và VCI (2) bằng cách sử dụng chức năng của máy chẩn đoán SUZUKI.**
- **Kiểm tra mạch nguồn và mạch nối đất của giắc chẩn đoán DLC.**
- **Kiểm tra cáp DLC. Kiểm tra cáp DLC bằng cách thay cáp DLC chuẩn nếu cần.**
- **Kiểm tra hệ thống giao tiếp CAN. (Phát hiện "Cụm điều khiển không truyền và nhận được dữ liệu" ở bất kỳ cụm điều khiển nào.) ☞(Trang 10H-23)**
- **Kiểm tra mạch cấp nguồn và mạch nối đất cụm điều khiển hệ thống TPMS. ☞(Trang 10D-27)**

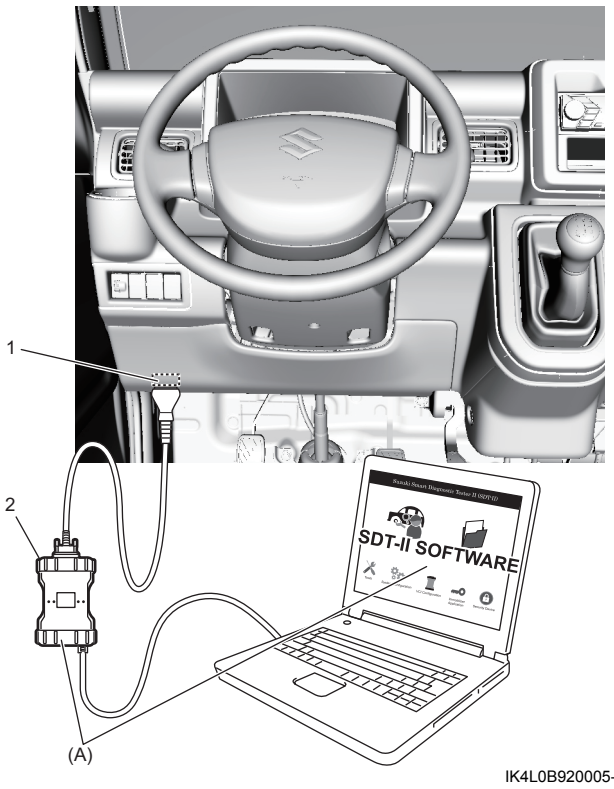

IK4L0B920005-01

5) Sau khi hoàn thành việc xóa DTC, xoay công tắc máy về vị trí "OFF" và ngắt kết nối máy chẩn đoán SUZUKI khỏi DLC.

AENK4L0B.book Page 10 Thursday, August 29, 2019 10:31 AM

Bảng mã DTC

AENK4L0BA404005

CHÚ Ý

Nếu bạn không thực hiện "Kiểm tra TPMS" (Trang 10D-5) để chẩn đoán DTC, chẩn đoán sẽ thể hiện kết quả sai.
Thực hiện "Kiểm tra TPMS" (Trang 10D-5) để chẩn đoán DTC, lưu ý "Phòng ngừa khi chẩn đoán sự cố" (Trang 10D-1).

DTC	Tên DTC	Điều kiện phát hiện lỗi DTC	Đèn cảnh báo áp suất lốp thấp
B1A00 ☞(Trang 10D-14)	Điện áp bình điện thấp	Điện áp mạch cấp nguồn thấp hơn giá trị quy định mặc dù xe chạy ở tốc độ 25 km/h (16 dặm/giờ) hoặc hơn.	Sáng sau khi nhấp nháy trong 75 giây
B1A01 ☞(Trang 10D-16)	Điện áp bình điện cao	Điện áp mạch cấp nguồn cao hơn giá trị quy định trong thời gian quy định.	Sáng sau khi nhấp nháy trong 75 giây
B1A02 ☞(Trang 10D-16)	Mạch bộ thu không hoạt động tốt	Phát hiện DTC này nếu xảy ra tất cả các tình trạng sau. • Cụm điều khiển hệ thống TPMS không nhận được bất kỳ dữ liệu nào từ tất cả các cảm biến áp suất lốp trong thời gian quy định. • Bộ thu được tích hợp vào cụm điều khiển hệ thống TPMS không hoạt động tốt.	Sáng sau khi nhấp nháy trong 75 giây
B1A03 ☞(Trang 10D-17)	Lỗi EEPROM bên trong cụm điều khiển	Lỗi bên trong cụm điều khiển hệ thống TPMS. (Lỗi EEPROM)	Sáng sau khi nhấp nháy trong 75 giây
B1A10 ☞(Trang 10D-17)	Không phát hiện được vị trí cảm biến áp suất lốp	Vị trí của cảm biến áp suất lốp không được phát hiện.	Tắt
B1A11 ☞(Trang 10D-18)	Chưa hoàn tất nhận biết mã ID cảm biến áp suất lốp tự động	Việc nhận biết mã ID cảm biến áp suất lốp tự động chưa được hoàn thành.	Sáng sau khi nhấp nháy trong 75 giây
B1A20 ☞(Trang 10D-19)	Dữ liệu cảm biến áp suất lốp phía trước bên phải bị lỗi	Cụm điều khiển hệ thống TPMS nhận được dữ liệu bất thường từ cảm biến áp suất lốp.	Sáng sau khi nhấp nháy trong 75 giây
B1A21 ☞(Trang 10D-19)	Dữ liệu cảm biến áp suất lốp phía trước bên trái bị lỗi		Sáng sau khi nhấp nháy trong 75 giây
B1A22 ☞(Trang 10D-19)	Dữ liệu cảm biến áp suất lốp phía sau bên phải bị lỗi		Sáng sau khi nhấp nháy trong 75 giây
B1A23 ☞(Trang 10D-19)	Dữ liệu cảm biến áp suất lốp phía sau bên trái bị lỗi		Sáng sau khi nhấp nháy trong 75 giây
B1A24 ☞(Trang 10D-20)	Cảm biến áp suất lốp phía trước bên phải thông báo điện áp bình điện yếu	Cụm điều khiển hệ thống TPMS tiếp nhận tín hiệu bình điện yếu điện từ cảm biến áp suất lốp trong thời gian quy định khi nhiệt độ lốp cao hơn –10 °C (14 °F).	Tắt
B1A25 ☞(Trang 10D-20)	Cảm biến áp suất lốp phía trước bên trái thông báo điện áp bình điện yếu		Tắt
B1A26 ☞(Trang 10D-20)	Cảm biến áp suất lốp phía sau bên phải thông báo điện áp bình điện yếu		Tắt
B1A27 ☞(Trang 10D-20)	Cảm biến áp suất lốp phía sau bên trái thông báo điện áp bình điện yếu		Tắt