AENK4L0B.book Page 2 Thursday, August 29, 2019 10:31 AM

Khi nhiều thiết bị được kết nối, 1 chu kỳ truyền bao gồm nhiều hơn 1 khung dữ liệu và chiều dài khung dữ liệu thay đổi tùy thuộc vào giao thức được dùng.

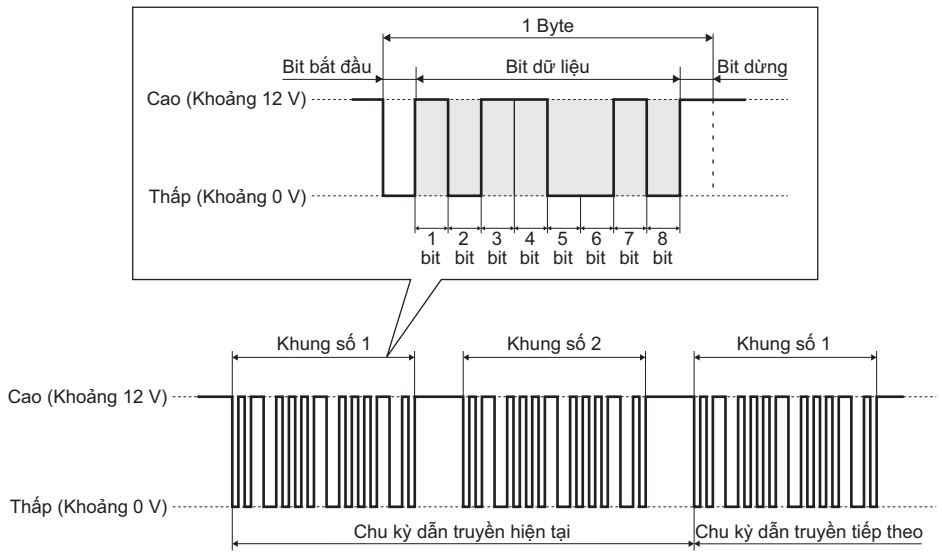

IDL10AA80008-02

Tín hiệu giao tiếp CAN

Hệ thống giao tiếp CAN là một hệ thống giao tiếp nối tiếp để truyền nhiều mục dữ liệu (giá trị từ cảm biến, dữ liệu điều khiển và tín hiệu điều khiển) như tín hiệu số ON-OFF thông qua đường truyền. Hệ thống này sử dụng hai đường (CAN Cao và CAN Thấp) cho mạch giao tiếp để duy trì độ tin cậy cao ngay cả khi được sử dụng cho giao tiếp nối tiếp tốc độ cao.

Giao tiếp nối tiếp được thiết lập như dưới đây với 2,5 V là mức tham chiếu cho cả tín hiệu CAN Cao (1) và tín hiệu CAN Thấp (2). Phạm vi của tín hiệu CAN Cao là từ 2,5 V đến khoảng 3,5 V và của tín hiệu CAN Thấp là từ 2,5 V đến khoảng 1,5 V. Khi cả hai đều là 2,5 V, tín hiệu được đánh giá là OFF. Khi tín hiệu CAN Cao là 3,5 V và tín hiệu CAN Thấp là 1,5 V (nghĩa là, khi chênh lệch giữa điện áp cao và điện áp thấp lớn hơn khoảng 2 V), tín hiệu được đánh giá là ON. Vì lý do này, một đặc điểm của tín hiệu giao tiếp CAN là dạng sóng tín hiệu giữa tín hiệu CAN Cao và CAN Thấp đối xứng với nhau qua mức 2,5 V. Giao tiếp CAN không thực hiện được khi dạng tín hiệu đối xứng đó bị phá vỡ.

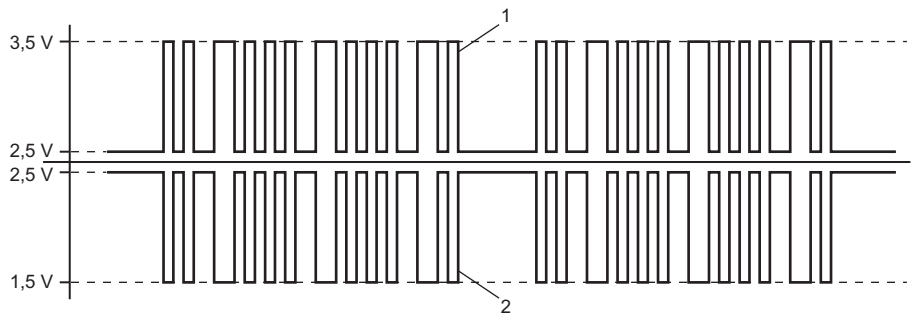

I7V10AA81002-01

Mô tả chung chẩn đoán hệ thống giao tiếp CAN

AENK4L0BA801002

Máy chẩn đoán SUZUKI được sử dụng để chẩn đoán trong phần này. Phương thức giao tiếp giữa máy chẩn đoán SUZUKI và mỗi cụm điều khiển và cảm biến được minh họa dưới đây.

Dụng cụ chuyên dụng

: Máy chẩn đoán SUZUKI (Suzuki SDT-II)

10H-3 Hệ thống giao tiếp:

Model LHD (Tay lái thuận)

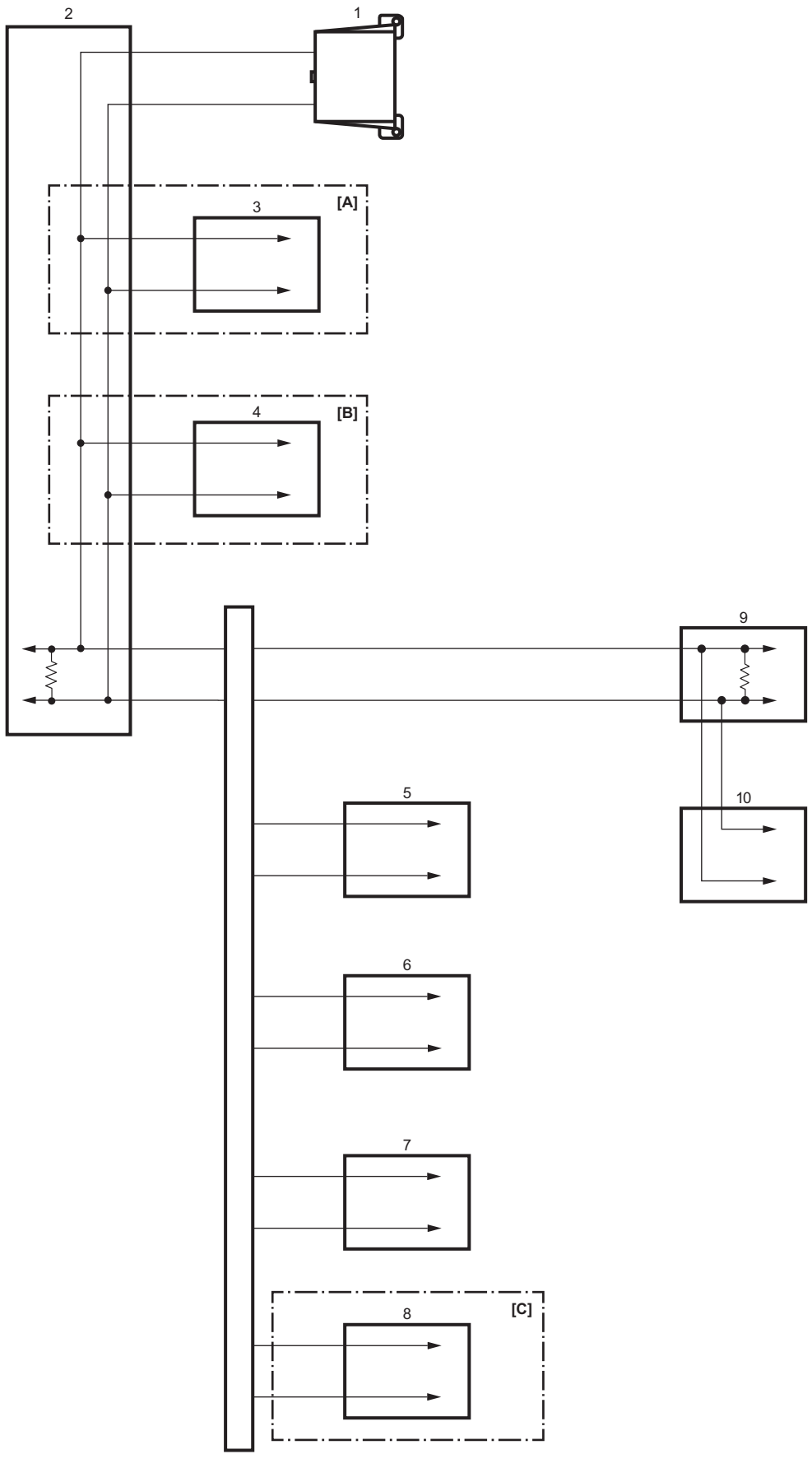

IK4L0BA80001-01

[A]: Model có trang bị hệ thống TPMS	[B]: Model có trang bị hệ thống điều khiển đèn pha/cos tự động	[C]: Model không trang bị hệ thống điều khiển đèn pha/cos tự động

AENK4L0B.book Page 4 Thursday, August 29, 2019 10:31 AM

	Cảm biến / cụm điều khiển	Giao tiếp với máy chẩn đoán	Giám sát của CAN-DTC	Chức năng kiểm tra đường truyền
1	DLC	—	—	—
2	Cụm đồng hồ	CAN	Có sẵn	Có sẵn
3	Cụm điều khiển hệ thống TPMS (model có trang bị hệ thống TPMS)	CAN	Có sẵn	Có sẵn
4	Công tắc đèn và công tắc xi nhan (model có trang bị hệ thống điều khiển đèn pha/cos tự động)	CAN	Có sẵn	Có sẵn
5	SDM (nếu được trang bị)	CAN	Có sẵn	Có sẵn
6	Cụm điều khiển P/S (nếu được trang bị)	CAN	Có sẵn	Có sẵn
7	BCM	CAN	Có sẵn	Có sẵn
8	Cảm biến góc lái (nếu được trang bị)	Không có sẵn	Không có sẵn	Có sẵn
9	ECM	CAN	Có sẵn	Có sẵn
10	Cụm điều khiển ABS / ESP® (nếu được trang bị)	CAN	Có sẵn	Có sẵn

10H-5 Hệ thống giao tiếp:

Model RHD (Tay lái nghịch)

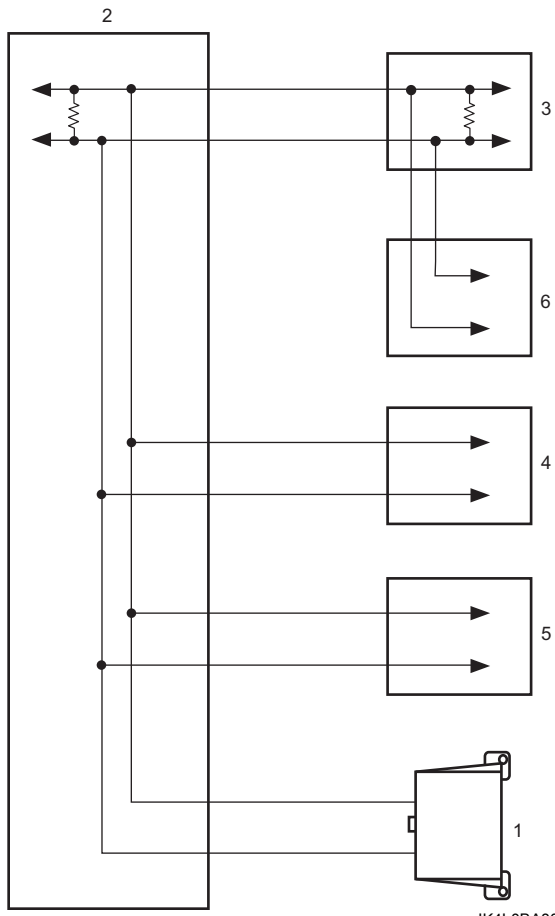

IK4L0BA80006-01

	Cảm biến / cụm điều khiển	Giao tiếp với máy chẩn đoán	Giám sát của CAN-DTC	Chức năng kiểm tra đường truyền
1	DLC	—	—	—
2	Cụm đồng hồ	CAN	Có sẵn	Có sẵn
3	ECM	CAN	Có sẵn	Có sẵn
4	Cụm điều khiển P/S (nếu được trang bị)	CAN	Có sẵn	Có sẵn
5	BCM	CAN	Có sẵn	Có sẵn
6	Cụm điều khiển ABS (nếu được trang bị)	CAN	Có sẵn	Có sẵn

Sơ đồ mạch điện và hệ thống

Sơ đồ mạch điện hệ thống giao tiếp CAN

AENK4L0BA802001