10H-5 Hệ thống giao tiếp:

Model RHD (Tay lái nghịch)

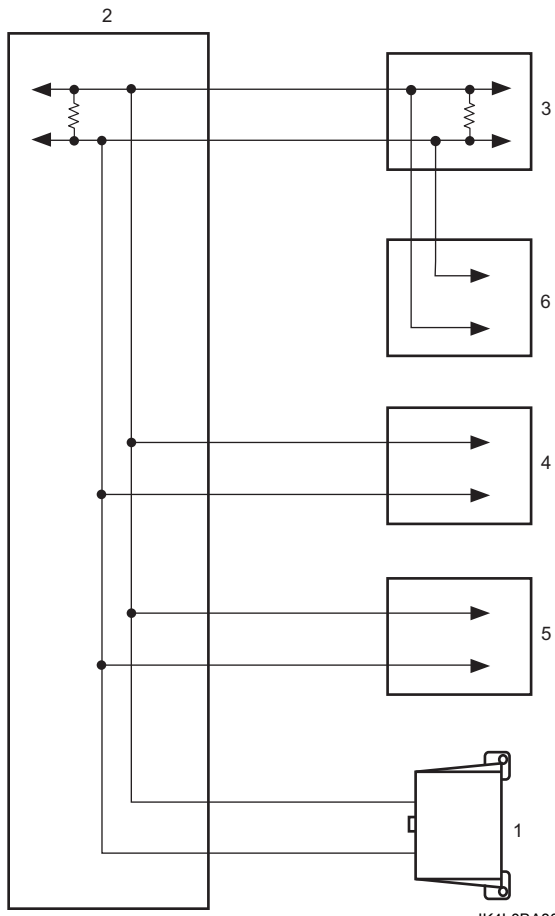

IK4L0BA80006-01

	Cảm biến / cụm điều khiển	Giao tiếp với máy chẩn đoán	Giám sát của CAN-DTC	Chức năng kiểm tra đường truyền
1	DLC	—	—	—
2	Cụm đồng hồ	CAN	Có sẵn	Có sẵn
3	ECM	CAN	Có sẵn	Có sẵn
4	Cụm điều khiển P/S (nếu được trang bị)	CAN	Có sẵn	Có sẵn
5	BCM	CAN	Có sẵn	Có sẵn
6	Cụm điều khiển ABS (nếu được trang bị)	CAN	Có sẵn	Có sẵn

Sơ đồ mạch điện và hệ thống

Sơ đồ mạch điện hệ thống giao tiếp CAN

AENK4L0BA802001

AENK4L0B.book Page 6 Thursday, August 29, 2019 10:31 AM

Model LHD (Tay lái thuận)

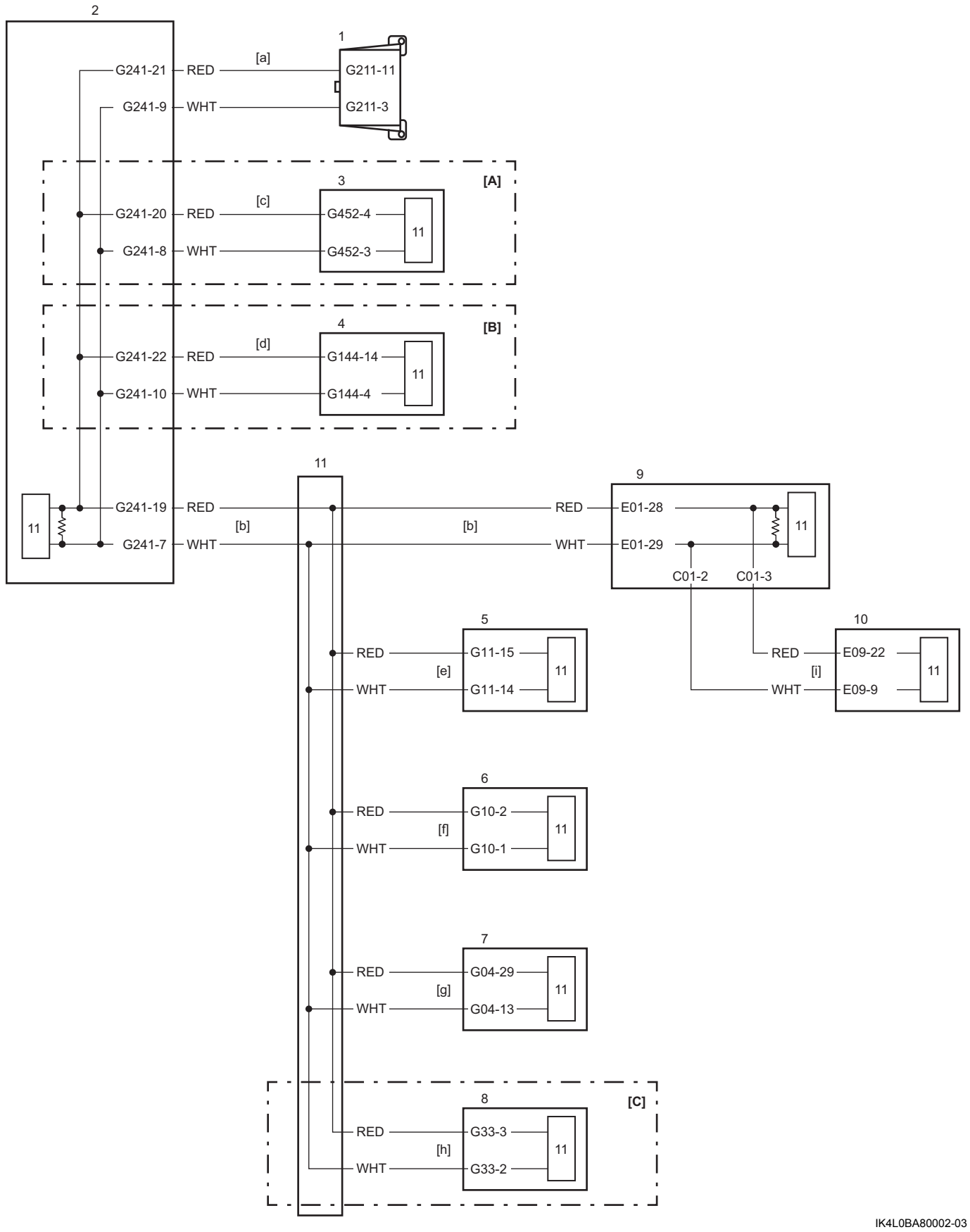

IK4L0BA80002-03

10H-7 Hệ thống giao tiếp:

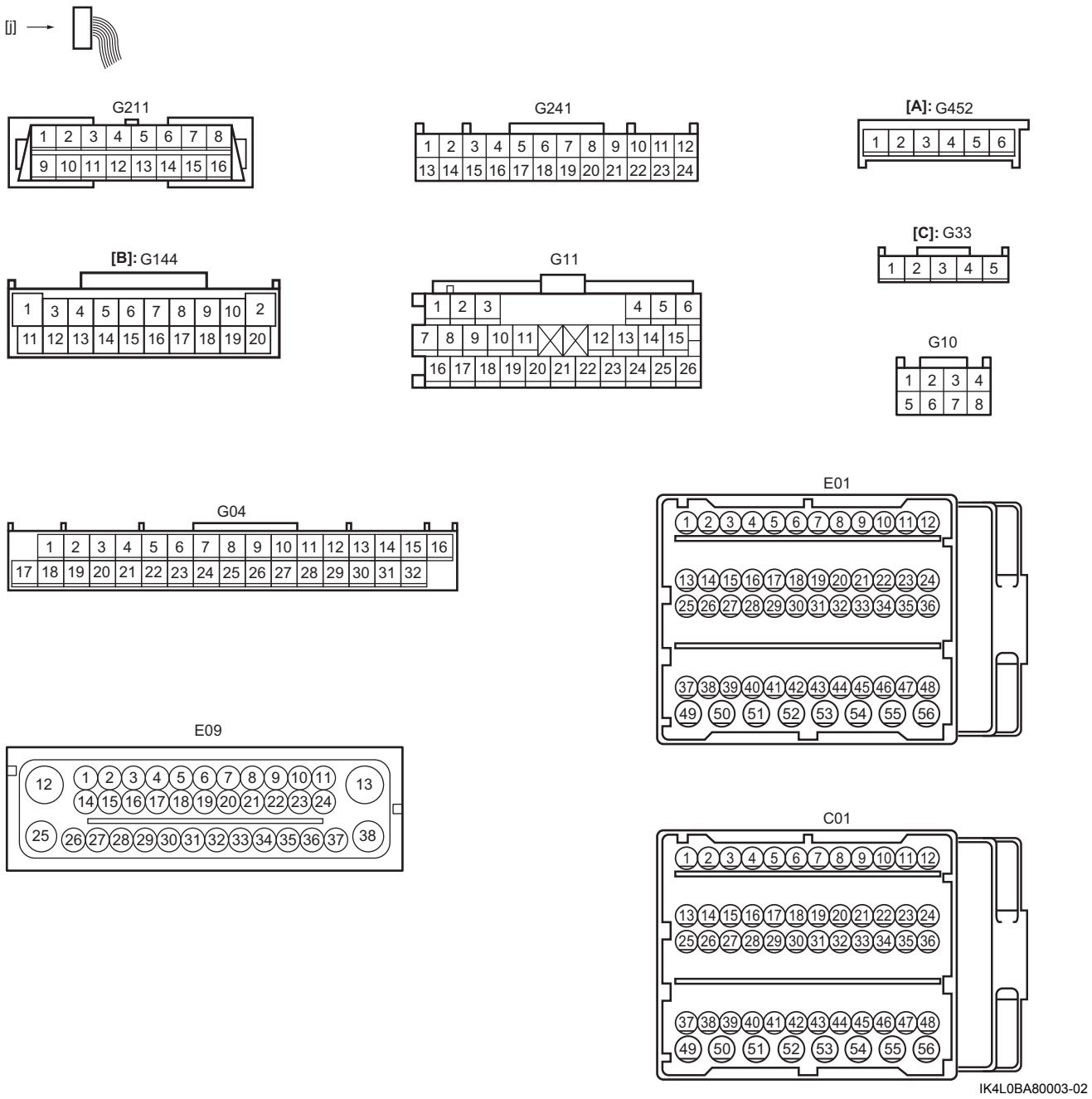

IK4L0BA80003-02

[A]: Model có trang bị hệ thống TPMS	2. Cụm đồng hồ	8. Cảm biến góc lái (nếu được trang bị)
[B]: Model có trang bị hệ thống điều khiển đèn pha/cos tự động	3. Cụm điều khiển hệ thống TPMS	9. ECM
[C]: Model không trang bị hệ thống điều khiển đèn pha/cos tự động	4. Công tắc đèn và công tắc xi nhan	10. Cụm điều khiển ABS / ESP® (nếu được trang bị)
[a] đến [i]: Đường truyền CAN (liên kết với quy trình chẩn đoán [a] đến [i] của “Bảng chọn quy trình chẩn đoán”)	5. SDM (nếu được trang bị)	11. J/C
[j]: Hướng nhìn giắc cắm	6. Cụm điều khiển P/S (nếu được trang bị)	
1. DLC	7. BCM	

AENK4L0B.book Page 8 Thursday, August 29, 2019 10:31 AM

Model RHD (Tay lái nghịch)

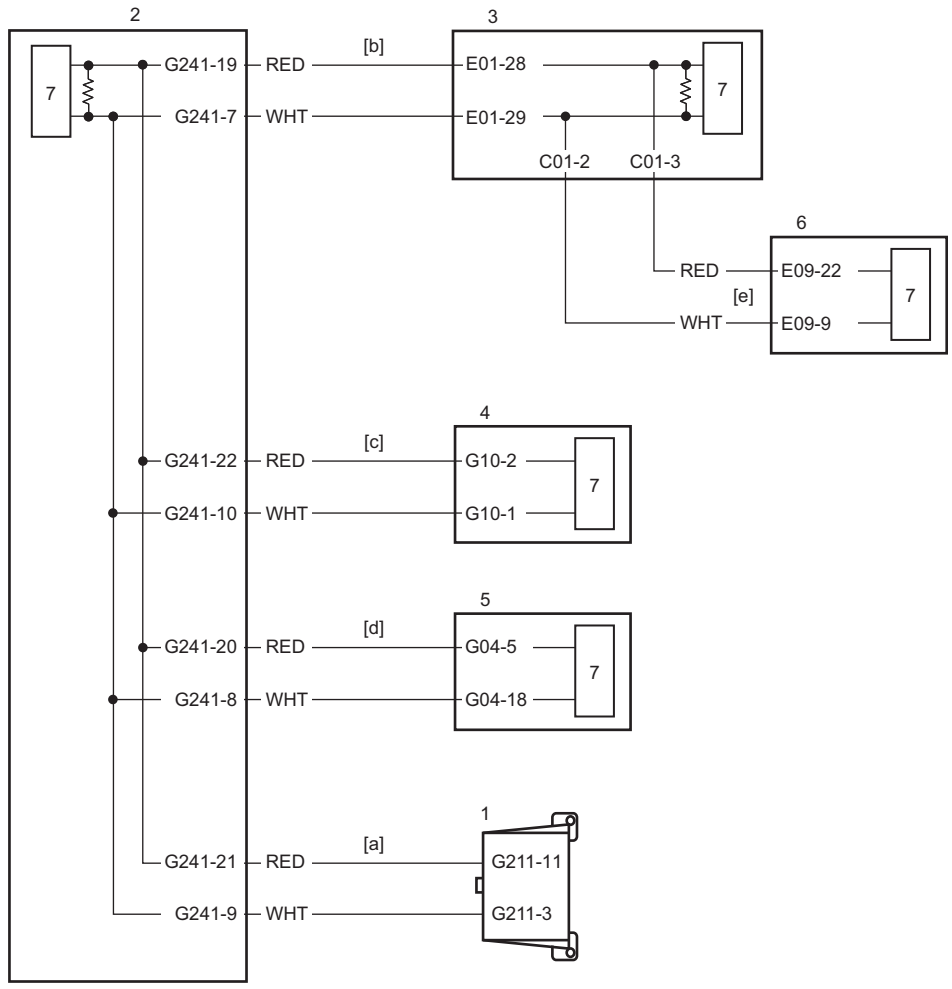

IK4L0BA80007-01

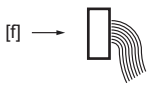

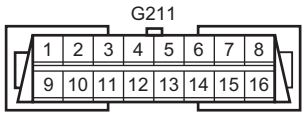

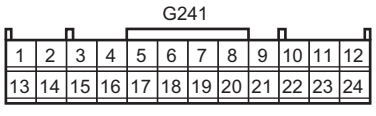

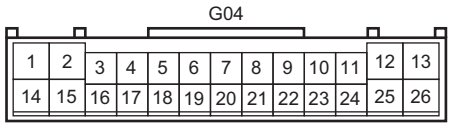

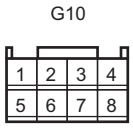

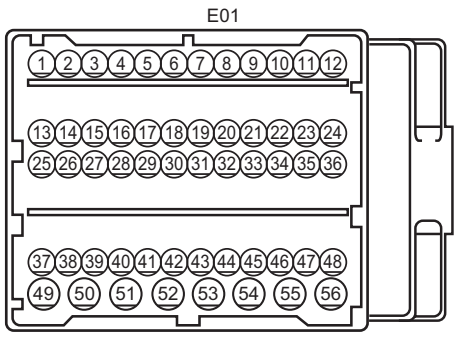

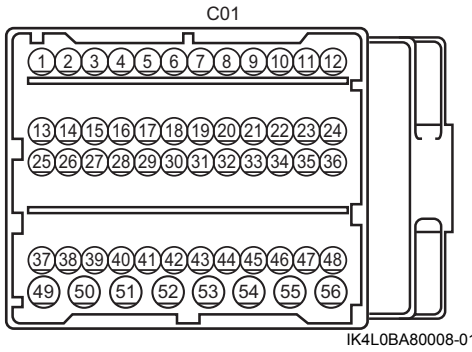

IK4L0BA80008-01

AENK4L0B.book Page 9 Thursday, August 29, 2019 10:31 AM

[a] đến [e]: Đường truyền CAN (liên kết với quy trình chẩn đoán [a] đến [e] của “Bảng chọn quy trình chẩn đoán”)	2. Cụm đồng hồ	5. BCM
[f]: Hướng nhìn giắc cắm	3. ECM	6. Cụm điều khiển ABS (nếu được trang bị)
1. DLC	4. Cụm điều khiển P/S (nếu được trang bị)	7. Bộ điều khiển CAN

Vị trí bộ phận

Vị trí các bộ phận hệ thống giao tiếp CAN

AENK4L0BA803001

LƯU Ý

Hình vẽ minh họa xe tay lái thuận (LHD). Đối với xe RHD, các bộ phận có dấu (*) được lắp bên phía đối diện.

Nội thất

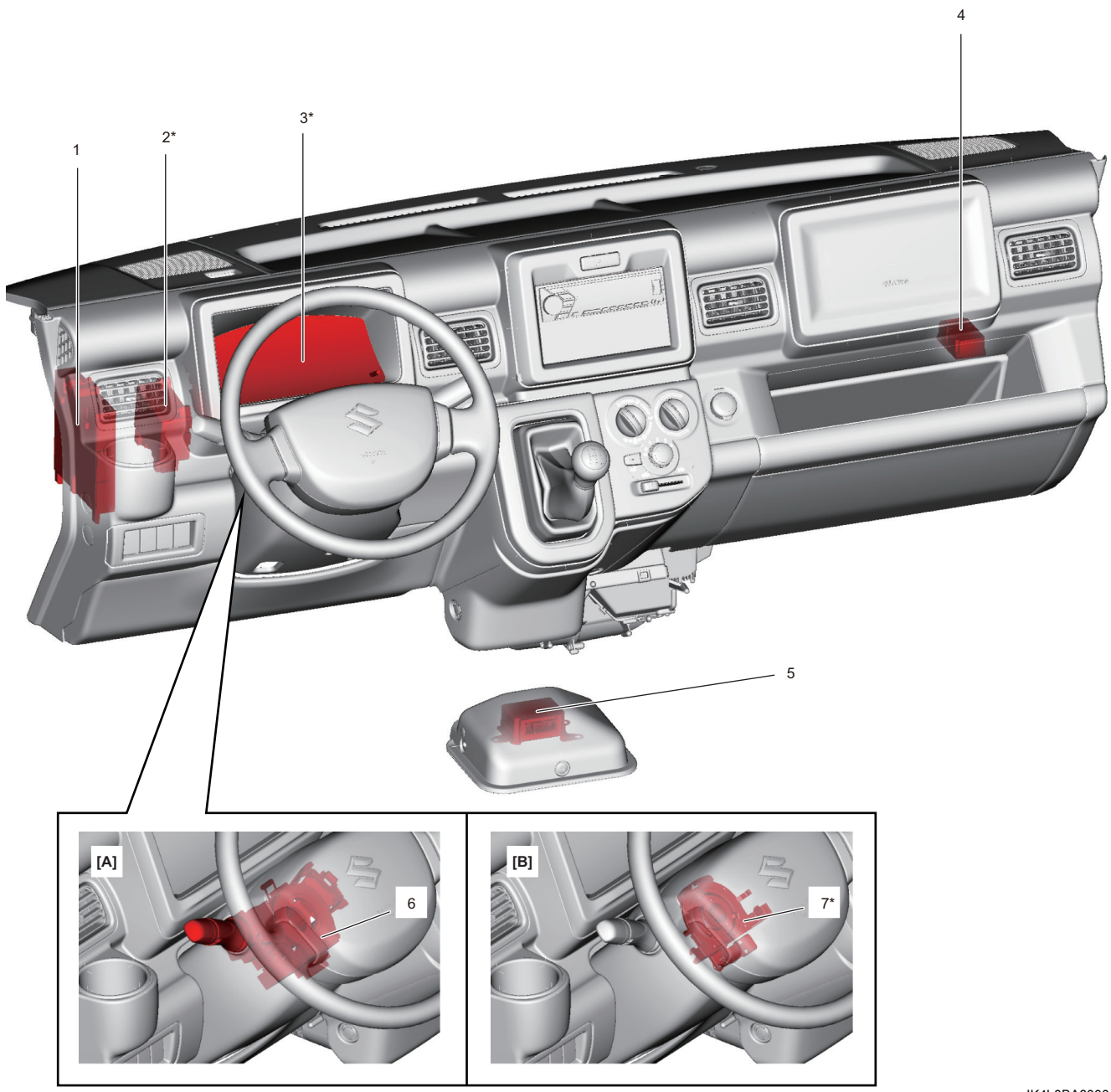

IK4L0BA80004-02