AENK4L0B.book Page 9 Thursday, August 29, 2019 10:31 AM

[a] đến [e]: Đường truyền CAN (liên kết với quy trình chẩn đoán [a] đến [e] của “Bảng chọn quy trình chẩn đoán”)	2. Cụm đồng hồ	5. BCM
[f]: Hướng nhìn giắc cắm	3. ECM	6. Cụm điều khiển ABS (nếu được trang bị)
1. DLC	4. Cụm điều khiển P/S (nếu được trang bị)	7. Bộ điều khiển CAN

Vị trí bộ phận

Vị trí các bộ phận hệ thống giao tiếp CAN

AENK4L0BA803001

LƯU Ý

Hình vẽ minh họa xe tay lái thuận (LHD). Đối với xe RHD, các bộ phận có dấu (*) được lắp bên phía đối diện.

Nội thất

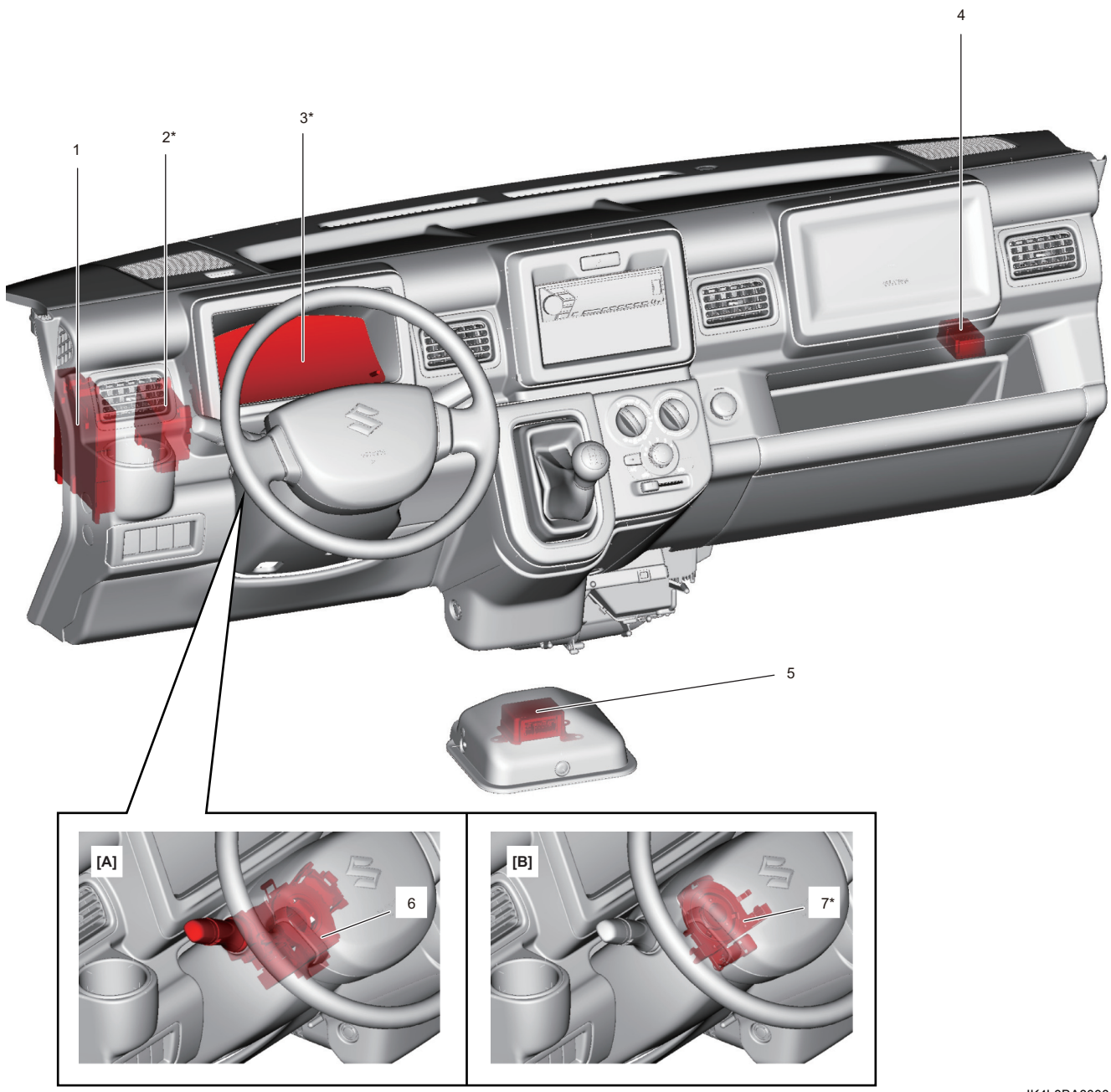

IK4L0BA80004-02

AENK4L0B.book Page 10 Thursday, August 29, 2019 10:31 AM

[A]: Model có trang bị hệ thống điều khiển đèn pha/cos tự động	2. Cụm điều khiển P/S (nếu được trang bị)	5. SDM (nếu được trang bị)
[B]: Model không trang bị hệ thống điều khiển đèn pha/cos tự động	3. Cụm đồng hồ	6. Công tắc đèn và công tắc xi nhan
1. BCM	4. Cụm điều khiển hệ thống TPMS	7. Cảm biến góc lái (nếu được trang bị)

Khoang động cơ

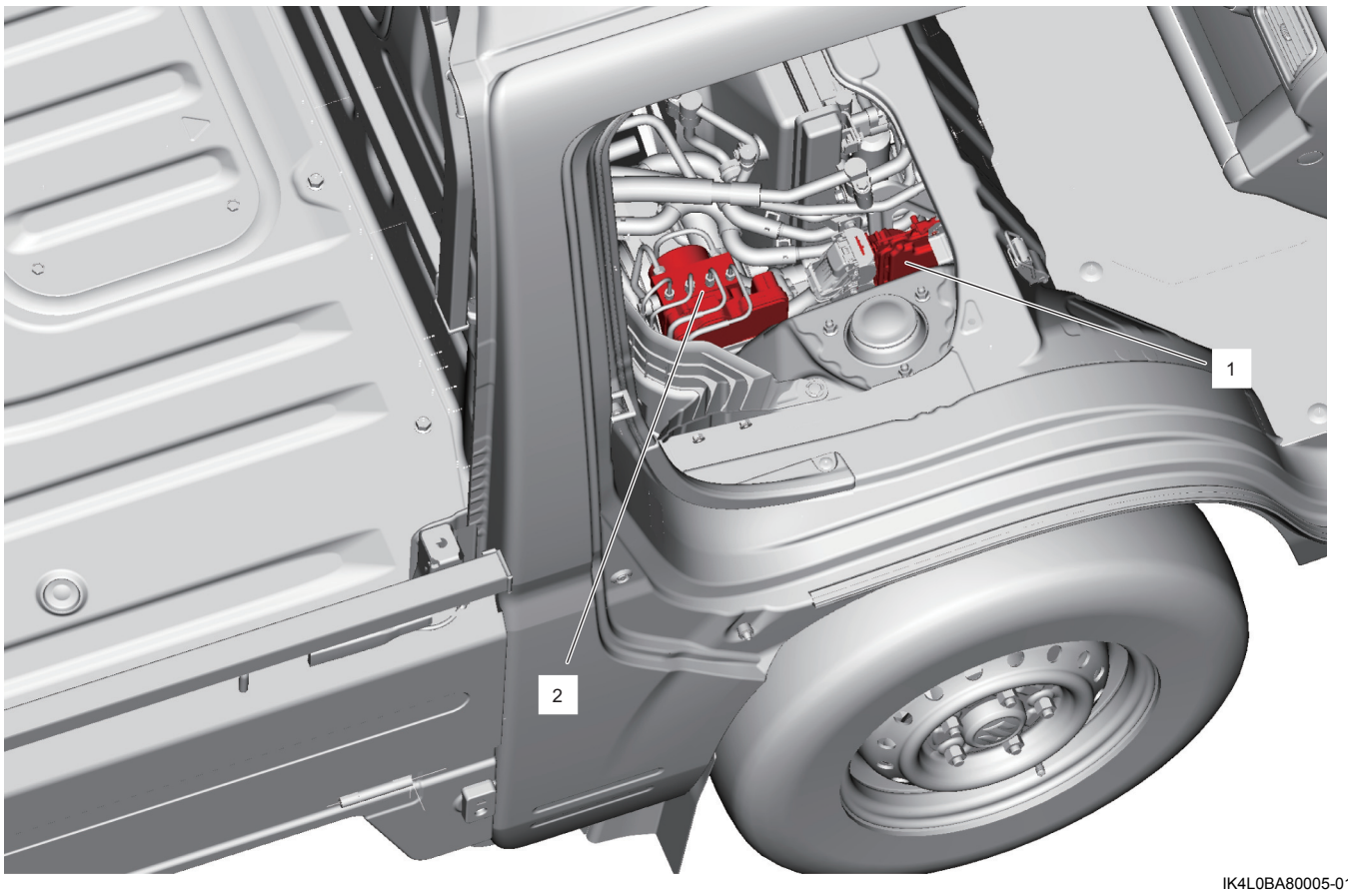

IK4L0BA80005-01

1. ECM	2. Cụm điều khiển ABS / ESP® (nếu được trang bị)

AENK4L0B.book Page 11 Thursday, August 29, 2019 10:31 AM

Thông tin và quy trình chẩn đoán

Kiểm tra giao tiếp CAN

AENK4L0BA804001

Sử dụng máy chẩn đoán SUZUKI, thực hiện “Communication Bus Check” (Kiểm tra đường truyền) và kiểm tra DTC của tất cả các cụm điều khiển kết nối với đường truyền CAN.

Tình trạng	Hành động	Tham khảo
Chỉ phát hiện được DTC cũ ở một trong các hệ thống	Thực hiện các bước sau. 1. Rút và cắm tất cả giắc cắm cảm biến và cụm điều khiển được kết nối với đường truyền CAN. 2. Kiểm tra tất cả nguồn điện cụm điều khiển (bao gồm cả cầu chì) được kết nối với đường truyền CAN. 3. Khởi động động cơ và kiểm tra DTC khi chạy cầm chừng. Nếu DTC được phát hiện là một DTC cũ, có thể có một sự cố tạm thời do kết nối kém tại giắc cắm hoặc bộ cấp nguồn bị lỗi.	—
“Control Module Bus Off ” (Cụm điều khiển không truyền và nhận được dữ liệu) được phát hiện ở trong một trong các hệ thống (DTC hiện tại)	Thực hiện “Troubleshooting for Communication Bus Off” (Khắc phục sự cố đường truyền bị ngắt).	☞(Trang 10H-23)
Chỉ “Lost Communication” (Mất đường truyền) được phát hiện trong một trong các hệ thống (DTC hiện tại)	Thực hiện “Troubleshooting for Lost Communication” (Khắc phục sự cố mất đường truyền).	☞(Trang 10H-13)
Máy chẩn đoán SUZUKI không hiển thị gì (Không thể giao tiếp với bất kỳ hệ thống nào.)	Kiểm tra xem máy chẩn đoán SUZUKI có thể giao tiếp bằng cách kết nối với một xe khác không.	—
	Thực hiện “Troubleshooting for Communication Bus Off” (Khắc phục sự cố đường truyền bị ngắt).	☞(Trang 10H-23)

Bảng CAN DTC (Mất đường truyền và Đường truyền bị ngắt)

AENK4L0BA804002

DTC	Tên DTC	Điều kiện phát hiện
ECM		
U0073 ☞(Trang 10H-23)	Cụm điều khiển không truyền và nhận được dữ liệu	ECM không thể liên tục truyền và nhận dữ liệu qua CAN trong thời gian quy định.
U0121 ☞(Trang 10H-13)	Mất đường truyền với cụm điều khiển ABS / ESP®	Lỗi nhận dữ liệu từ cụm điều khiển ABS / ESP® thông qua CAN liên tục trong thời gian quy định.
U0140 ☞(Trang 10H-13)	Mất đường truyền với cụm điều khiển thân xe	Lỗi nhận dữ liệu từ BCM qua CAN liên tục trong thời gian quy định.
U0155 ☞(Trang 10H-13)	Mất đường truyền với cụm điều khiển cụm táp lô (IPC)	Lỗi nhận dữ liệu từ cụm đồng hồ qua CAN liên tục trong thời gian quy định.
Cụm điều khiển ABS / ESP®		
U0073 ☞(Trang 10H-23)	Cụm điều khiển không truyền và nhận được dữ liệu	Cụm điều khiển ABS / ESP® không thể liên tục truyền và nhận dữ liệu qua CAN trong thời gian quy định.
U0100 ☞(Trang 10H-13)	Mất đường truyền với ECM	Lỗi nhận dữ liệu từ ECM qua CAN liên tục trong thời gian quy định.
U0126 ☞(Trang 10H-13)	Mất đường truyền với cụm cảm biến góc lái	Lỗi nhận dữ liệu từ công tắc đèn và công tắc xi nhan thông qua CAN liên tục trong thời gian quy định.