AENK4L0B.book Page 107 Thursday, August 29, 2019 10:31 AM

Khắc phục sự cố DTC

Bước	Hành động	Có	Không
1	*Đã tiến hành "Kiểm tra hệ thống điều khiển động cơ và kiểm soát khí thải" chưa?*	Chuyển sang Bước 2.	Chuyển sang "Kiểm tra hệ thống điều khiển động cơ và kiểm soát khí thải" (Trang 1A-19).
2	**Kiểm tra lại DTC** 1) Xóa DTC. 2) Thực hiện hiệu chuẩn hệ thống điều khiển bướm ga điện. ☞(Trang 1C-5) 3) Kiểm tra lại DTC. *Vẫn phát hiện DTC P2101/P2119?*	Chuyển sang Bước 3.	Kết thúc.
3	**Kiểm tra mạch điều khiển bộ chấp hành bướm ga** 1) Hãy kiểm tra mạch điều khiển bộ chấp hành bướm ga theo Bước 2 trong "DTC P2100" (Trang 1A-103). *Kết quả kiểm tra có ỔN không?*	Chuyển sang Bước 4.	Sửa chữa hoặc thay thế bộ dây điện bị hỏng.
4	**Kiểm tra bộ thân bướm ga điện** 1) Kiểm tra hoạt động bộ thân bướm ga điện. ☞(Trang 1C-3) *Kết quả kiểm tra có ỔN không?*	Thay ECM và kiểm tra lại DTC. ☞(Trang 1C-2)	Thay thế bộ thân bướm ga điện. ☞(Trang 1D-12)

DTC P2122/P2123

AENK4L0B1104044

Điều kiện phát hiện lỗi DTC và Khu vực có sự cố

Điều kiện phát hiện lỗi DTC	Khu vực có sự cố
P2122: Mạch công tắc / cảm biến vị trí bàn đạp / bướm ga "D" thấp Điện áp đầu ra mạch tín hiệu (chính) cảm biến APP thấp hơn 0,4 V. (lô-gic phát hiện 1 D/C)	• Cảm biến APP (chính) và/hoặc mạch của nó • ECM
P2123: Mạch công tắc / cảm biến vị trí bàn đạp / bướm ga "D" cao Điện áp đầu ra mạch tín hiệu (chính) cảm biến APP cao hơn 4,8 V. (lô-gic phát hiện 1 D/C)	

AENK4L0B.book Page 108 Thursday, August 29, 2019 10:31 AM

Sơ đồ mạch

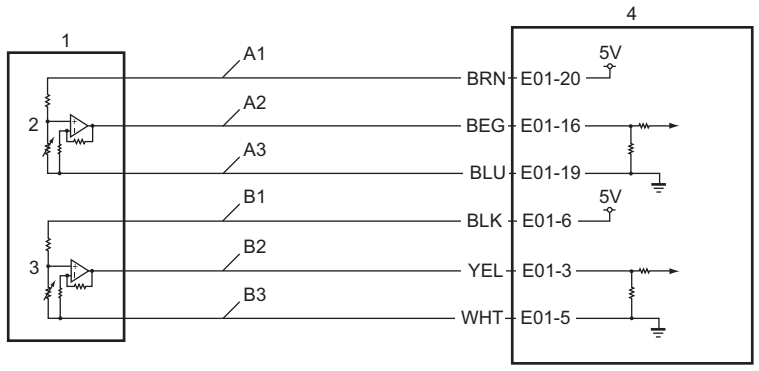

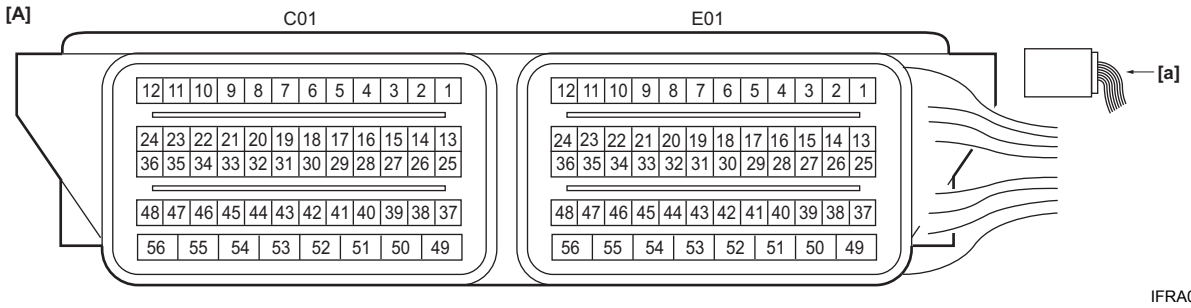

IFRA0A111030-01

[A]: Giắc cắm ECM (Góc nhìn: [a])	B1: Mạch cấp nguồn (phụ) cảm biến APP	2. Cảm biến APP (chính)
A1: Mạch cấp nguồn (chính) cảm biến APP	B2: Mạch tín hiệu (phụ) cảm biến APP	3. Cảm biến APP (phụ)
A2: Mạch tín hiệu (chính) cảm biến APP	B3: Mạch nối đất (phụ) cảm biến APP	4. ECM
A3: Mạch nối đất (chính) cảm biến APP	1. Cảm biến APP	

Quy trình xác nhận DTC

LƯU Ý

Kiểm tra để đảm bảo thỏa mãn điều kiện sau trong “Quy trình xác nhận DTC” này.

- **Điện áp bình điện > 8 V**

1) Xoay công tắc máy về vị trí “ON” trong 10 giây.

AENK4L0B.book Page 109 Thursday, August 29, 2019 10:31 AM

Khắc phục sự cố DTC

Bước	Hành động	Có	Không
1	*Đã tiến hành "Kiểm tra hệ thống điều khiển động cơ và kiểm soát khí thải" chưa?*	Chuyển sang Bước 2.	Chuyển sang "Kiểm tra hệ thống điều khiển động cơ và kiểm soát khí thải" (Trang 1A-19).
2	**Kiểm tra cơ cấu gắn bộ bàn đạp ga (tích hợp cảm biến APP)** 1) Kiểm tra để đảm bảo bộ bàn đạp ga (tích hợp cảm biến APP) được gắn đúng vào thân xe (ví dụ: không bị mắc vào tấm thảm sàn, v.v.). *Kết quả kiểm tra có ỔN không?*	Chuyển sang Bước 3.	Lắp lại chính xác bộ bàn đạp ga (tích hợp cảm biến APP). ☞(Trang 1C-6)
3	**Kiểm tra mạch cấp nguồn (chính) cảm biến APP** 1) Với công tắc máy ở vị trí "OFF", rút giắc cắm cảm biến APP. 2) Kiểm tra xem kết nối cực tới giắc cắm cảm biến APP có chính xác không. 3) Nếu kết nối ỔN, hãy xoay công tắc máy về vị trí "ON". 4) Kiểm tra để đảm bảo điện áp giữa "A1" và "A3" xấp xỉ 5 V. *Kết quả kiểm tra có ỔN không?*	Chuyển sang Bước 5.	Chuyển sang Bước 4.
4	**Kiểm tra mạch nối đất (chính) cảm biến APP** 1) Kiểm tra để đảm bảo điện áp giữa "A1" và dây nối đất xấp xỉ 5 V. *Kết quả kiểm tra có ỔN không?*	Sửa mạch "A3". Nếu vẫn phát hiện DTC này, hãy thay thế ECM và kiểm tra lại DTC. ☞(Trang 1C-2)	Sửa mạch "A1". Nếu vẫn phát hiện DTC này, hãy thay thế ECM và kiểm tra lại DTC. ☞(Trang 1C-2)
5	**Kiểm tra mạch tín hiệu (chính) cảm biến APP** 1) Với công tắc máy ở vị trí "OFF", rút giắc cắm "C01" và "E01" khỏi ECM. 2) Kiểm tra xem kết nối cực tới các giắc cắm "C01" và "E01" đã đúng chưa. 3) Nếu các kết nối đều ỔN, hãy kiểm tra những điểm sau. • Điện trở mạch "A2": dưới 1 Ω • Điện trở giữa mạch "A2" và dây nối đất: vô cực • Điện trở giữa cực mạch "A2" và cực khác tại giắc cắm cảm biến APP: vô cực • Điện áp mạch "A2": xấp xỉ 0 V (Khi công tắc máy ở vị trí "ON") *Kết quả kiểm tra có ỔN không?*	Chuyển sang Bước 6.	Sửa chữa hoặc thay thế bộ dây điện bị hỏng.
6	**Kiểm tra cảm biến APP** 1) Kiểm tra cảm biến APP. ☞(Trang 1C-5) *Kết quả kiểm tra có ỔN không?*	Thay ECM và kiểm tra lại DTC. ☞(Trang 1C-2)	Thay bộ bàn đạp ga (tích hợp cảm biến APP). ☞(Trang 1C-6)

DTC P2127/P2128

AENK4L0B1104045

Điều kiện phát hiện lỗi DTC và Khu vực có sự cố

Điều kiện phát hiện lỗi DTC	Khu vực có sự cố
P2127: Mạch công tắc / cảm biến vị trí bàn đạp / bướm ga "E" thấp Điện áp đầu ra mạch tín hiệu (phụ) cảm biến APP thấp hơn 0,2 V. (lô-gic phát hiện 1 D/C)	• Cảm biến APP (phụ) và/hoặc mạch của nó • ECM
P2128: Mạch công tắc / cảm biến vị trí bàn đạp / bướm ga "E" cao Điện áp đầu ra mạch tín hiệu (phụ) cảm biến APP cao hơn 2,4 V. (lô-gic phát hiện 1 D/C)	