AENK4L0B.book Page 111 Thursday, August 29, 2019 10:31 AM

Khắc phục sự cố DTC

Bước	Hành động	Có	Không
1	*Đã tiến hành "Kiểm tra hệ thống điều khiển động cơ và kiểm soát khí thải" chưa?*	Chuyển sang Bước 2.	Chuyển sang "Kiểm tra hệ thống điều khiển động cơ và kiểm soát khí thải" (Trang 1A-19).
2	**Kiểm tra cơ cấu gắn bộ bàn đạp ga (tích hợp cảm biến APP)** 1) Kiểm tra để đảm bảo bộ bàn đạp ga (tích hợp cảm biến APP) được gắn đúng vào thân xe (ví dụ: không bị mắc vào tấm thảm sàn, v.v.). *Kết quả kiểm tra có ỔN không?*	Chuyển sang Bước 3.	Lắp lại chính xác bộ bàn đạp ga (tích hợp cảm biến APP). ☞(Trang 1C-6)
3	**Kiểm tra mạch cấp nguồn (phụ) cảm biến APP** 1) Với công tắc máy ở vị trí "OFF", rút giắc cắm cảm biến APP. 2) Kiểm tra xem kết nối cực tới giắc cắm cảm biến APP có chính xác không. 3) Nếu kết nối ỔN, hãy xoay công tắc máy về vị trí "ON". 4) Kiểm tra để đảm bảo điện áp giữa "B1" và "B3" xấp xỉ 5 V. *Kết quả kiểm tra có ỔN không?*	Chuyển sang Bước 5.	Chuyển sang Bước 4.
4	**Kiểm tra mạch nối đất (phụ) cảm biến APP** 1) Kiểm tra để đảm bảo điện áp giữa "B1" và dây nối đất xấp xỉ 5 V. *Kết quả kiểm tra có ỔN không?*	Sửa mạch "B3". Nếu vẫn phát hiện DTC này, hãy thay thế ECM và kiểm tra lại DTC. ☞(Trang 1C-2)	Sửa mạch "B1". Nếu vẫn phát hiện DTC này, hãy thay thế ECM và kiểm tra lại DTC. ☞(Trang 1C-2)
5	**Kiểm tra mạch tín hiệu (phụ) cảm biến APP** 1) Với công tắc máy ở vị trí "OFF", rút giắc cắm "C01" và "E01" khỏi ECM. 2) Kiểm tra xem kết nối cực tới các giắc cắm "C01" và "E01" đã đúng chưa. 3) Nếu các kết nối đều ỔN, hãy kiểm tra những điểm sau. • Điện trở mạch "B2": dưới 1 Ω • Điện trở giữa mạch "B2" và dây nối đất: vô cực • Điện trở giữa cực mạch "B2" và cực khác tại giắc cắm cảm biến APP: vô cực • Điện áp mạch "B2": xấp xỉ 0 V (khi công tắc máy ở vị trí "ON") *Kết quả kiểm tra có ỔN không?*	Chuyển sang Bước 6.	Sửa mạch tín hiệu (phụ) cảm biến APP.
6	**Kiểm tra cảm biến APP** 1) Kiểm tra cảm biến APP. ☞(Trang 1C-5) *Kết quả kiểm tra có ỔN không?*	Thay ECM và kiểm tra lại DTC. ☞(Trang 1C-2)	Thay bộ bàn đạp ga (tích hợp cảm biến APP). ☞(Trang 1C-6)

DTC P2135

AENK4L0B1104046

Điều kiện phát hiện lỗi DTC và Khu vực có sự cố

Điều kiện phát hiện lỗi DTC	Khu vực có sự cố
P2135: Tương quan điện áp công tắc / cảm biến vị trí bàn đạp / bướm ga "A"/"B" Chênh lệch giữa điện áp tín hiệu (chính) cảm biến TP và điện áp tín hiệu (phụ) cảm biến TP cao hơn giá trị quy định. (lô-gic phát hiện 1 D/C)	• Cảm biến TP và/hoặc mạch của nó • Bộ thân bướm ga điện • ECM

Sơ đồ mạch

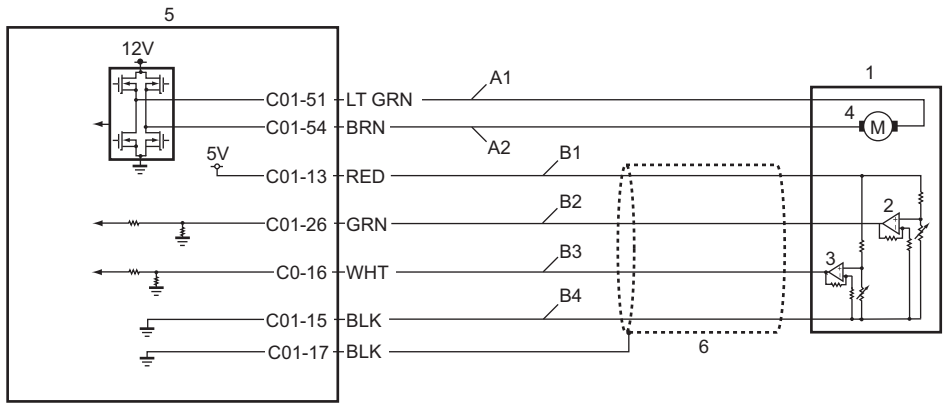

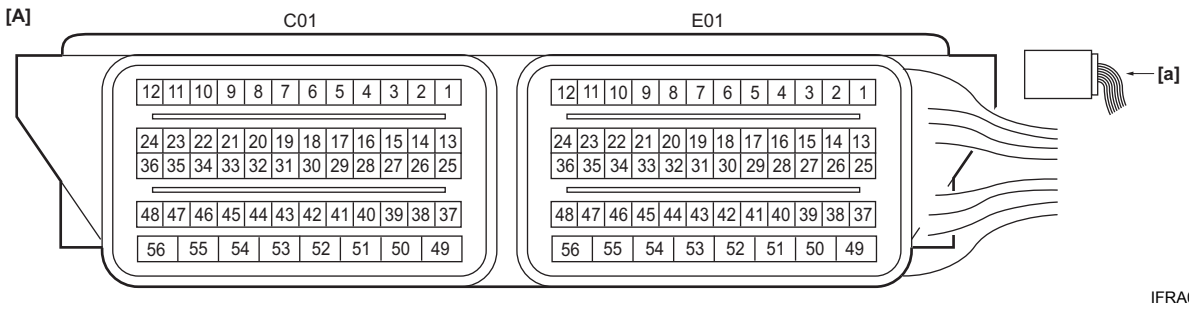

IFRA0A111016-01

[A]: Giắc cắm ECM (Góc nhìn: [a])	B3: Mạch tín hiệu (phụ) cảm biến TP	4. Bộ chấp hành bướm ga
A1: Mạch điều khiển bộ chấp hành bướm ga (đóng)	B4: Mạch nối đất cảm biến TP	5. ECM
A2: Mạch điều khiển bộ chấp hành bướm ga (mở)	1. Bộ thân bướm ga điện	6. Bọc bảo vệ dây điện
B1: Mạch cấp nguồn cảm biến TP	2. Cảm biến TP (chính)	
B2: Mạch tín hiệu (chính) cảm biến TP	3. Cảm biến TP (phụ)	

Quy trình xác nhận DTC

LƯU Ý

Kiểm tra để đảm bảo DTC sau đây không bị phát hiện trong “Quy trình xác nhận DTC” này.

- **Cảm biến TP (P0122, P0123, P0222 và P0223)**

1) Xoay công tắc máy về vị trí “ON” trong 10 giây.
2) Giữ bàn đạp ga ở vị trí được nhấn hoàn toàn trong 2 giây.
3) Nhả bàn đạp ga trong 2 giây.
4) Lặp lại Bước 2) - 3) 3 lần.

AENK4L0B.book Page 113 Thursday, August 29, 2019 10:31 AM

Khắc phục sự cố DTC

Bước	Hành động	Có	Không
1	*Đã tiến hành "Kiểm tra hệ thống điều khiển động cơ và kiểm soát khí thải" chưa?*	Chuyển sang Bước 2.	Chuyển sang "Kiểm tra hệ thống điều khiển động cơ và kiểm soát khí thải" (Trang 1A-19).
2	**Kiểm tra bộ dây điện** 1) Kiểm tra những điểm sau. • Mạch "B1", "B2" và "B4": Tham khảo Bước 2 - 4 trong "DTC P0122/P0123" (Trang 1A-64). • Mạch "B3": Tham khảo Bước 4 trong "DTC P0222/P0223" (Trang 1A-76). *Kết quả kiểm tra có ỔN không?*	Chuyển sang Bước 3.	Sửa chữa hoặc thay thế bộ dây điện bị hỏng.
3	**Kiểm tra cảm biến TP** 1) Kiểm tra hoạt động của cảm biến TP tham khảo "Kiểm tra hoạt động cảm biến TP" trong "Kiểm tra bộ thân bướm ga điện trên xe" trong Phần 1C (Trang 1C-3). *Kết quả kiểm tra có ỔN không?*	Thay ECM và kiểm tra lại DTC. ☞(Trang 1C-2)	Thay thế bộ thân bướm ga điện. ☞(Trang 1D-12)

DTC P2138

AENK4L0B1104047

Điều kiện phát hiện lỗi DTC và Khu vực có sự cố

Điều kiện phát hiện lỗi DTC	Khu vực có sự cố
P2138: Tương quan điện áp công tắc/cảm biến vị trí bàn đạp/bướm ga "D"/"E" Chênh lệch giữa một nửa tín hiệu (chính) cảm biến APP và tín hiệu (phụ) cảm biến APP cao hơn giá trị quy định. (lô-gic phát hiện 1 D/C)	• Cảm biến APP và/hoặc mạch của nó • ECM

Sơ đồ mạch

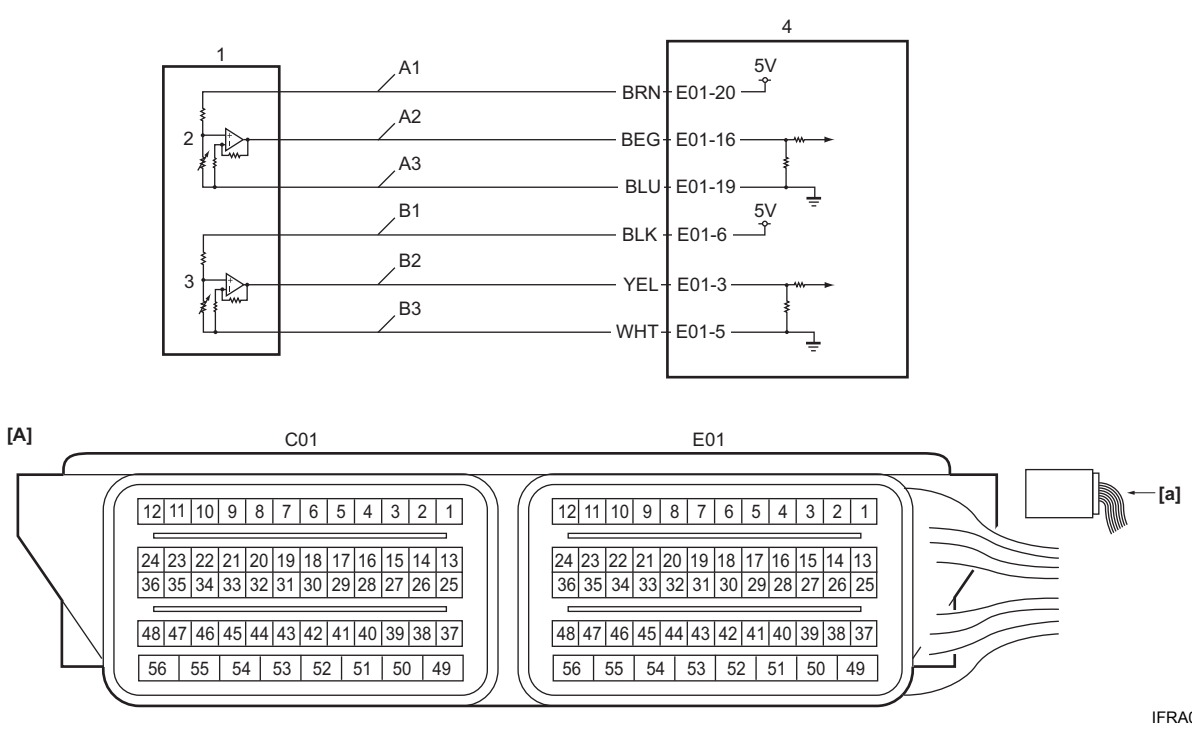

[A]: Giắc cắm ECM (Góc nhìn: [a])	B1: Mạch cấp nguồn (phụ) cảm biến APP	2. Cảm biến APP (chính)
A1: Mạch cấp nguồn (chính) cảm biến APP	B2: Mạch tín hiệu (phụ) cảm biến APP	3. Cảm biến APP (phụ)
A2: Mạch tín hiệu (chính) cảm biến APP	B3: Mạch nối đất (phụ) cảm biến APP	4. ECM
A3: Mạch nối đất (chính) cảm biến APP	1. Cảm biến APP	