AENK4L0B.book Page 114 Thursday, August 29, 2019 10:31 AM

Quy trình xác nhận DTC

LƯU Ý

- **Kiểm tra để đảm bảo thỏa mãn điều kiện sau trong "Quy trình xác nhận DTC" này.**
  - **Điện áp hệ thống > 8 V**
- **Kiểm tra để đảm bảo DTC sau đây không bị phát hiện trong "Quy trình xác nhận DTC" này.**
  - **Cảm biến APP (P2122, P2123, P2127 và P2128)**

1) Xoay công tắc máy về vị trí "ON".
2) Giữ bàn đạp ga ở vị trí được nhấn hoàn toàn trong 2 giây.
3) Nhả bàn đạp ga trong 2 giây.
4) Lặp lại Bước 2) - 3) 3 lần.

Khắc phục sự cố DTC

Bước	Hành động	Có	Không
1	*Đã tiến hành "Kiểm tra hệ thống điều khiển động cơ và kiểm soát khí thải" chưa?*	Chuyển sang Bước 2.	Chuyển sang "Kiểm tra hệ thống điều khiển động cơ và kiểm soát khí thải" (Trang 1A-19).
2	**Kiểm tra bộ dây điện** 1) Kiểm tra những điểm sau. • Mạch "A1", "A2" và "A3": Tham khảo Bước 3 - 5 trong "DTC P2122/P2123" (Trang 1A-107). • Mạch "B1", "B2" và "B3": Tham khảo Bước 3 - 5 trong "DTC P2127/P2128" (Trang 1A-109). *Kết quả kiểm tra có ỔN không?*	Chuyển sang Bước 3.	Sửa chữa hoặc thay thế bộ dây điện bị hỏng.
3	**Kiểm tra cảm biến APP** 1) Kiểm tra hoạt động cảm biến APP. ☞(Trang 1C-5) *Kết quả kiểm tra có ỔN không?*	Thay ECM và kiểm tra lại DTC. ☞(Trang 1C-2)	Thay bộ bàn đạp ga (tích hợp cảm biến APP). ☞(Trang 1C-6)

DTC P2176

AENK4L0B1104048

Điều kiện phát hiện lỗi DTC và Khu vực có sự cố

Điều kiện phát hiện lỗi DTC	Khu vực có sự cố
P2176: Hệ thống điều khiển bộ chấp hành bướm ga - Vị trí cầm chừng không rõ Nếu gặp bất kỳ điều kiện nào sau đây. • Điện áp tín hiệu (chính) cảm biến TP hoặc tín hiệu (phụ) cảm biến TP tại vị trí mặc định nằm ngoài phạm vi quy định trong thời gian quy định. • Hiệu chuẩn hệ thống điều khiển bướm ga điện chưa hoàn tất. (lô-gic phát hiện 1 D/C, giám sát từng D/C)	• Cảm biến TP và/hoặc mạch của nó • Bộ thân bướm ga điện • ECM

AENK4L0B.book Page 115 Thursday, August 29, 2019 10:31 AM

Sơ đồ mạch

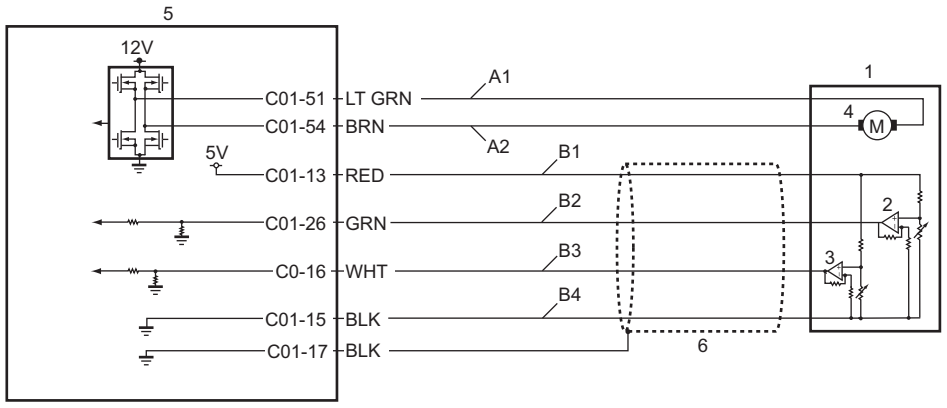

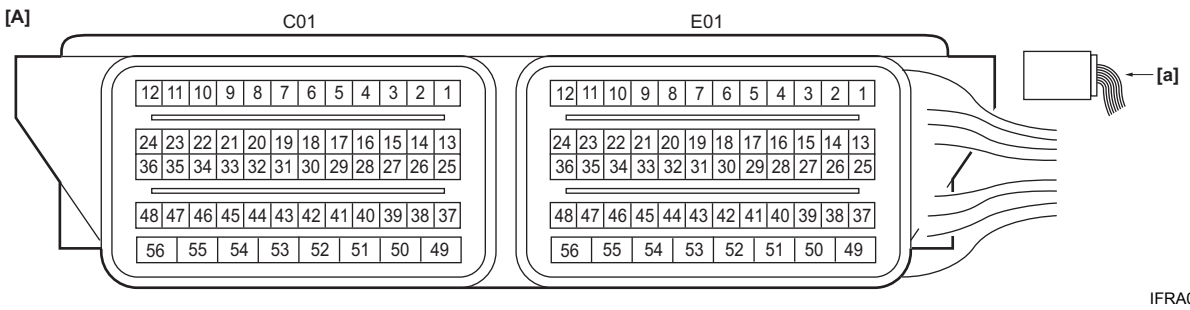

IFRA0A111016-01

[A]: Giắc cắm ECM (Góc nhìn: [a])	B3: Mạch tín hiệu (phụ) cảm biến TP	4. Bộ chấp hành bướm ga
A1: Mạch điều khiển bộ chấp hành bướm ga (đóng)	B4: Mạch nối đất cảm biến TP	5. ECM
A2: Mạch điều khiển bộ chấp hành bướm ga (mở)	1. Bộ thân bướm ga điện	6. Bọc bảo vệ dây điện
B1: Mạch cấp nguồn cảm biến TP	2. Cảm biến TP (chính)	
B2: Mạch tín hiệu (chính) cảm biến TP	3. Cảm biến TP (phụ)	

Quy trình xác nhận DTC

LƯU Ý

Kiểm tra để đảm bảo những điều kiện sau đây được thỏa mãn trong "Quy trình xác nhận DTC" này.

- **Điện áp bình điện > 10 V**
- **6 °C (43 °F) < ECT < 100 °C (212 °F)**
- **IAT > 6 °C (43 °F)**

1) Xoay công tắc máy về vị trí "ON" với bàn đạp ga được nhả trong 1 phút.
2) Xoay công tắc máy về vị trí "OFF".

Khắc phục sự cố DTC

Bước	Hành động	Có	Không
1	*Đã tiến hành "Kiểm tra hệ thống điều khiển động cơ và kiểm soát khí thải" chưa?*	Chuyển sang Bước 2.	Chuyển sang "Kiểm tra hệ thống điều khiển động cơ và kiểm soát khí thải" (Trang 1A-19).
2	**Hiệu chuẩn hệ thống điều khiển bướm ga điện** 1) Thực hiện hiệu chuẩn hệ thống điều khiển bướm ga điện. ☞(Trang 1C-5) 2) Kiểm tra lại DTC. *Vẫn phát hiện DTC P2176?*	Chuyển sang Bước 3.	Kết thúc.

AENK4L0B.book Page 116 Thursday, August 29, 2019 10:31 AM

Bước	Hành động	Có	Không
3	**Kiểm tra bộ dây điện** 1) Kiểm tra những điểm sau. • Mạch “B1”, “B2” và “B4”: Tham khảo Bước 2 - 4 trong “DTC P0122/P0123” (Trang 1A-64). • Mạch “B3”: Tham khảo Bước 4 trong “DTC P0222/P0223” (Trang 1A-76). *Kết quả kiểm tra có ỔN không?*	Chuyển sang Bước 4.	Sửa chữa hoặc thay thế bộ dây điện bị hỏng.
4	**Kiểm tra cảm biến TP** 1) Kiểm tra cảm biến TP tham khảo “Kiểm tra hoạt động cảm biến TP” trong “Kiểm tra bộ thân bướm ga điện trên xe” trong Phần 1C (Trang 1C-3). *Kết quả kiểm tra có ỔN không?*	Thay ECM và kiểm tra lại DTC. ☞(Trang 1C-2)	Thay thế bộ thân bướm ga điện. ☞(Trang 1D-12)

DTC P2226

AENK4L0B1104049

Điều kiện phát hiện lỗi DTC và Khu vực có sự cố

Điều kiện phát hiện lỗi DTC	Khu vực có sự cố
P2226: Mạch cảm biến áp suất khí quyển “A” Điện áp tín hiệu cảm biến áp suất khí quyển nằm ngoài giá trị quy định trong khoảng thời gian quy định. (lô-gic phát hiện 3 D/C)	Cảm biến áp suất khí quyển trong ECM

Quy trình xác nhận DTC

1) Xoay công tắc máy về vị trí “ON” trong 1 phút.

Khắc phục sự cố DTC

Bước	Hành động	Có	Không
1	*Đã tiến hành “Kiểm tra hệ thống điều khiển động cơ và kiểm soát khí thải” chưa?*	Chuyển sang Bước 2.	Chuyển sang “Kiểm tra hệ thống điều khiển động cơ và kiểm soát khí thải” (Trang 1A-19).
2	**Kiểm tra mạch cấp nguồn và mạch nối đất ECM** 1) Kiểm tra mạch cấp nguồn và mạch nối đất ECM. ☞(Trang 1A-130) *Kết quả kiểm tra có ỔN không?*	Thay ECM và kiểm tra lại DTC. ☞(Trang 1C-2)	Sửa chữa mạch cấp nguồn và mạch nối đất ECM.

DTC U0073

AENK4L0B1104050

Tham khảo “Khắc phục sự cố đường truyền bị ngắt” trong Phần 10H (Trang 10H-23).

DTC U0121

AENK4L0B1104058

Tham khảo “Khắc phục sự cố mất đường truyền” trong Phần 10H (Trang 10H-13).

DTC U0140

AENK4L0B1104051

Tham khảo “Khắc phục sự cố mất đường truyền” trong Phần 10H (Trang 10H-13).

DTC U0155

AENK4L0B1104052

Tham khảo “Khắc phục sự cố mất đường truyền” trong Phần 10H (Trang 10H-13).