AENK4L0B.book Page 13 Thursday, August 29, 2019 10:31 AM

Sơ đồ hệ thống điều khiển động cơ và kiểm soát khí thải

AENK4L0B1102001

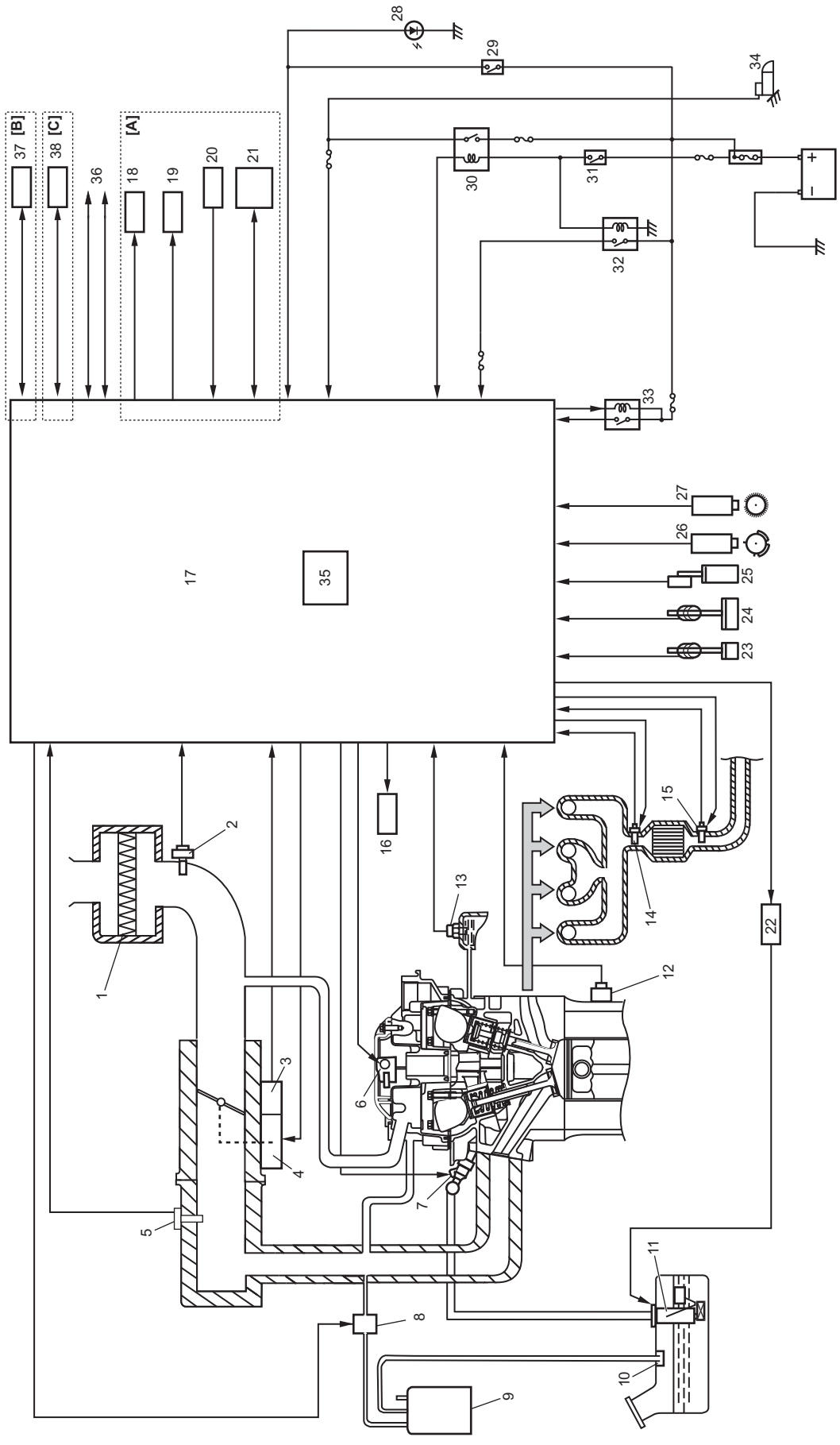

IK4L0B110001-01

AENK4L0B.book Page 14 Thursday, August 29, 2019 10:31 AM

[A]: Model có trang bị hệ thống điều hòa A/C	12. Cảm biến kích nổ	26. Cảm biến CMP
[B]: Model không trang bị hệ thống ABS/ESP®	13. Cảm biến ECT	27. Cảm biến CKP
[C]: Model có trang bị hệ thống ABS/ESP®	14. HO2S-1	28. Đèn phanh
1. Bộ lọc gió	15. HO2S-2	29. Công tắc đèn phanh
2. Cảm biến IAT	16. OCV	30. Rơ-le điều khiển mô-tơ khởi động
3. Cảm biến TP	17. ECM	31. Công tắc máy
4. Bộ chấp hành bướm ga	18. Rơ-le quạt làm mát két nước số 1, 2 và 3	32. Rơ-le IG11
5. Cảm biến MAP	19. Rơ-le máy nén A/C	33. Rơ-le chính
6. Cụm bô-bin	20. Cảm biến áp suất môi chất làm lạnh A/C	34. Mô-tơ khởi động
7. Kim phun nhiên liệu	21. Máy phát điện	35. Cảm biến áp suất khí quyển
8. Bộ van xả bộ hấp thụ hơi xăng EVAP	22. Rơ-le bơm nhiên liệu	36. Các cụm điều khiển và cảm biến được kết nối bởi CAN
9. Bộ hấp thụ hơi xăng EVAP	23. Công tắc CPP số 2	37. VSS
10. Van cắt nhiên liệu	24. Công tắc phanh	38. Cụm điều khiển ABS/ESP®
11. Bơm nhiên liệu (với bộ điều áp)	25. Cảm biến APP	

Lưu đồ hệ thống điều khiển động cơ và kiểm soát khí thải

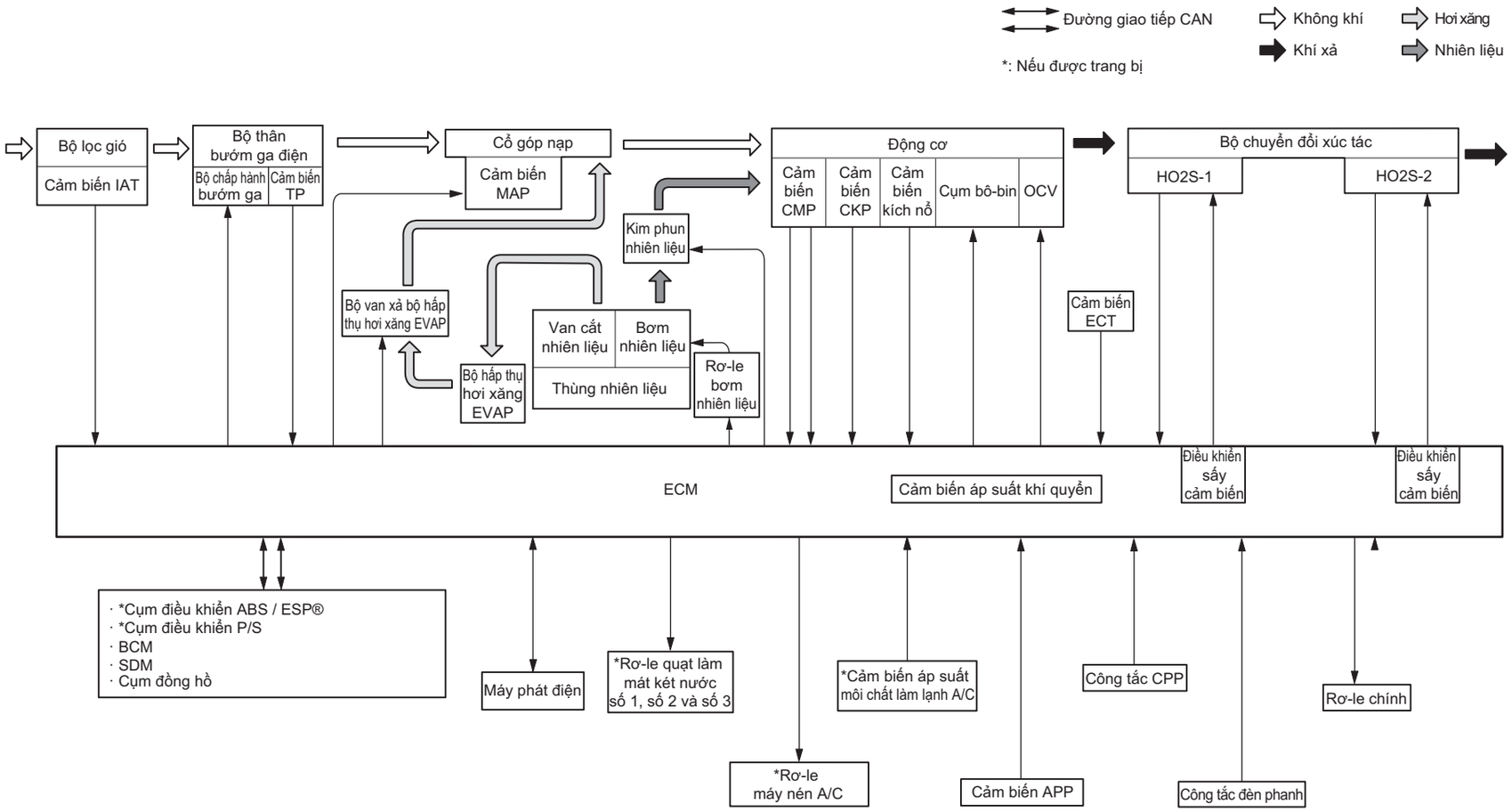

AENK4L0B.book Page 15 Thursday, August 29, 2019 10:31 AM