Lưu đồ hệ thống điều khiển động cơ và kiểm soát khí thải

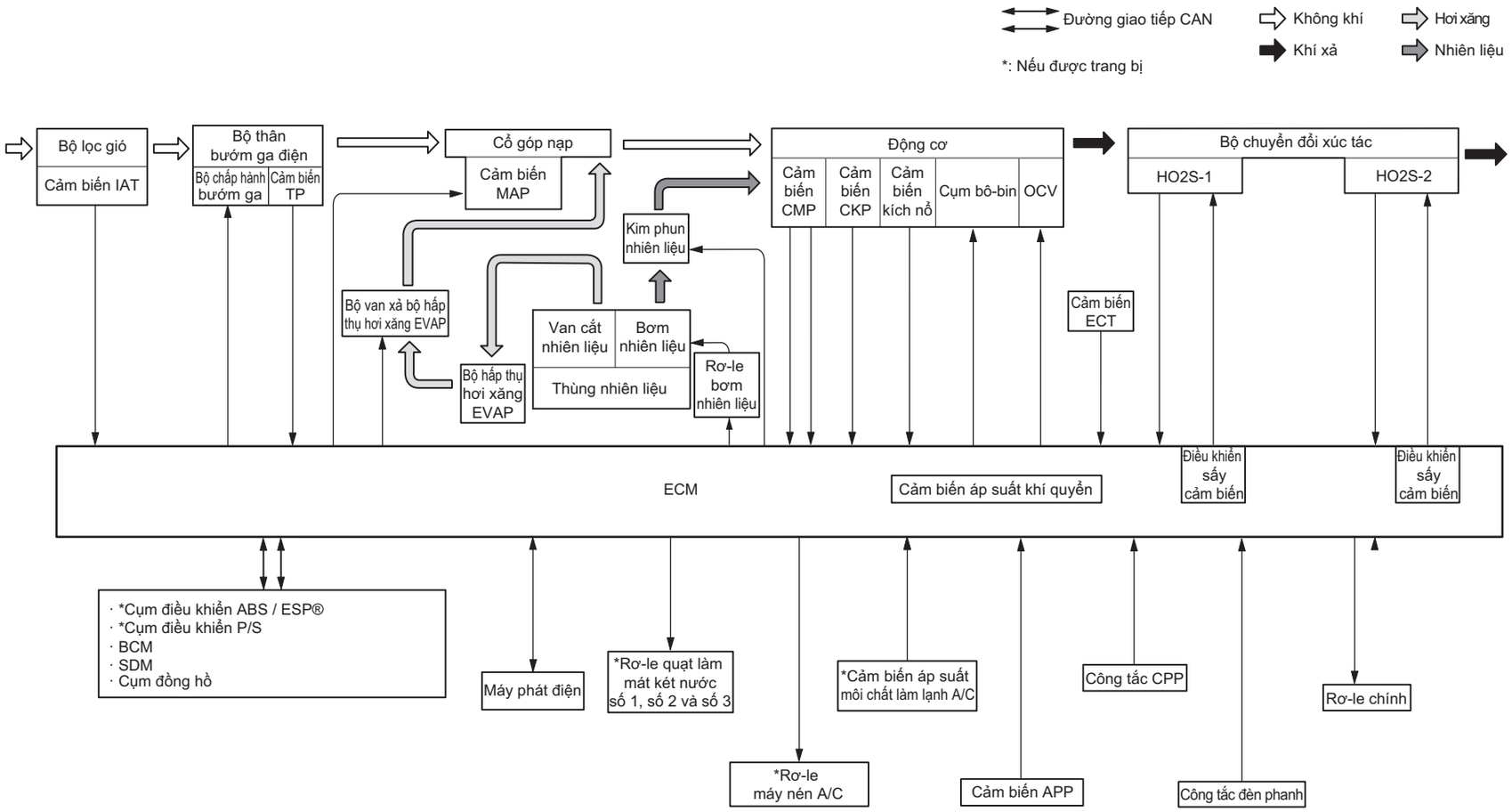

AENK4L0B.book Page 15 Thursday, August 29, 2019 10:31 AM

AENK4L0B.book Page 16 Thursday, August 29, 2019 10:31 AM

Sơ đồ mạch điện hệ thống điều khiển điện tử

AENK4L0B1102003

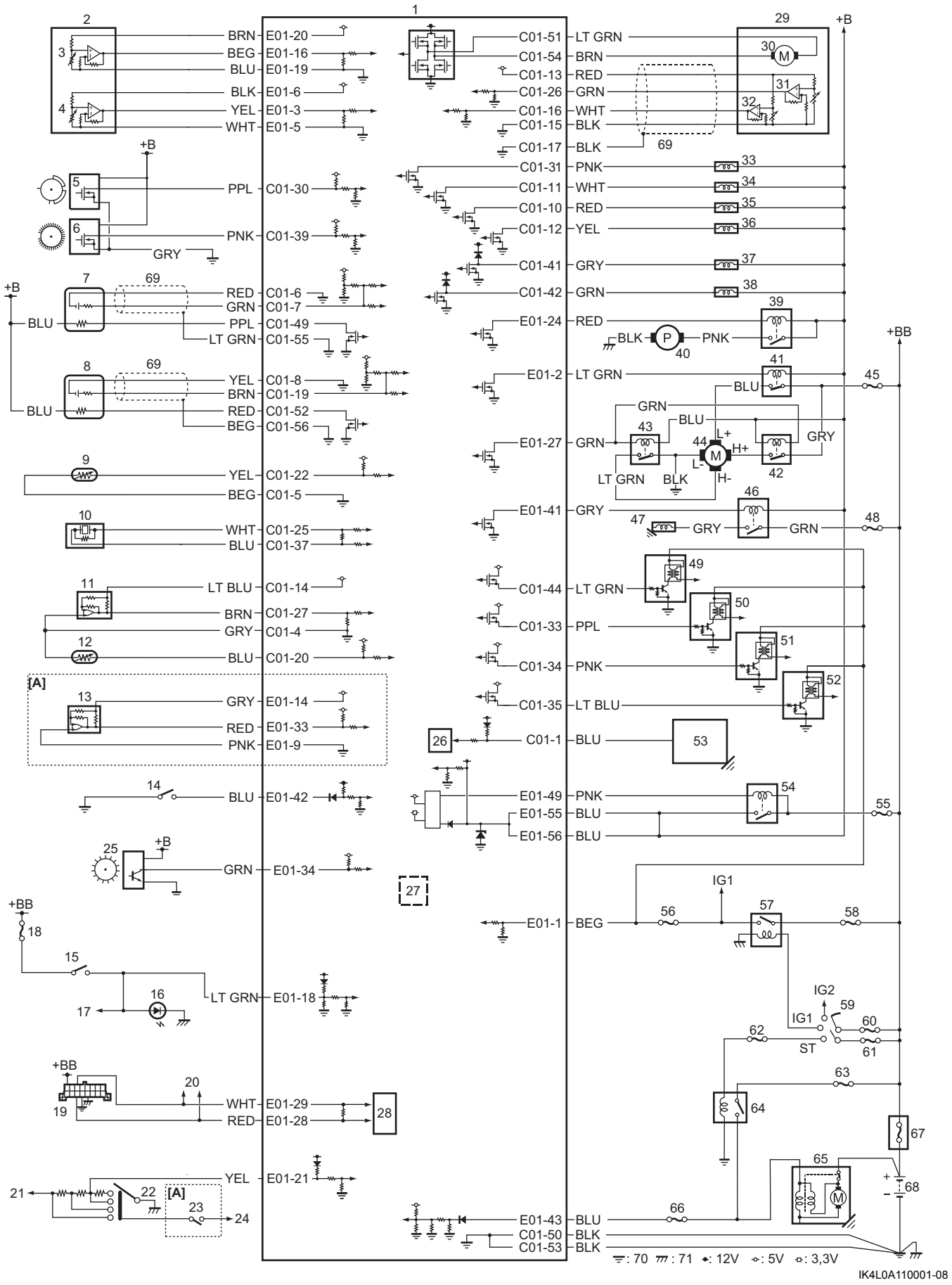

IK4L0A110001-08