AENK4L0B.book Page 16 Thursday, August 29, 2019 10:31 AM

Sơ đồ mạch điện hệ thống điều khiển điện tử

AENK4L0B1102003

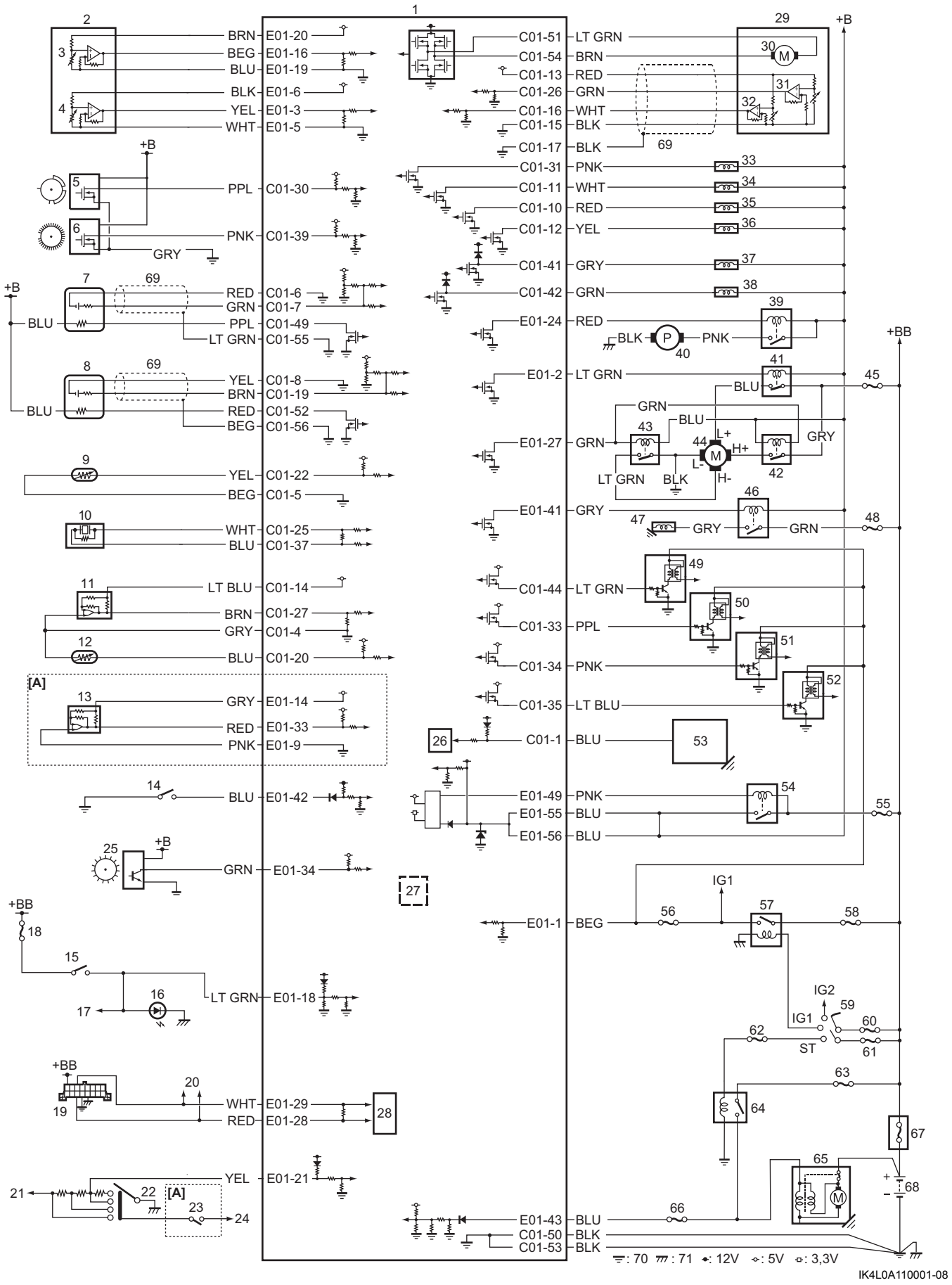

IK4L0A110001-08

AENK4L0B.book Page 17 Thursday, August 29, 2019 10:31 AM

[A]: Model có trang bị hệ thống điều hòa A/C	24. Đến BCM	48. Cầu chì “CPRSR”
1. ECM	25. VSS (Model không trang bị hệ thống ABS/ESP®)	49. Cụm bô-bin số 1
2. Cảm biến APP	26. Đường truyền LIN	50. Cụm bô-bin số 2
3. Cảm biến APP (chính)	27. Cảm biến áp suất khí quyển	51. Cụm bô-bin số 3
4. Cảm biến APP (phụ)	28. Bộ điều khiển CAN	52. Cụm bô-bin số 4
5. Cảm biến CMP	29. Bộ thân bướm ga điện	53. Máy phát điện
6. Cảm biến CKP	30. Bộ chấp hành bướm ga	54. Rơ-le chính
7. HO2S-1	31. Cảm biến TP (chính)	55. Cầu chì “FI MAIN”
8. HO2S-2	32. Cảm biến TP (phụ)	56. Cầu chì “IG”
9. Cảm biến IAT	33. Kim phun nhiên liệu số 1	57. Rơ-le IG11
10. Cảm biến kích nổ	34. Kim phun nhiên liệu số 2	58. Cầu chì “IGN”
11. Cảm biến MAP	35. Kim phun nhiên liệu số 3	59. Công tắc máy
12. Cảm biến ECT	36. Kim phun nhiên liệu số 4	60. Cầu chì “KEY”
13. Cảm biến áp suất môi chất làm lạnh A/C	37. Bộ van xả bộ hấp thụ hơi xăng EVAP	61. Cầu chì “KEY2”
14. Công tắc CPP	38. OCV	62. Cầu chì “ST SIG”
15. Công tắc đèn phanh	39. Rơ-le bơm nhiên liệu	63. Cầu chì “ST”
16. Đèn phanh	40. Bơm nhiên liệu	64. Rơ-le điều khiển mô-tơ khởi động
17. Đến các cụm điều khiển khác	41. Rơ-le quạt làm mát két nước số 1	65. Mô-tơ khởi động
18. Cầu chì đèn phanh “STOP”	42. Rơ-le quạt làm mát két nước số 2 (model có trang bị hệ thống điều hòa A/C)	66. Cầu chì “ST SIG2”
19. DLC	43. Rơ-le quạt làm mát két nước số 3 (model có trang bị hệ thống điều hòa A/C)	67. Hộp cầu chì chính
20. Đến các cụm điều khiển và cảm biến khác được kết nối bởi CAN	44. Quạt làm mát két nước	68. Bình điện
21. Đến mô-tơ quạt thổi gió	45. Cầu chì “RDTR”	69. Bọc bảo vệ dây điện
22. Công tắc điều chỉnh tốc độ quạt thổi gió	46. Rơ-le máy nén A/C (model có trang bị hệ thống điều hòa A/C)	70. Nối đất động cơ
23. Công tắc A/C	47. Máy nén A/C (model có trang bị hệ thống điều hòa A/C)	71. Nối đất thân xe

Bố trí đầu nối của giắc cắm ECM

LƯU Ý

Để biết tên mạch và điện áp đầu nối, tham khảo “Kiểm tra ECM và mạch của nó” (Trang 1A-119).

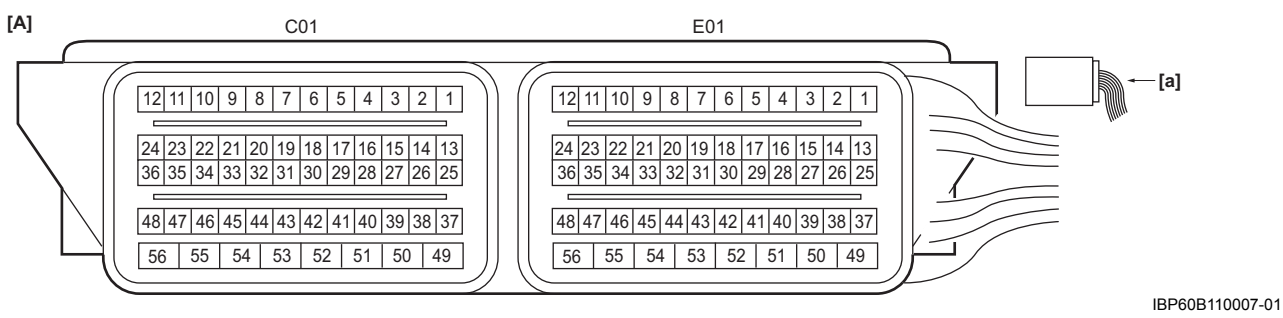

[A]: Giắc cắm ECM (Góc nhìn: [a])

AENK4L0B.book Page 18 Thursday, August 29, 2019 10:31 AM

Vị trí bộ phận

Vị trí các bộ phận của hệ thống điều khiển điện tử

AENK4L0B1103001

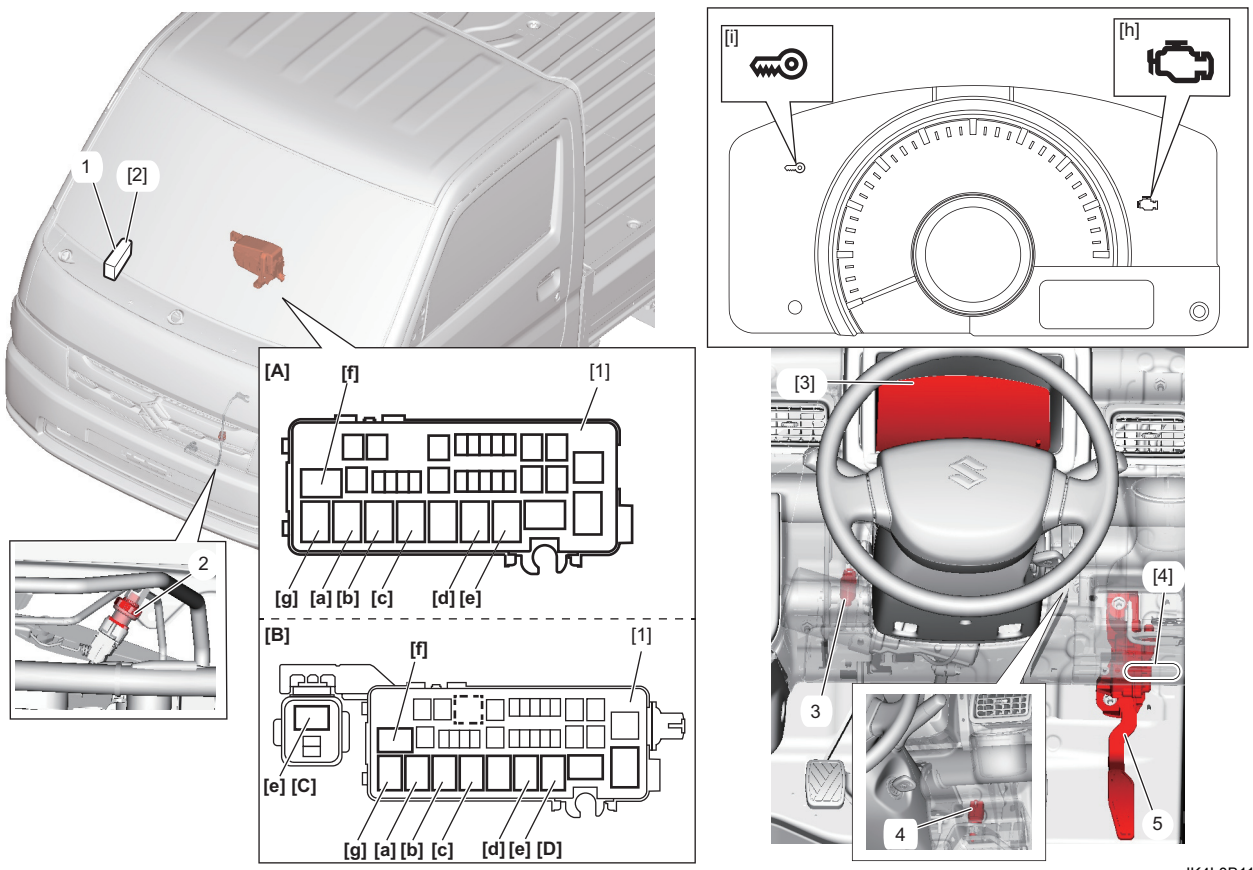

IK4L0B110009-01

Cảm biến thông tin	Thiết bị điều khiển	Khác
1. Cảm biến áp suất khí quyển	[a]: Rơ-le chính	[1]: Hộp cầu chì chính
2. Cảm biến áp suất môi chất làm lạnh A/C (model có trang bị hệ thống điều hòa A/C)	[b]: Rơ-le quạt làm mát két nước số 2 (model có trang bị hệ thống điều hòa A/C)	[2]: ECM
3. Công tắc CPP	[c]: Rơ-le bơm nhiên liệu	[3]: Cụm đồng hồ
4. Công tắc phanh	[d]: Rơ-le quạt làm mát két nước số 1	[4]: DLC
5. Cảm biến APP	[e]: Rơ-le điều khiển mô-tơ khởi động	[A]: RHD
	[f]: Rơ-le máy nén A/C (model có trang bị hệ thống điều hòa A/C)	[B]: LHD
	[g]: Rơ-le quạt làm mát két nước số 3 (model có trang bị hệ thống điều hòa A/C)	[C]: Model có giắc hộp kết nối
	[h]: MIL	[D]: Model hộp cầu chì
	[i]: Đèn báo hệ thống chống trộm	