AENK4L0B.book Page 18 Thursday, August 29, 2019 10:31 AM

Vị trí bộ phận

Vị trí các bộ phận của hệ thống điều khiển điện tử

AENK4L0B1103001

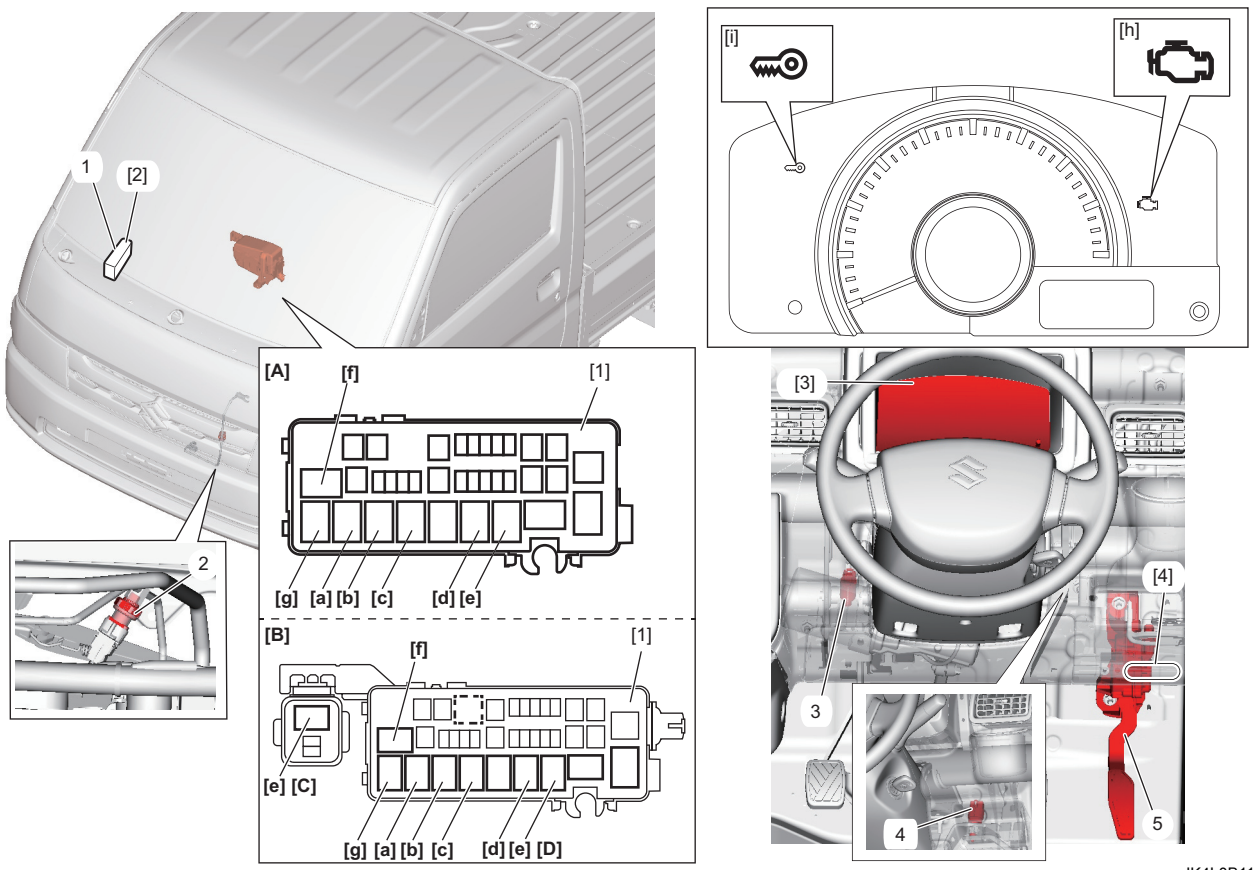

IK4L0B110009-01

Cảm biến thông tin	Thiết bị điều khiển	Khác
1. Cảm biến áp suất khí quyển	[a]: Rơ-le chính	[1]: Hộp cầu chì chính
2. Cảm biến áp suất môi chất làm lạnh A/C (model có trang bị hệ thống điều hòa A/C)	[b]: Rơ-le quạt làm mát két nước số 2 (model có trang bị hệ thống điều hòa A/C)	[2]: ECM
3. Công tắc CPP	[c]: Rơ-le bơm nhiên liệu	[3]: Cụm đồng hồ
4. Công tắc phanh	[d]: Rơ-le quạt làm mát két nước số 1	[4]: DLC
5. Cảm biến APP	[e]: Rơ-le điều khiển mô-tơ khởi động	[A]: RHD
	[f]: Rơ-le máy nén A/C (model có trang bị hệ thống điều hòa A/C)	[B]: LHD
	[g]: Rơ-le quạt làm mát két nước số 3 (model có trang bị hệ thống điều hòa A/C)	[C]: Model có giắc hộp kết nối
	[h]: MIL	[D]: Model hộp cầu chì
	[i]: Đèn báo hệ thống chống trộm	