AENK4L0B.book Page 18 Thursday, August 29, 2019 10:31 AM

Vị trí bộ phận

Vị trí các bộ phận của hệ thống điều khiển điện tử

AENK4L0B1103001

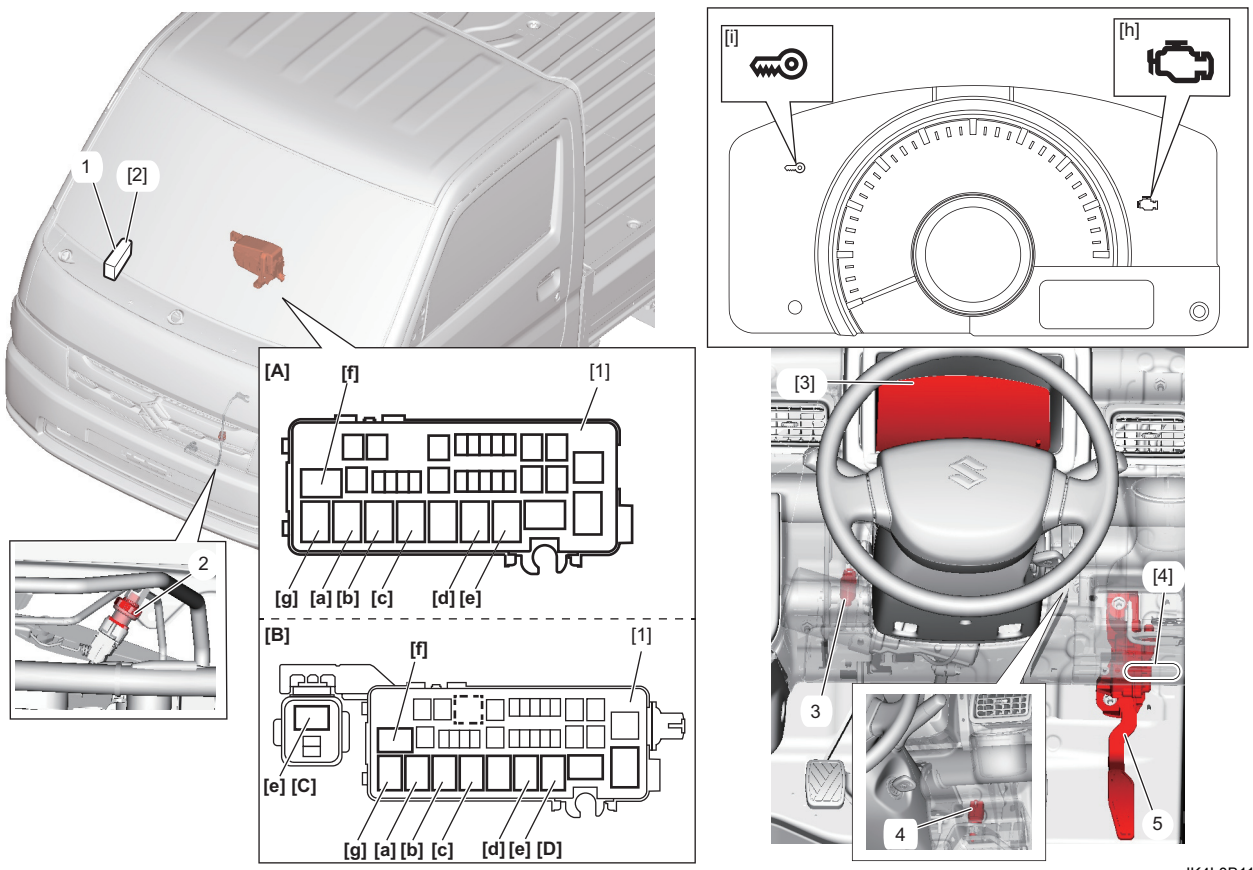

IK4L0B110009-01

Cảm biến thông tin	Thiết bị điều khiển	Khác
1. Cảm biến áp suất khí quyển	[a]: Rơ-le chính	[1]: Hộp cầu chì chính
2. Cảm biến áp suất môi chất làm lạnh A/C (model có trang bị hệ thống điều hòa A/C)	[b]: Rơ-le quạt làm mát két nước số 2 (model có trang bị hệ thống điều hòa A/C)	[2]: ECM
3. Công tắc CPP	[c]: Rơ-le bơm nhiên liệu	[3]: Cụm đồng hồ
4. Công tắc phanh	[d]: Rơ-le quạt làm mát két nước số 1	[4]: DLC
5. Cảm biến APP	[e]: Rơ-le điều khiển mô-tơ khởi động	[A]: RHD
	[f]: Rơ-le máy nén A/C (model có trang bị hệ thống điều hòa A/C)	[B]: LHD
	[g]: Rơ-le quạt làm mát két nước số 3 (model có trang bị hệ thống điều hòa A/C)	[C]: Model có giắc hộp kết nối
	[h]: MIL	[D]: Model hộp cầu chì
	[i]: Đèn báo hệ thống chống trộm	

AENK4L0B.book Page 19 Thursday, August 29, 2019 10:31 AM

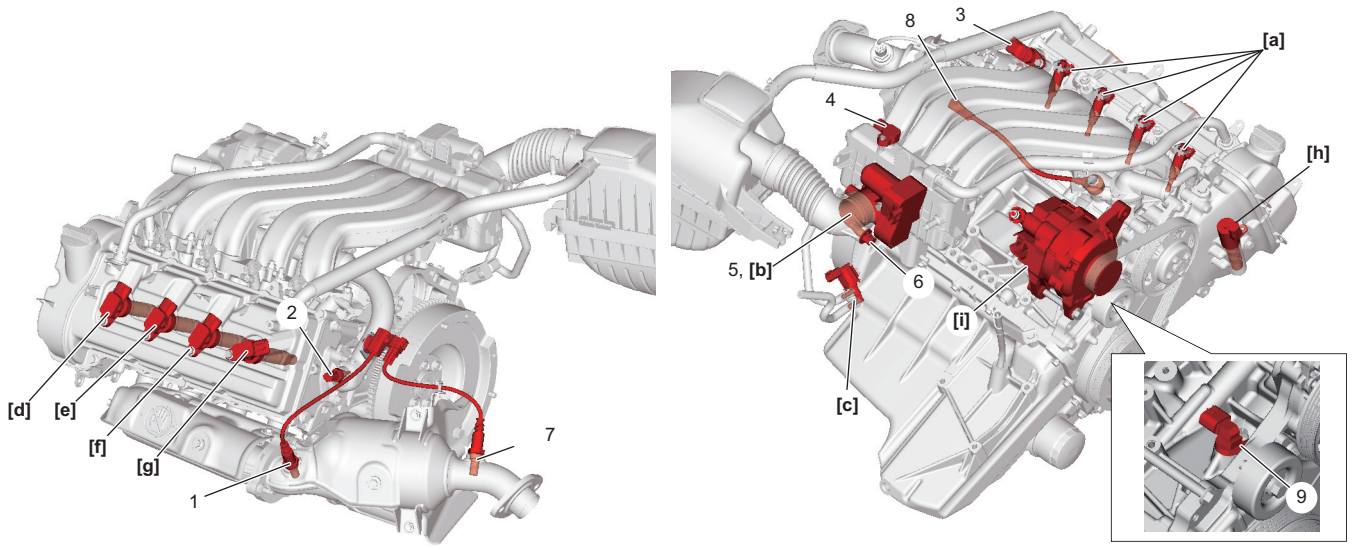

IK4L0A110022-02

Cảm biến thông tin	Thiết bị điều khiển	Khác
1. HO2S-1	[a]: Kim phun nhiên liệu	
2. Cảm biến ECT	[b]: Bộ thân bướm ga điện	
3. Cảm biến CMP	[c]: Bộ van xả bộ hấp thụ hơi xăng EVAP	
4. Cảm biến MAP	[d]: Cụm bô-bin số 1	
5. Cảm biến TP	[e]: Cụm bô-bin số 2	
6. Cảm biến IAT	[f]: Cụm bô-bin số 3	
7. HO2S-2	[g]: Cụm bô-bin số 4	
8. Cảm biến kích nổ	[h]: OCV	
9. Cảm biến CKP	[i]: Máy phát điện	

Thông tin và quy trình chẩn đoán

Kiểm tra hệ thống điều khiển động cơ và kiểm soát khí thải

AENK4L0B1104001

Tham khảo những mục sau đây để biết thông tin chi tiết từng bước.

Bước	Hành động	Có	Không
1	**Phân tích khiếu nại của khách hàng** 1) Tiến hành phân tích khiếu nại của khách hàng. ☞(Trang 1A-20) *Đã thực hiện phân tích khiếu nại của khách hàng chưa?*	Chuyển sang Bước 2.	Tiến hành phân tích khiếu nại của khách hàng.
2	**Kiểm tra, ghi lại và xóa DTC/dữ liệu bảng thông tin lưu tạm** 1) Kiểm tra xem có các DTC (bao gồm các DTC đang chờ xử lý) nào không. ☞(Trang 1A-22) *Có DTC / dữ liệu bảng thông tin lưu tạm nào không?*	In hoặc ghi lại các DTC và dữ liệu bảng thông tin lưu tạm rồi xóa chúng dựa theo “Xóa DTC” (Trang 1A-23), và chuyển sang Bước 3.	Chuyển sang Bước 4.
3	**Kiểm tra bằng mắt thường** 1) Tiến hành kiểm tra bằng mắt thường. ☞(Trang 1A-22) *Có tình trạng lỗi nào không?*	Sửa chữa hoặc thay thế bộ phận lỗi, rồi chuyển sang Bước 11.	Chuyển sang Bước 5.
4	**Kiểm tra bằng mắt thường** 1) Tiến hành kiểm tra bằng mắt thường. ☞(Trang 1A-22) *Có tình trạng lỗi nào không?*	Sửa chữa hoặc thay thế bộ phận lỗi, rồi chuyển sang Bước 11.	Chuyển sang Bước 8.