AENK4L0B.book Page 22 Thursday, August 29, 2019 10:31 AM

Bước 2: Kiểm tra, ghi lại và xóa DTC/dữ liệu bảng thông tin lưu tạm
Đầu tiên, kiểm tra DTC (kể cả DTC đang chờ xử lý). ☞(Trang 1A-22)
Nếu DTC được chỉ ra, hãy in DTC và dữ liệu bảng thông tin lưu tạm hoặc ghi lại rồi xóa DTC và dữ liệu bảng thông tin lưu tạm. ☞(Trang 1A-23)

Bước 3 và 4: Kiểm tra bằng mắt thường
Đây là bước mở đầu, thực hiện kiểm tra bằng mắt các bộ phận hỗ trợ chức năng chuẩn của động cơ. ☞(Trang 1A-39)

Bước 5: Xác nhận triệu chứng hỏng hóc
Nếu không có DTC trong Bước 2:
Dựa trên thông tin thu được trong “Bước 1: Phân tích khiếu nại của khách hàng” (Trang 1A-20) và “Bước 2: Kiểm tra, ghi lại và xóa DTC/dữ liệu bảng thông tin lưu tạm” (Trang 1A-22), hãy kiểm tra các triệu chứng hỏng hóc.

Nếu có bất kỳ DTC nào trong Bước 2:
Kiểm tra lại DTC theo “Quy trình xác nhận DTC” được mô tả trong từng mục khắc phục sự cố DTC.

Bước 6 và 7: Kiểm tra lại và ghi lại DTC/dữ liệu bảng thông tin lưu tạm
Tham khảo “Kiểm tra DTC” (Trang 1A-22) về quy trình kiểm tra.

Bước 8: Kiểm tra cơ bản động cơ và chẩn đoán triệu chứng động cơ

1) Thực hiện kiểm tra cơ bản động cơ. ☞(Trang 1A-40)
2) Nếu không phát hiện bộ phận bị hỏng hóc nào trong quá trình “Kiểm tra cơ bản động cơ”, hãy tiến hành “Chẩn đoán triệu chứng động cơ” (Trang 1A-41) dựa trên triệu chứng được phát hiện trong các bước kiểm tra xe tiếp theo.
   - Phân tích khiếu nại của khách hàng
   - Xác nhận triệu chứng hỏng hóc

Bước 9: Khắc phục sự cố cho DTC
Thực hiện khắc phục sự cố DTC thích hợp và sửa chữa hoặc thay thế các bộ phận bị hỏng hóc.

Bước 10: Kiểm tra sự cố gián đoạn
Nếu không có DTC trong Bước 2:
Kiểm tra sự cố gián đoạn. ☞(Trang 00-11)

Nếu có bất kỳ DTC nào trong Bước 2:
Kiểm tra những phần liên quan tới DTC được phát hiện (ví dụ: bộ dây điện, giắc cắm, v.v.).

Bước 11: Kiểm tra xác nhận lần cuối
Kiểm tra để đảm bảo rằng triệu chứng sự cố đã được khắc phục và động cơ không còn bất kỳ tình trạng bất thường nào nữa. Nếu bộ phận được sửa chữa có liên quan tới DTC, hãy xóa DTC, thực hiện quy trình xác nhận DTC và kiểm tra để đảm bảo không có DTC nào được chỉ ra.

Kiểm tra MIL

AENK4L0B1104002

1) Xoay công tắc máy về vị trí “ON” (khi động cơ dừng) và kiểm tra để đảm bảo MIL (1) sáng.
   Nếu MIL không sáng nhưng động cơ vẫn có thể khởi động, hãy chuyển sang “MIL không SÁNG khi công tắc máy ở vị trí “ON” và động cơ không hoạt động (nhưng động cơ vẫn có thể khởi động)” (Trang 1A-50) để khắc phục sự cố.
   Nếu MIL không sáng khi công tắc máy ở vị trí “ON” và động cơ không chạy dù đã được khởi động, hãy chuyển sang “Kiểm tra mạch cấp nguồn và mạch nối đất ECM” (Trang 1A-130).
2) Khởi động động cơ và kiểm tra để đảm bảo MIL tắt.
   Nếu MIL vẫn ON và không có DTC nào được lưu trong ECM, hãy chuyển sang “MIL vẫn ON sau khi động cơ khởi động” (Trang 1A-50) để khắc phục sự cố.

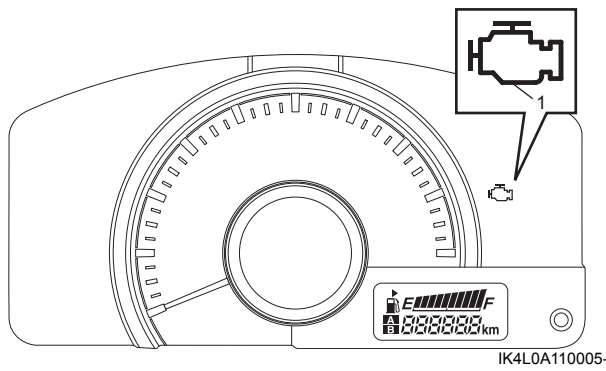

IK4L0A110005-01

Kiểm tra DTC

AENK4L0B1104003

1) Xoay công tắc máy về vị trí “OFF”.
2) Kết nối máy chẩn đoán SUZUKI hoặc máy chẩn đoán chung OBD-II chuẩn giao tiếp CAN (loại A) với DLC (1).

   Dụng cụ chuyên dụng
   (A): Máy chẩn đoán SUZUKI (Suzuki SDT-II)

3) Xoay công tắc máy về vị trí “ON”.
4) Đọc DTC, DTC đang chờ xử lý và dữ liệu bảng thông tin lưu tạm theo chỉ dẫn được hiển thị trên máy chẩn đoán SUZUKI và in hoặc ghi lại chúng. Tham khảo Sách hướng dẫn vận hành của máy chẩn đoán SUZUKI để biết thêm thông tin chi tiết.

AENK4L0B.book Page 23 Thursday, August 29, 2019 10:31 AM

LƯU Ý

Nếu máy chẩn đoán SUZUKI không thể giao tiếp với ECM, hãy thực hiện các bước kiểm tra sau:

- **Kiểm tra trạng thái đường truyền giữa PC và VCI (2) bằng cách sử dụng chức năng của máy chẩn đoán SUZUKI.**
- **Kiểm tra mạch nguồn và mạch nối đất của giắc chẩn đoán DLC.**
- **Kiểm tra cáp DLC. Kiểm tra cáp DLC bằng cách thay cáp DLC chuẩn nếu cần.**
- **Kiểm tra hệ thống giao tiếp CAN. (Phát hiện "Cụm điều khiển không truyền và nhận được dữ liệu" ở bất kỳ cụm điều khiển nào.) ☞(Trang 10H-23)**
- **Kiểm tra mạch nguồn và mạch nối đất ECM. ☞(Trang 1A-130)**

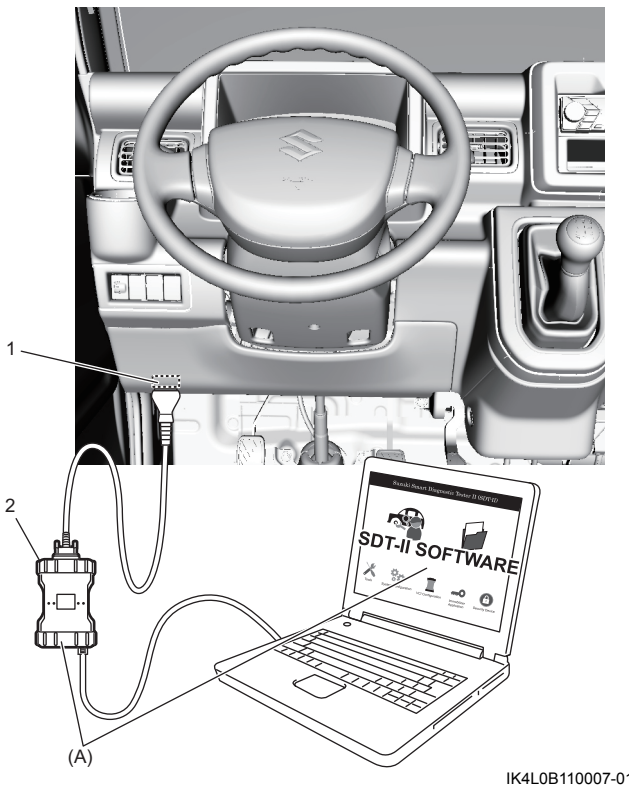

IK4L0B110007-01

5) Sau khi hoàn thành kiểm tra, xoay công tắc máy về vị trí "OFF" và ngắt kết nối máy chẩn đoán SUZUKI khỏi DLC.

Xóa DTC

AENK4L0B1104004

1) Xoay công tắc máy về vị trí "OFF".
2) Kết nối máy chẩn đoán SUZUKI với DLC (1).

   Dụng cụ chuyên dụng
   (A): Máy chẩn đoán SUZUKI (Suzuki SDT-II)

3) Xoay công tắc máy về vị trí "ON".
4) Xóa DTC và DTC đang chờ xử lý theo chỉ dẫn hiển thị trên máy chẩn đoán SUZUKI. Tham khảo Sách hướng dẫn vận hành của máy chẩn đoán SUZUKI để biết thêm thông tin chi tiết.

LƯU Ý

Nếu máy chẩn đoán SUZUKI không thể giao tiếp với ECM, hãy thực hiện các bước kiểm tra sau:

- **Kiểm tra trạng thái đường truyền giữa PC và VCI (2) bằng cách sử dụng chức năng của máy chẩn đoán SUZUKI.**
- **Kiểm tra mạch nguồn và mạch nối đất của giắc chẩn đoán DLC.**
- **Kiểm tra cáp DLC. Kiểm tra cáp DLC bằng cách thay cáp DLC chuẩn nếu cần.**
- **Kiểm tra hệ thống giao tiếp CAN. (Phát hiện "Cụm điều khiển không truyền và nhận được dữ liệu" ở bất kỳ cụm điều khiển nào.) ☞(Trang 10H-23)**
- **Kiểm tra mạch nguồn và mạch nối đất ECM. ☞(Trang 1A-130)**

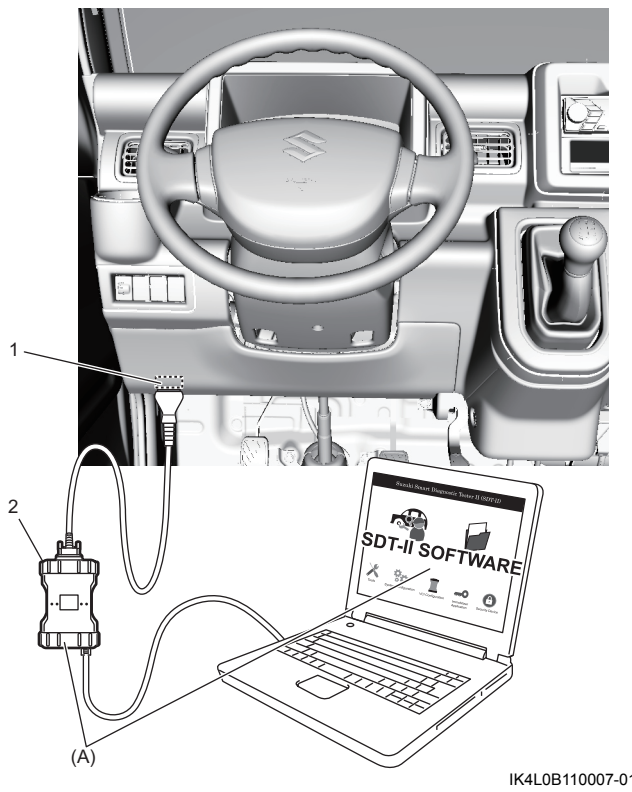

IK4L0B110007-01