AENK4L0B.book Page 55 Thursday, August 29, 2019 10:31 AM

DTC P0016

AENK4L0B1104015

Điều kiện phát hiện lỗi DTC và Khu vực có sự cố

Điều kiện phát hiện lỗi DTC	Khu vực có sự cố
P0016: Tương quan vị trí trục khuỷu – vị trí trục cam Bank 1 Cảm biến "A" Chênh lệch giữa vị trí trục cam và vị trí trục khuỷu nằm ngoài khoảng quy định. (lô-gic phát hiện 3 D/C)	• Rô-to tín hiệu và cảm biến CMP • Cảm biến CKP và vòng răng tạo xung • Xích cam • Bộ căng xích cam • Bộ điều chỉnh căng xích cam • Bộ chấp hành VVT • ECM

Quy trình xác nhận DTC

⚠ CẢNH BÁO

Nếu bạn không chọn tuyến đường phù hợp và không thực hiện đúng các phòng ngừa khi thực hiện lái thử, thì có thể xảy ra tai nạn.

- **Chọn đường bằng phẳng không có phương tiện giao thông để giảm thiểu nguy cơ tai nạn.**
- **Thực hiện lái thử một cách cẩn thận.**
- **Tiến hành lái thử với 2 người trên xe, một tài xế và một người kiểm tra.**

LƯU Ý

- **Giới hạn tốc độ lái xe cho phép theo điều kiện đường và quy định.**
- **Khắc phục sự cố cho những DTC không mong muốn đầu tiên được phát hiện trước đó trong "Quy trình xác nhận DTC".**
- **Kiểm tra để đảm bảo DTC sau đây không bị phát hiện trong "Quy trình xác nhận DTC" này.**
  - **OCV (P0010)**
  - **Cảm biến CKP (P0335 và P0336)**
  - **Cảm biến CMP (P0340)**

1) Làm nóng động cơ và lặp lại việc tăng tốc và giảm tốc trong khoảng tốc độ từ 30 đến 80 km/h (19 đến 50 dặm/giờ) hơn 10 lần.

Khắc phục sự cố DTC

Bước	Hành động	Có	Không
1	*Đã tiến hành "Kiểm tra hệ thống điều khiển động cơ và kiểm soát khí thải" chưa?*	Chuyển sang Bước 2.	Chuyển sang "Mô tả hệ thống điều khiển động cơ và kiểm soát khí thải" (Trang 1A-4).
2	**Kiểm tra cảm biến CMP và mạch của nó** 1) Kiểm tra cảm biến CMP, rô-to tín hiệu và mạch liên quan đến DTC theo Bước 2 – 5 trong "DTC P0340" (Trang 1A-81). *Kết quả kiểm tra có ỔN không?*	Chuyển sang Bước 3.	Sửa chữa hoặc thay các bộ phận bị lỗi.
3	**Kiểm tra cảm biến CKP và mạch của nó** 1) Kiểm tra cảm biến CKP, vòng răng tạo xung và mạch liên quan đến DTC theo Bước 2 – 5 trong "DTC P0335/P0336" (Trang 1A-79). *Kết quả kiểm tra có ỔN không?*	Chuyển sang Bước 4.	Sửa chữa hoặc thay các bộ phận bị lỗi.

AENK4L0B.book Page 56 Thursday, August 29, 2019 10:31 AM

Bước	Hành động	Có	Không
4	**Kiểm tra hệ thống cơ cấu phân phối khí của động cơ** 1) Tháo nắp xích cam. ☞(Trang 1D-35) 2) Kiểm tra các mục sau. • Xích cam, bộ căng xích cam và bộ điều chỉnh căng xích cam: ☞(Trang 1D-44) • Bộ chấp hành VVT: ☞(Trang 1D-23) *Kết quả kiểm tra có ỔN không?*	Chuyển sang Bước 5.	Sửa chữa hoặc thay các bộ phận bị lỗi.
5	**Đồng thời khắc phục sự cố của (những) DTC khác** *Có phát hiện (các) DTC khác không?*	Chuyển sang khắc phục sự cố DTC liên quan.	Thay ECM và kiểm tra lại DTC. ☞(Trang 1C-2)

DTC P0030/P0031/P0032

AENK4L0B1104016

Điều kiện phát hiện lỗi DTC và Khu vực có sự cố

Điều kiện phát hiện lỗi DTC	Khu vực có sự cố
P0030: Mạch điều khiển sấy cảm biến HO2S (Bank 1 Cảm biến 1) Mạch điều khiển sấy cảm biến số 1 - HO2S-1 bị hở. (lô-gic phát hiện 3 D/C)	• Cảm biến HO2S-1 và/hoặc mạch của nó • ECM
P0031: Mạch điều khiển sấy cảm biến HO2S thấp (Bank 1 Cảm biến 1) Mạch điều khiển sấy cảm biến số 1 - HO2S-1 ngắn mạch với đất. (lô-gic phát hiện 3 D/C)	
P0032: Mạch điều khiển sấy cảm biến HO2S cao (Bank 1 Cảm biến 1) Mạch điều khiển sấy cảm biến số 1 - HO2S-1 ngắn mạch với bộ cấp nguồn. (lô-gic phát hiện 3 D/C)	
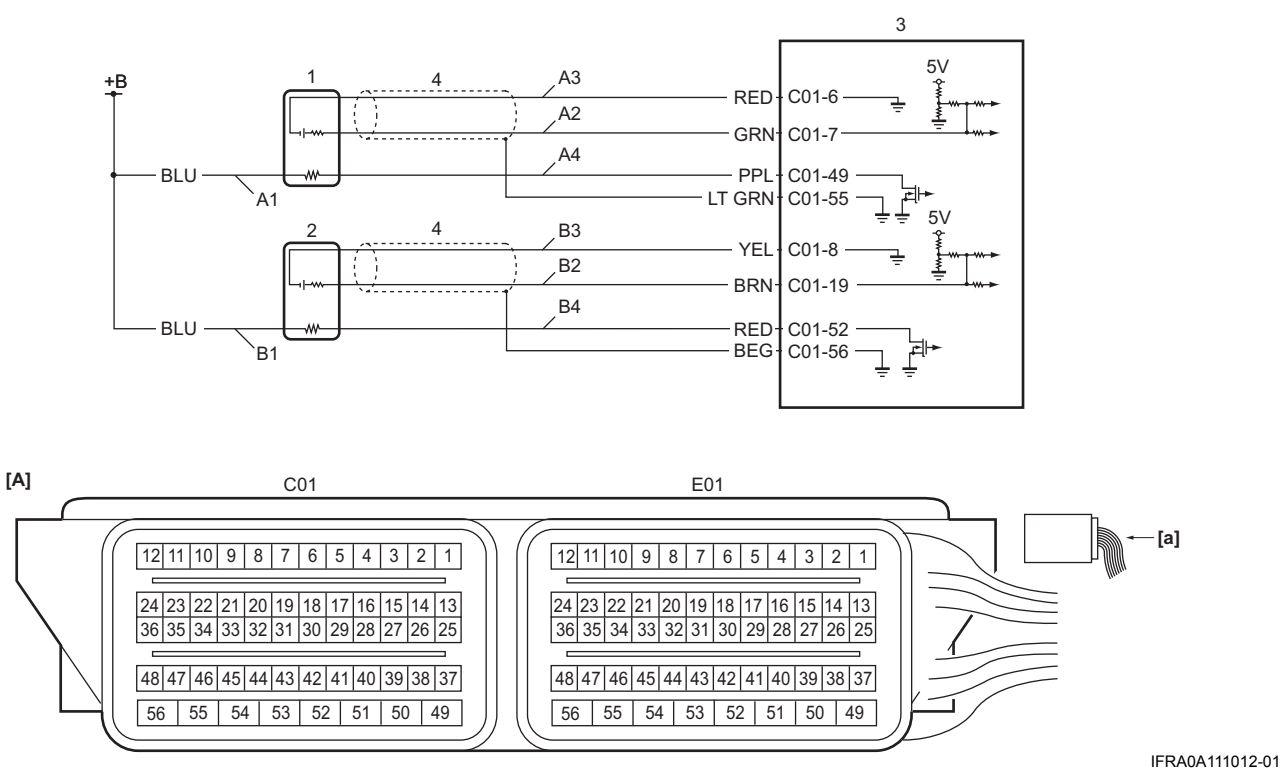
Sơ đồ mạch