AENK4L0B.book Page 64 Thursday, August 29, 2019 10:31 AM

Khắc phục sự cố DTC

Bước	Hành động	Có	Không
1	*Đã tiến hành "Kiểm tra hệ thống điều khiển động cơ và kiểm soát khí thải" chưa?*	Chuyển sang Bước 2.	Chuyển sang "Kiểm tra hệ thống điều khiển động cơ và kiểm soát khí thải" (Trang 1A-19).
2	**Kiểm tra mạch tín hiệu cảm biến ECT và mạch nối đất** 1) Với công tắc máy ở vị trí "OFF", rút giắc cắm "C01" và "E01" của giắc cắm ECM và cảm biến ECT. 2) Kiểm tra xem kết nối cực tới giắc cắm "C01" và "E01" và giắc cắm cảm biến ECT có chính xác không. 3) Nếu các kết nối đều ỔN, hãy kiểm tra những điểm sau. • Điện trở của mạch "A1" và "A2": dưới 1 Ω • Điện trở giữa từng mạch "A1" và "A2" và dây nối đất: vô cực • Điện trở giữa cực mạch "A1" và cực mạch "A2" tại giắc cắm cảm biến ECT: vô cực • Điện áp các mạch "A1" và "A2": xấp xỉ 0 V (khi công tắc máy ở vị trí "ON") *Kết quả kiểm tra có ỔN không?*	Chuyển sang Bước 3.	Sửa chữa hoặc thay thế bộ dây điện bị hỏng.
3	**Kiểm tra cảm biến ECT** 1) Kiểm tra cảm biến ECT. ☞(Trang 1C-8) *Kết quả kiểm tra có ỔN không?*	Thay ECM và kiểm tra lại DTC. ☞(Trang 1C-2)	Thay thế cảm biến ECT. ☞(Trang 1C-8)

DTC P0122/P0123

AENK4L0B1104021

Điều kiện phát hiện lỗi DTC và Khu vực có sự cố

Điều kiện phát hiện lỗi DTC	Khu vực có sự cố
P0122: Mạch công tắc / cảm biến vị trí bàn đạp / bướm ga "A" thấp Điện áp đầu ra mạch tín hiệu (chính) cảm biến TP thấp hơn 0,2 V. (lô-gic phát hiện 1 D/C)	• Cảm biến TP (chính) và/hoặc mạch của nó • ECM
P0123: Mạch công tắc / cảm biến vị trí bàn đạp / bướm ga "A" cao Điện áp đầu ra mạch tín hiệu (chính) cảm biến TP cao hơn 4,8 V. (lô-gic phát hiện 1 D/C)	

AENK4L0B.book Page 65 Thursday, August 29, 2019 10:31 AM

Sơ đồ mạch

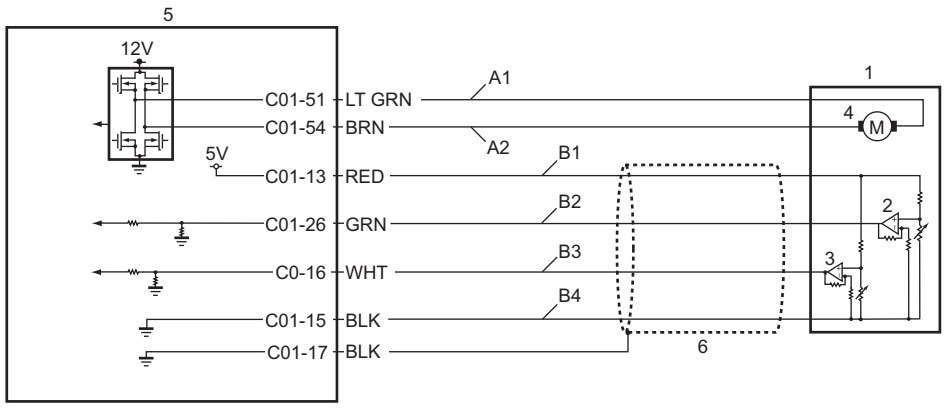

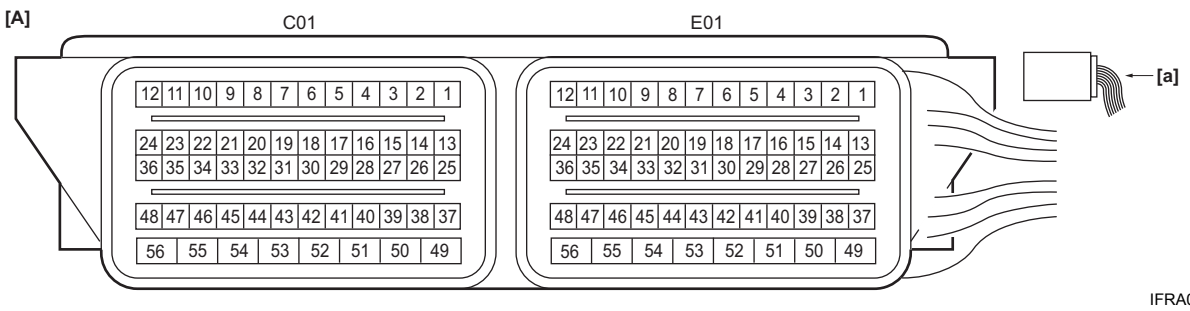

IFRA0A111016-01

[A]: Giắc cắm ECM (Góc nhìn: [a])	B3: Mạch tín hiệu (phụ) cảm biến TP	4. Bộ chấp hành bướm ga
A1: Mạch điều khiển bộ chấp hành bướm ga (đóng)	B4: Mạch nối đất cảm biến TP	5. ECM
A2: Mạch điều khiển bộ chấp hành bướm ga (mở)	1. Bộ thân bướm ga điện	6. Bọc bảo vệ dây điện
B1: Mạch cấp nguồn cảm biến TP	2. Cảm biến TP (chính)	
B2: Mạch tín hiệu (chính) cảm biến TP	3. Cảm biến TP (phụ)	

Quy trình xác nhận DTC
P0122

LƯU Ý

Kiểm tra để đảm bảo DTC sau đây không bị phát hiện trong “Quy trình xác nhận DTC” này.

- **Cảm biến TP (P0123)**

1) Xoay công tắc máy về vị trí “ON” trong 10 giây.
2) Giữ bàn đạp ga ở vị trí được nhấn hoàn toàn trong 2 giây.
3) Nhả bàn đạp ga trong 2 giây.
4) Lặp lại Bước 2) - 3) 3 lần.

P0123

1) Xoay công tắc máy về vị trí “ON” trong 10 giây.
2) Giữ bàn đạp ga ở vị trí được nhấn hoàn toàn trong 2 giây.
3) Nhả bàn đạp ga trong 2 giây.
4) Lặp lại Bước 2) - 3) 3 lần.

AENK4L0B.book Page 66 Thursday, August 29, 2019 10:31 AM

Khắc phục sự cố DTC

Bước	Hành động	Có	Không
1	*Đã tiến hành "Kiểm tra hệ thống điều khiển động cơ và kiểm soát khí thải" chưa?*	Chuyển sang Bước 2.	Chuyển sang "Kiểm tra hệ thống điều khiển động cơ và kiểm soát khí thải" (Trang 1A-19).
2	**Kiểm tra mạch cấp nguồn cảm biến TP** 1) Với công tắc máy ở vị trí "OFF", rút giắc cắm bộ thân bướm ga điện. 2) Kiểm tra xem kết nối cực tới giắc cắm bộ thân bướm ga điện có chính xác không. 3) Nếu kết nối ỔN, hãy xoay công tắc máy về vị trí "ON". 4) Kiểm tra để đảm bảo điện áp giữa "B1" và "B4" xấp xỉ 5 V. *Kết quả kiểm tra có ỔN không?*	Chuyển sang Bước 4.	Chuyển sang Bước 3.
3	**Kiểm tra mạch nối đất cảm biến TP** 1) Kiểm tra để đảm bảo điện áp giữa "B1" và dây nối đất xấp xỉ 5 V. *Kết quả kiểm tra có ỔN không?*	Sửa mạch "B4". Nếu vẫn phát hiện DTC này, hãy thay thế ECM và kiểm tra lại DTC. ☞(Trang 1C-2)	Sửa mạch "B1". Nếu vẫn phát hiện DTC này, hãy thay thế ECM và kiểm tra lại DTC. ☞(Trang 1C-2)
4	**Kiểm tra mạch tín hiệu (chính) cảm biến TP** 1) Với công tắc máy ở vị trí "OFF", rút giắc cắm "C01" và "E01" khỏi ECM. 2) Kiểm tra xem kết nối cực tới các giắc cắm "C01" và "E01" đã đúng chưa. 3) Nếu các kết nối đều ỔN, hãy kiểm tra những điểm sau. • Điện trở mạch "B2": dưới 1 Ω • Điện trở giữa mạch "B2" và dây nối đất: vô cực • Điện trở giữa cực mạch "B2" và cực khác tại giắc cắm bộ thân bướm ga điện: vô cực • Điện áp mạch "B2": xấp xỉ 0 V (khi công tắc máy ở vị trí "ON") *Kết quả kiểm tra có ỔN không?*	Chuyển sang Bước 5.	Sửa chữa hoặc thay thế bộ dây điện bị hỏng.
5	**Kiểm tra cảm biến TP** 1) Kiểm tra cảm biến TP tham khảo "Kiểm tra hoạt động cảm biến TP" trong "Kiểm tra bộ thân bướm ga điện trên xe" trong Phần 1C (Trang 1C-3). *Kết quả kiểm tra có ỔN không?*	Thay ECM và kiểm tra lại DTC. ☞(Trang 1C-2)	Thay thế bộ thân bướm ga điện. ☞(Trang 1D-12)

DTC P0131/P0132

AENK4L0B1104022

Điều kiện phát hiện lỗi DTC và Khu vực có sự cố

Điều kiện phát hiện lỗi DTC	Khu vực có sự cố
P0131: Điện áp mạch cảm biến O2 thấp (Bank 1 Cảm biến 1) Điện áp đầu ra mạch HO2S-1 thấp hơn 0,06 V trong vòng 25 giây, ngay cả khi điện áp đầu ra mạch HO2S-2 cao hơn 0,6 V. (lô-gic phát hiện 3 D/C)	• HO2S-1 và/hoặc mạch của nó • ECM
P0132: Điện áp mạch cảm biến O2 cao (Bank 1 Cảm biến 1) Điện áp đầu ra mạch HO2S-1 cao hơn 1,26 V trong 25 giây. (lô-gic phát hiện 3 D/C)	