AENK4L0B.book Page 66 Thursday, August 29, 2019 10:31 AM

Khắc phục sự cố DTC

Bước	Hành động	Có	Không
1	*Đã tiến hành "Kiểm tra hệ thống điều khiển động cơ và kiểm soát khí thải" chưa?*	Chuyển sang Bước 2.	Chuyển sang "Kiểm tra hệ thống điều khiển động cơ và kiểm soát khí thải" (Trang 1A-19).
2	**Kiểm tra mạch cấp nguồn cảm biến TP** 1) Với công tắc máy ở vị trí "OFF", rút giắc cắm bộ thân bướm ga điện. 2) Kiểm tra xem kết nối cực tới giắc cắm bộ thân bướm ga điện có chính xác không. 3) Nếu kết nối ỔN, hãy xoay công tắc máy về vị trí "ON". 4) Kiểm tra để đảm bảo điện áp giữa "B1" và "B4" xấp xỉ 5 V. *Kết quả kiểm tra có ỔN không?*	Chuyển sang Bước 4.	Chuyển sang Bước 3.
3	**Kiểm tra mạch nối đất cảm biến TP** 1) Kiểm tra để đảm bảo điện áp giữa "B1" và dây nối đất xấp xỉ 5 V. *Kết quả kiểm tra có ỔN không?*	Sửa mạch "B4". Nếu vẫn phát hiện DTC này, hãy thay thế ECM và kiểm tra lại DTC. ☞(Trang 1C-2)	Sửa mạch "B1". Nếu vẫn phát hiện DTC này, hãy thay thế ECM và kiểm tra lại DTC. ☞(Trang 1C-2)
4	**Kiểm tra mạch tín hiệu (chính) cảm biến TP** 1) Với công tắc máy ở vị trí "OFF", rút giắc cắm "C01" và "E01" khỏi ECM. 2) Kiểm tra xem kết nối cực tới các giắc cắm "C01" và "E01" đã đúng chưa. 3) Nếu các kết nối đều ỔN, hãy kiểm tra những điểm sau. • Điện trở mạch "B2": dưới 1 Ω • Điện trở giữa mạch "B2" và dây nối đất: vô cực • Điện trở giữa cực mạch "B2" và cực khác tại giắc cắm bộ thân bướm ga điện: vô cực • Điện áp mạch "B2": xấp xỉ 0 V (khi công tắc máy ở vị trí "ON") *Kết quả kiểm tra có ỔN không?*	Chuyển sang Bước 5.	Sửa chữa hoặc thay thế bộ dây điện bị hỏng.
5	**Kiểm tra cảm biến TP** 1) Kiểm tra cảm biến TP tham khảo "Kiểm tra hoạt động cảm biến TP" trong "Kiểm tra bộ thân bướm ga điện trên xe" trong Phần 1C (Trang 1C-3). *Kết quả kiểm tra có ỔN không?*	Thay ECM và kiểm tra lại DTC. ☞(Trang 1C-2)	Thay thế bộ thân bướm ga điện. ☞(Trang 1D-12)

DTC P0131/P0132

AENK4L0B1104022

Điều kiện phát hiện lỗi DTC và Khu vực có sự cố

Điều kiện phát hiện lỗi DTC	Khu vực có sự cố
P0131: Điện áp mạch cảm biến O2 thấp (Bank 1 Cảm biến 1) Điện áp đầu ra mạch HO2S-1 thấp hơn 0,06 V trong vòng 25 giây, ngay cả khi điện áp đầu ra mạch HO2S-2 cao hơn 0,6 V. (lô-gic phát hiện 3 D/C)	• HO2S-1 và/hoặc mạch của nó • ECM
P0132: Điện áp mạch cảm biến O2 cao (Bank 1 Cảm biến 1) Điện áp đầu ra mạch HO2S-1 cao hơn 1,26 V trong 25 giây. (lô-gic phát hiện 3 D/C)	

AENK4L0B.book Page 67 Thursday, August 29, 2019 10:31 AM

Sơ đồ mạch

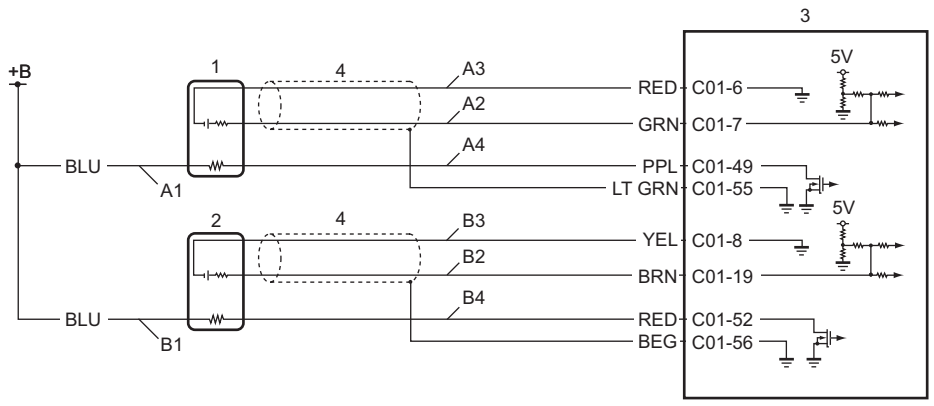

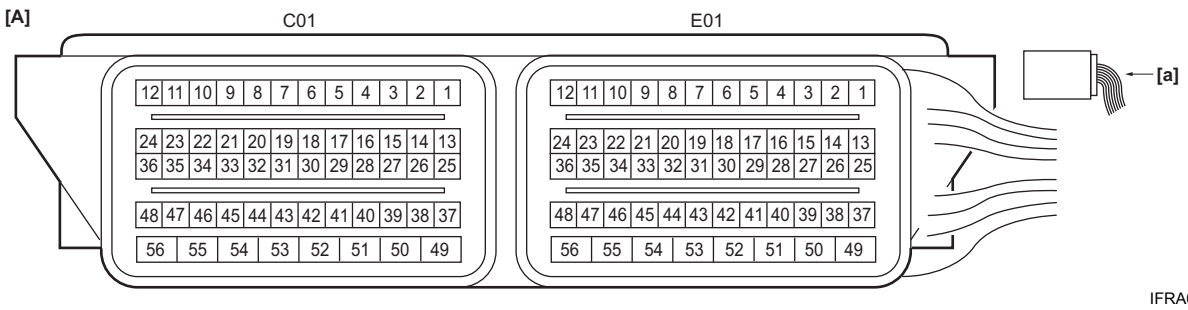

IFRA0A111012-01

[A]: Giắc cắm ECM (Góc nhìn: [a])	B1: Mạch cấp nguồn cảm biến số 2 - HO2S-2	2. HO2S-2
A1: Mạch cấp nguồn cảm biến số 1 - HO2S-1	B2: Mạch tín hiệu HO2S-2	3. ECM
A2: Mạch tín hiệu HO2S-1	B3: Mạch nối đất HO2S-2	4. Bọc bảo vệ dây điện
A3: Mạch nối đất HO2S-1	B4: Mạch điều khiển sấy cảm biến số 2 - HO2S-2	
A4: Mạch điều khiển sấy cảm biến số 1 - HO2S-1	1. HO2S-1	

Quy trình xác nhận DTC

⚠ CẢNH BÁO

Nếu bạn không chọn tuyến đường phù hợp và không thực hiện đúng các phòng ngừa khi thực hiện lái thử, thì có thể xảy ra tai nạn.

- **Chọn đường bằng phẳng không có phương tiện giao thông để giảm thiểu nguy cơ tai nạn.**
- **Thực hiện lái thử một cách cẩn thận.**
- **Tiến hành lái thử với 2 người trên xe, một tài xế và một người kiểm tra.**

LƯU Ý

- **Kiểm tra để đảm bảo thỏa mãn điều kiện sau trong "Quy trình xác nhận DTC" này.**
  - **Điện áp bình điện > 11 V**
- **Kiểm tra để đảm bảo DTC sau đây không bị phát hiện trong "Quy trình xác nhận DTC" này.**
  - **Cảm biến HO2S-1 (P0030, P0031 và P0032)**
  - **Cảm biến ECT (P0116, P0117 và P0118)**
  - **HO2S-2 (P0137, P0138 và P0140)**
  - **Kim phun nhiên liệu (P0201, P0202, P0203, P0204, P0261, P0262, P0264, P0265, P0267, P0268, P0270 và P0271)**

1) Làm nóng động cơ đến nhiệt độ vận hành bình thường.
2) Lái xe với vận tốc từ 50 đến 80 km/giờ (31 đến 50 dặm/giờ) liên tục trong 10 phút trở lên.

AENK4L0B.book Page 68 Thursday, August 29, 2019 10:31 AM

Khắc phục sự cố DTC

Bước	Hành động	Có	Không
1	*Đã tiến hành "Kiểm tra hệ thống điều khiển động cơ và kiểm soát khí thải" chưa?*	Chuyển sang Bước 2.	Chuyển sang "Kiểm tra hệ thống điều khiển động cơ và kiểm soát khí thải" (Trang 1A-19).
2	**Kiểm tra DTC** *Có (những) DTC nào ngoài P0131 và P0132 không?*	Chuyển sang khắc phục sự cố DTC liên quan.	Chuyển sang Bước 3.
3	**Kiểm tra mạch tín hiệu HO2S-1** 1) Với công tắc máy ở vị trí "OFF", rút giắc cắm "C01" và "E01" của giắc cắm ECM và giắc cắm HO2S-1. 2) Kiểm tra xem kết nối cực tới giắc cắm "C01" và "E01" và giắc cắm HO2S-1 có chính xác không. 3) Nếu các kết nối đều ỔN, hãy kiểm tra những điểm sau. • Điện trở các mạch "A2" và "A3": dưới 1 Ω • Điện trở giữa từng mạch "A2" và "A3" và dây nối đất: vô cực • Điện trở giữa cực mạch "A2" và cực khác tại giắc cắm HO2S-1: vô cực • Điện trở giữa cực mạch "A3" và cực khác tại giắc cắm HO2S-1: vô cực • Điện áp các mạch "A2" và "A3": xấp xỉ 0 V (khi công tắc máy ở vị trí "ON") *Kết quả kiểm tra có ỔN không?*	Chuyển sang Bước 4.	Sửa chữa hoặc thay thế bộ dây điện bị hỏng.
4	**Kiểm tra lại DTC** 1) Thay thế HO2S-1. ☞(Trang 1C-9) 2) Thực hiện "Quy trình xác nhận DTC", và kiểm tra DTC. *Vẫn phát hiện DTC P0131 và/hoặc P0132 không?*	Thay ECM và kiểm tra lại DTC. ☞(Trang 1C-2)	Kết thúc.

DTC P0134

AENK4L0B1104023

Điều kiện phát hiện lỗi DTC và Khu vực có sự cố

Điều kiện phát hiện lỗi DTC	Khu vực có sự cố
P0134: Phát hiện mạch cảm biến O2 không hoạt động (Bank 1 Cảm biến 1) Điện áp đầu ra mạch HO2S-1 vẫn nằm trong khoảng 0,42 và 0,5 V trong 25 giây. (lô-gic phát hiện 3 D/C)	• HO2S-1 và/hoặc mạch của nó • Cảm biến HO2S-1 • Hệ thống nạp khí • Hệ thống xả • ECM