AENK4L0B.book Page 73 Thursday, August 29, 2019 10:31 AM

DTC P0201/P0202/P0203/P0204/P0261/P0262/P0264/P0265/P0267/P0268/P0270/P0271

AENK4L0B1104025

Điều kiện phát hiện lỗi DTC và Khu vực có sự cố

Điều kiện phát hiện lỗi DTC	Khu vực có sự cố
P0201: Mạch kim phun nhiên liệu/Hở mạch - Xi-lanh 1 Kim phun nhiên liệu số 1 và/hoặc mạch của kim phun bị hở khi động cơ hoạt động. (lô-gic phát hiện 3 D/C)	• Kim phun nhiên liệu và/hoặc mạch của nó • ECM
P0202: Mạch kim phun nhiên liệu/Hở mạch - Xi-lanh 2 Kim phun nhiên liệu số 2 và/hoặc mạch của kim phun bị hở khi động cơ hoạt động. (lô-gic phát hiện 3 D/C)	
P0203: Mạch kim phun nhiên liệu/Hở mạch - Xi-lanh 3 Kim phun nhiên liệu số 3 và/hoặc mạch của kim phun bị hở khi động cơ hoạt động. (lô-gic phát hiện 3 D/C)	
P0204: Mạch kim phun nhiên liệu/Hở mạch - Xi-lanh 4 Kim phun nhiên liệu số 4 và/hoặc mạch của kim phun bị hở khi động cơ hoạt động. (lô-gic phát hiện 3 D/C)	
P0261: Mạch kim phun nhiên liệu xi-lanh 1 thấp Mạch điều khiển kim phun nhiên liệu số 1 ngắn mạch với đất khi động cơ đang chạy. (lô-gic phát hiện 3 D/C)	
P0262: Mạch kim phun nhiên liệu xi-lanh 1 cao Mạch điều khiển kim phun nhiên liệu số 1 ngắn mạch với bộ cấp nguồn khi động cơ đang chạy. (lô-gic phát hiện 3 D/C)	
P0264: Mạch kim phun nhiên liệu xi-lanh 2 thấp Mạch điều khiển kim phun nhiên liệu số 2 ngắn mạch với đất khi động cơ đang chạy. (lô-gic phát hiện 3 D/C)	
P0265: Mạch kim phun nhiên liệu xi-lanh 2 cao Mạch điều khiển kim phun nhiên liệu số 2 ngắn mạch với bộ cấp nguồn khi động cơ đang chạy. (lô-gic phát hiện 3 D/C)	
P0267: Mạch kim phun nhiên liệu xi-lanh 3 thấp Mạch điều khiển kim phun nhiên liệu số 3 ngắn mạch với đất khi động cơ đang chạy. (lô-gic phát hiện 3 D/C)	
P0268: Mạch kim phun nhiên liệu xi-lanh 3 cao Mạch điều khiển kim phun nhiên liệu số 3 ngắn mạch với bộ cấp nguồn khi động cơ đang chạy. (lô-gic phát hiện 3 D/C)	
P0270: Mạch kim phun nhiên liệu xi-lanh 4 thấp Mạch điều khiển kim phun nhiên liệu số 4 ngắn mạch với đất khi động cơ đang chạy. (lô-gic phát hiện 3 D/C)	
P0271: Mạch kim phun nhiên liệu xi-lanh 4 cao Mạch điều khiển kim phun nhiên liệu số 4 ngắn mạch với bộ cấp nguồn khi động cơ đang chạy. (lô-gic phát hiện 3 D/C)	

AENK4L0B.book Page 74 Thursday, August 29, 2019 10:31 AM

Sơ đồ mạch

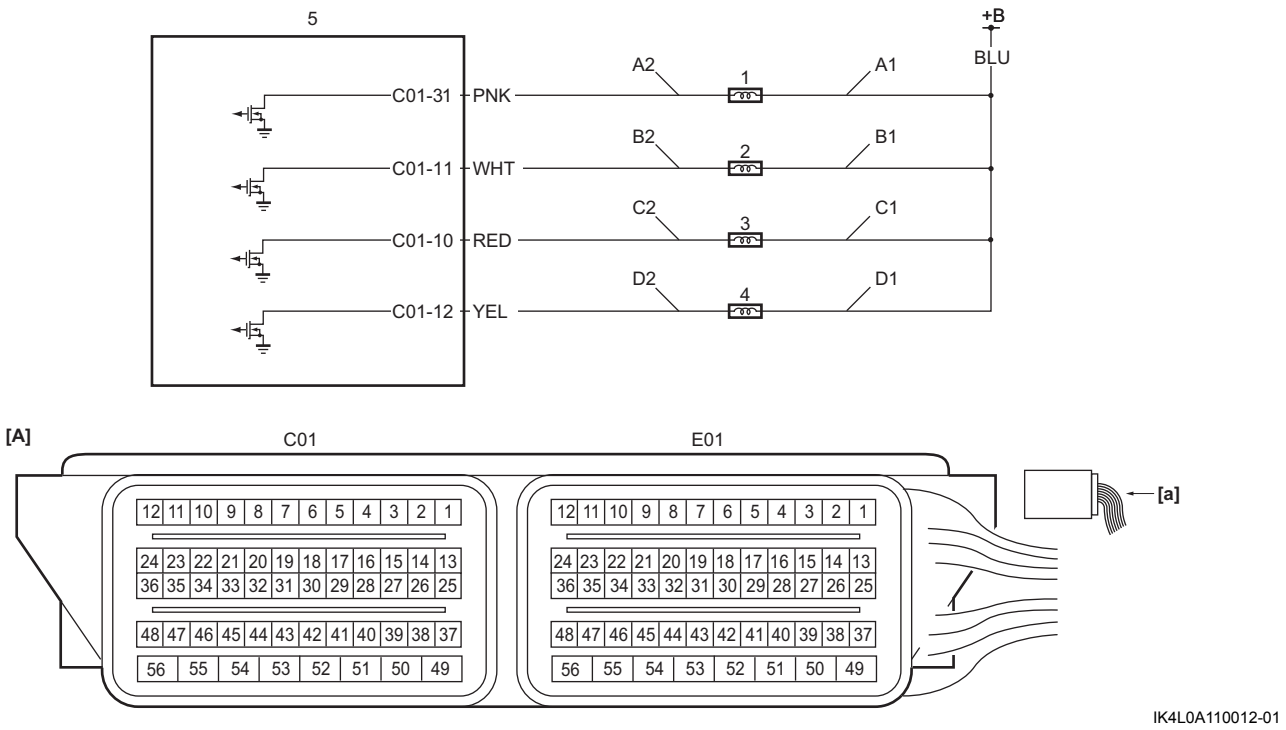

[A]: Giắc cắm ECM (Góc nhìn: [a])	C1: Mạch cấp nguồn kim phun nhiên liệu số 3	2. Kim phun nhiên liệu số 2
A1: Mạch cấp nguồn kim phun nhiên liệu số 1	C2: Mạch điều khiển kim phun nhiên liệu số 3	3. Kim phun nhiên liệu số 3
A2: Mạch điều khiển kim phun nhiên liệu số 1	D1: Mạch cấp nguồn kim phun nhiên liệu số 4	4. Kim phun nhiên liệu số 4
B1: Mạch cấp nguồn kim phun nhiên liệu số 2	D2: Mạch điều khiển kim phun nhiên liệu số 4	5. ECM
B2: Mạch điều khiển kim phun nhiên liệu số 2	1. Kim phun nhiên liệu số 1	

Quy trình xác nhận DTC

LƯU Ý

Kiểm tra để đảm bảo thỏa mãn điều kiện sau trong “Quy trình xác nhận DTC” này.

- **Điện áp bình điện > 8,5 V**

1) Để động cơ chạy ở tốc độ cầm chừng trong 1 phút.

AENK4L0B.book Page 75 Thursday, August 29, 2019 10:31 AM

Khắc phục sự cố DTC

Bước	Hành động	Có	Không
1	*Đã tiến hành "Kiểm tra hệ thống điều khiển động cơ và kiểm soát khí thải" chưa?*	• Nếu phát hiện DTC P0201, P0202, P0203, P0204, P0261, P0264, P0267 và P0270, hãy chuyển sang Bước 2. • Nếu phát hiện DTC P0262, P0265, P0268 và P0271, hãy chuyển sang Bước 4.	Chuyển sang "Kiểm tra hệ thống điều khiển động cơ và kiểm soát khí thải" (Trang 1A-19).
2	**Kiểm tra mạch cấp nguồn kim phun nhiên liệu** 1) Khi công tắc máy ở vị trí "OFF", rút giắc cắm khỏi kim phun nhiên liệu có liên quan tới DTC. 2) Kiểm tra xem kết nối cực tới giắc cắm kim phun nhiên liệu có chính xác không. 3) Nếu kết nối ỔN, hãy xoay công tắc máy về vị trí "ON". 4) Kiểm tra để đảm bảo điện áp giữa "A1", "B1", "C1" hay "D1" và dây nối đất bằng điện áp bình điện. *Kết quả kiểm tra có ỔN không?*	Chuyển sang Bước 3.	Sửa chữa hoặc thay thế bộ dây điện bị hỏng.
3	**Kiểm tra mạch điều khiển kim phun nhiên liệu** 1) Với công tắc máy ở vị trí "OFF", rút giắc cắm "C01" và "E01" khỏi ECM. 2) Kiểm tra xem các kết nối cực tới giắc cắm "C01" và "E01" có chính xác không. 3) Nếu các kết nối đều ỔN, hãy kiểm tra những điểm sau. • Điện trở các mạch "A2", "B2", "C2" hoặc "D2": dưới 1 Ω • Điện trở giữa từng mạch "A2", "B2", "C2" và "D2" và dây nối đất: vô cực • Điện trở giữa cực mạch "A1" và cực mạch "A2" tại giắc cắm kim phun nhiên liệu: vô cực • Điện trở giữa cực mạch "B1" và cực mạch "B2" tại giắc cắm kim phun nhiên liệu: vô cực • Điện trở giữa cực mạch "C1" và cực mạch "C2" tại giắc cắm kim phun nhiên liệu: vô cực • Điện trở giữa cực mạch "D1" và cực mạch "D2" tại giắc cắm kim phun nhiên liệu: vô cực • Điện áp các mạch "A2", "B2", "C2" hoặc "D2": khoảng 0 V (khi công tắc máy ở vị trí "ON") *Kết quả kiểm tra có ỔN không?*	Chuyển sang Bước 4.	Sửa chữa hoặc thay thế bộ dây điện bị hỏng.
4	**Kiểm tra kim phun nhiên liệu** 1) Kiểm tra kim phun nhiên liệu liên quan tới DTC. ☞(Trang 1G-21) *Kết quả kiểm tra có ỔN không?*	Thay ECM và kiểm tra lại DTC. ☞(Trang 1C-2)	Thay thế kim phun nhiên liệu liên quan tới DTC. ☞(Trang 1G-19)

AENK4L0B.book Page 76 Thursday, August 29, 2019 10:31 AM

DTC P0222/P0223

AENK4L0B1104026

Điều kiện phát hiện lỗi DTC và Khu vực có sự cố

Điều kiện phát hiện lỗi DTC	Khu vực có sự cố
P0222: Mạch công tắc / cảm biến vị trí bàn đạp / bướm ga “B” thấp Điện áp đầu ra mạch tín hiệu (phụ) cảm biến TP thấp hơn 0,2 V. (lô-gic phát hiện 1 D/C)	• Cảm biến TP (phụ) và/hoặc mạch của nó • ECM
P0223: Mạch công tắc / cảm biến vị trí bàn đạp / bướm ga “B” cao Điện áp đầu ra mạch tín hiệu (phụ) cảm biến TP cao hơn 4,8 V. (lô-gic phát hiện 1 D/C)	

Sơ đồ mạch

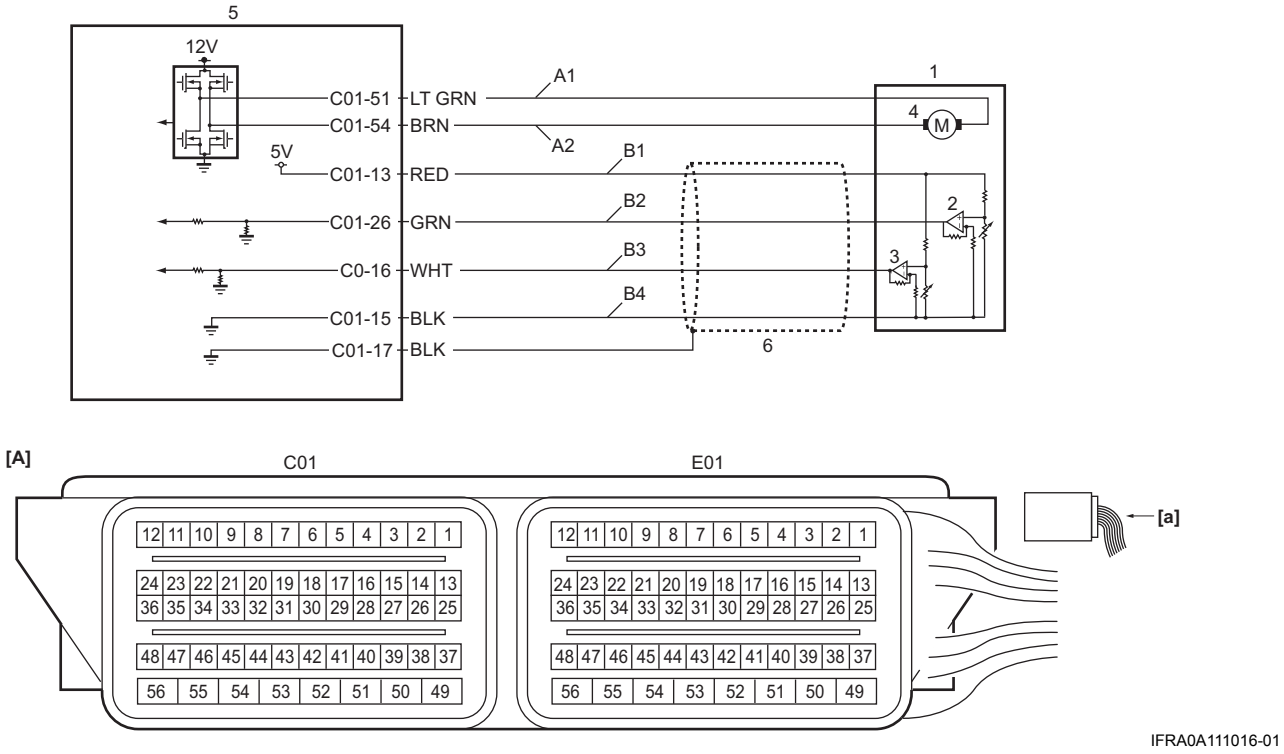

IFRA0A111016-01

[A]: Giắc cắm ECM (Góc nhìn: [a])	B3: Mạch tín hiệu (phụ) cảm biến TP	4. Bộ chấp hành bướm ga
A1: Mạch điều khiển bộ chấp hành bướm ga (đóng)	B4: Mạch nối đất cảm biến TP	5. ECM
A2: Mạch điều khiển bộ chấp hành bướm ga (mở)	1. Bộ thân bướm ga điện	6. Bọc bảo vệ dây điện
B1: Mạch cấp nguồn cảm biến TP	2. Cảm biến TP (chính)	
B2: Mạch tín hiệu (chính) cảm biến TP	3. Cảm biến TP (phụ)	

Quy trình xác nhận DTC
P0222

LƯU Ý

Kiểm tra để đảm bảo DTC sau đây không bị phát hiện trong “Quy trình xác nhận DTC” này.

- **Cảm biến TP (P0223)**

1) Xoay công tắc máy về vị trí “ON” trong 10 giây.
2) Giữ bàn đạp ga ở vị trí được nhấn hoàn toàn trong 2 giây.
3) Nhả bàn đạp ga trong 2 giây.
4) Lặp lại Bước 2) - 3) 3 lần.