AENK4L0B.book Page 86 Thursday, August 29, 2019 10:31 AM

DTC P0443/P0458/P0459

AENK4L0B1104031

Điều kiện phát hiện lỗi DTC và Khu vực có sự cố

Điều kiện phát hiện lỗi DTC	Khu vực có sự cố
P0443: Mạch bộ van xả bộ hấp thụ hơi xăng Mạch điều khiển bộ van xả bộ hấp thụ hơi xăng EVAP bị hở khi động cơ đang chạy. (lô-gic phát hiện 3 D/C)	• Bộ van xả bộ hấp thụ hơi xăng EVAP và/hoặc mạch của nó • ECM
P0458: Mạch bộ van xả bộ hấp thụ hơi xăng thấp Mạch điều khiển bộ van xả bộ hấp thụ hơi xăng EVAP ngắn mạch với đất khi động cơ đang chạy. (lô-gic phát hiện 3 D/C)	
P0459: Mạch bộ van xả bộ hấp thụ hơi xăng cao Mạch điều khiển bộ van xả bộ hấp thụ hơi xăng EVAP bị ngắn mạch với bộ cấp nguồn khi động cơ đang chạy. (lô-gic phát hiện 3 D/C)	

Sơ đồ mạch

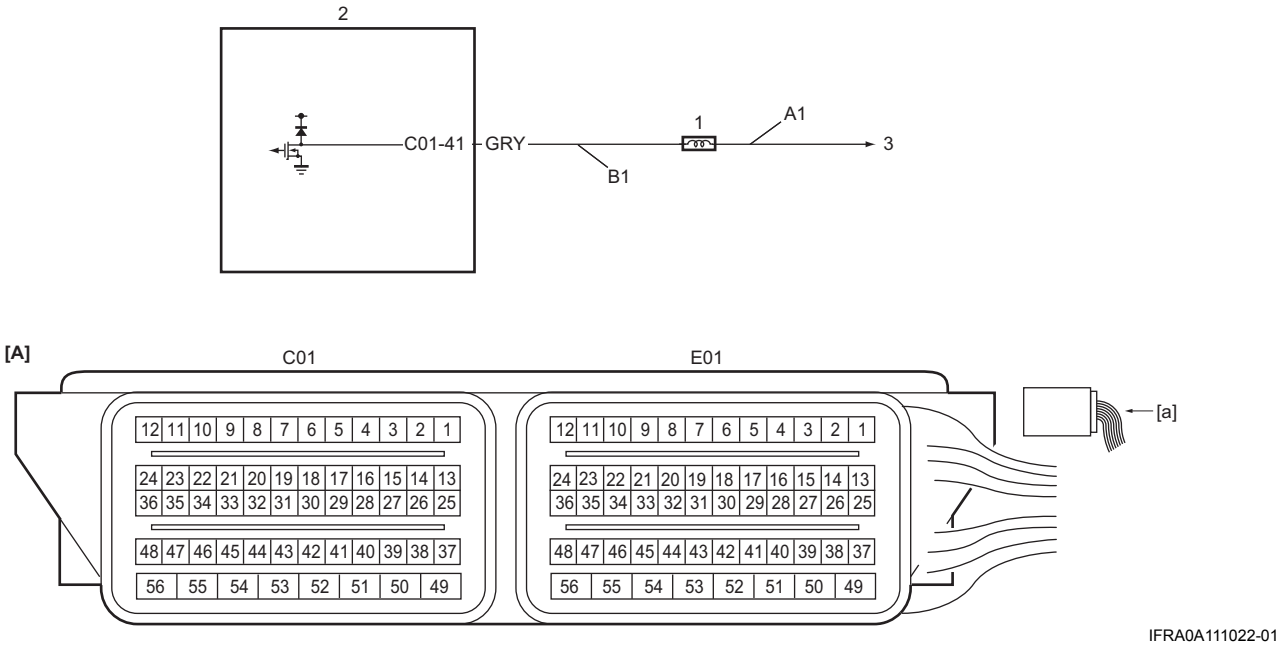

IFRA0A111022-01

[A]: Giắc cắm ECM (Góc nhìn: [a])	B1: Mạch điều khiển bộ van xả bộ hấp thụ hơi xăng EVAP	2. ECM
A1: Mạch cấp nguồn bộ van xả bộ hấp thụ hơi xăng EVAP	1. Bộ van xả bộ hấp thụ hơi xăng EVAP	3. Đến rơ-le chính

Quy trình xác nhận DTC

LƯU Ý

Kiểm tra để đảm bảo thỏa mãn điều kiện sau trong “Quy trình xác nhận DTC” này.

- **Điện áp bình điện > 8,5 V**

1) Để động cơ chạy ở tốc độ cầm chừng trong 10 phút.
2) Chạy động cơ ở tốc độ trên 3000 vòng/phút trong 5 giây.

AENK4L0B.book Page 87 Thursday, August 29, 2019 10:31 AM

Khắc phục sự cố DTC

Bước	Hành động	Có	Không
1	*Đã tiến hành "Kiểm tra hệ thống điều khiển động cơ và kiểm soát khí thải" chưa?*	• Nếu phát hiện DTC P0443 và P0458, hãy chuyển sang Bước 2. • Nếu phát hiện DTC P0459, hãy chuyển sang Bước 4.	Chuyển sang "Kiểm tra hệ thống điều khiển động cơ và kiểm soát khí thải" (Trang 1A-19).
2	**Kiểm tra mạch cấp nguồn bộ van xả bộ hấp thụ hơi xăng EVAP** 1) Với công tắc máy ở vị trí "OFF", rút giắc cắm bộ van xả bộ hấp thụ hơi xăng EVAP. 2) Kiểm tra xem kết nối cực tới giắc cắm bộ van xả bộ hấp thụ hơi xăng EVAP có chính xác không. 3) Nếu kết nối ỔN, hãy xoay công tắc máy về vị trí "ON". 4) Kiểm tra để đảm bảo điện áp giữa "A1" và dây nối đất bằng điện áp bình điện. *Kết quả kiểm tra có ỔN không?*	Chuyển sang Bước 3.	Sửa chữa hoặc thay thế bộ dây điện bị hỏng.
3	**Kiểm tra mạch điều khiển bộ van xả bộ hấp thụ hơi xăng EVAP** 1) Với công tắc máy ở vị trí "OFF", rút giắc cắm "C01" và "E01" của ECM. 2) Kiểm tra xem kết nối cực tới các giắc cắm "C01" và "E01" đã đúng chưa. 3) Nếu các kết nối đều ỔN, hãy kiểm tra những điểm sau. • Điện trở mạch "B1": dưới 1 Ω • Điện trở giữa mạch "B1" và dây nối đất: vô cực • Điện trở giữa cực mạch "A1" và cực mạch "B1" tại giắc cắm bộ van xả bộ hấp thụ hơi xăng EVAP: vô cực *Kết quả kiểm tra có ỔN không?*	Chuyển sang Bước 5.	Sửa chữa hoặc thay thế bộ dây điện bị hỏng.
4	**Kiểm tra mạch điều khiển bộ van xả bộ hấp thụ hơi xăng EVAP** 1) Với công tắc máy ở vị trí "OFF", rút giắc cắm "C01" và "E01" của ECM và giắc cắm bộ van xả bộ hấp thụ hơi xăng EVAP. 2) Kiểm tra xem kết nối cực tới giắc cắm "C01" và "E01" và giắc cắm bộ van xả bộ hấp thụ hơi xăng EVAP có chính xác không. 3) Nếu các kết nối đều ỔN, hãy kiểm tra điểm sau. • Điện áp của mạch "B1": xấp xỉ 0 V (Khi công tắc máy ở vị trí "ON") *Kết quả kiểm tra có ỔN không?*	Chuyển sang Bước 5.	Sửa chữa hoặc thay thế bộ dây điện bị hỏng.
5	**Kiểm tra bộ van xả bộ hấp thụ hơi xăng EVAP** 1) Kiểm tra điện trở bộ van xả bộ hấp thụ hơi xăng EVAP. ☞(Trang 1B-4) *Kết quả kiểm tra có ỔN không?*	Thay ECM và kiểm tra lại DTC. ☞(Trang 1C-2)	Thay bộ van xả bộ hấp thụ hơi xăng EVAP. ☞(Trang 1B-3)

AENK4L0B.book Page 88 Thursday, August 29, 2019 10:31 AM

DTC P0480/P0692

AENK4L0B1104032

Điều kiện phát hiện lỗi DTC và Khu vực có sự cố

Điều kiện phát hiện lỗi DTC	Khu vực có sự cố
P0480: Mạch điều khiển quạt 1 Mạch điều khiển rơ-le quạt làm mát két nước số 1 ngắn mạch với đất hoặc bị hở. (lô-gic phát hiện 3 D/C nhưng MIL không sáng đèn)	• Rơ-le quạt làm mát két nước số 1 và/hoặc mạch của nó • ECM
P0692: Mạch điều khiển quạt 1 cao Mạch điều khiển rơ-le quạt làm mát két nước số 1 ngắn mạch với bộ cấp nguồn. (lô-gic phát hiện 3 D/C nhưng MIL không sáng đèn)	

Sơ đồ mạch

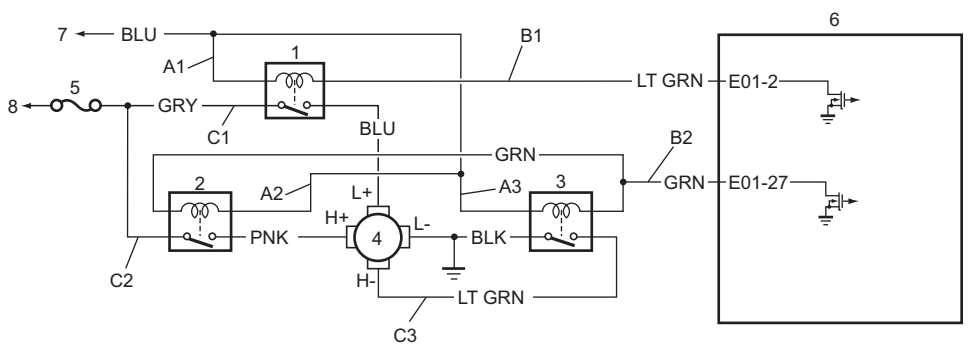

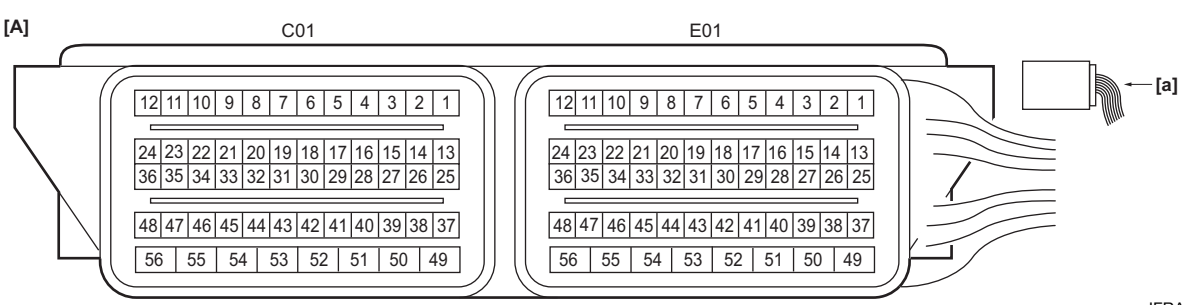

IFRA0A111023-02

[A]: Giắc cắm ECM (Góc nhìn: [a])	C1: Mạch cấp nguồn rơ-le quạt làm mát két nước số 1 (phía công tắc)	4. Mô-tơ quạt làm mát két nước
A1: Mạch cấp nguồn rơ-le quạt làm mát két nước số 1 (phía cuộn dây)	C2: Mạch cấp nguồn rơ-le quạt làm mát két nước số 2 (phía công tắc)	5. Cầu chì “RDTR”
A2: Mạch cấp nguồn rơ-le quạt làm mát két nước số 2 (phía cuộn dây)	C3: Mạch cấp nguồn rơ-le quạt làm mát két nước số 3 (phía công tắc)	6. ECM
A3: Mạch cấp nguồn rơ-le quạt làm mát két nước số 3 (phía cuộn dây)	1. Rơ-le quạt làm mát két nước số 1	7. Đến rơ-le chính
B1: Mạch điều khiển rơ-le quạt làm mát két nước số 1	2. Rơ-le quạt làm mát két nước số 2	8. Đến hộp cầu chì chính
B2: Mạch điều khiển rơ-le quạt làm mát két nước số 2 và số 3	3. Rơ-le quạt làm mát két nước số 3	

Quy trình xác nhận DTC

LƯU Ý

- **Khắc phục sự cố cho những DTC không mong muốn đầu tiên được phát hiện trước đó trong “Quy trình xác nhận DTC”.**
- **Kiểm tra để đảm bảo thỏa mãn điều kiện sau trong “Quy trình xác nhận DTC” này.**
  - **Điện áp bình điện > 8,5 V**

1) Kết nối máy chẩn đoán SUZUKI với DLC.
2) Hiển thị “ECT” của chế độ “Data List” trên máy chẩn đoán SUZUKI.
3) Giữ động cơ ở tốc độ cầm chừng cho đến khi nhiệt độ nước làm mát động cơ đạt 97 °C (206,6 °F) hoặc hơn.
4) Dừng động cơ.
5) Lặp lại Bước 2) - 4) 2 lần.