AENK4L0B.book Page 88 Thursday, August 29, 2019 10:31 AM

DTC P0480/P0692

AENK4L0B1104032

Điều kiện phát hiện lỗi DTC và Khu vực có sự cố

Điều kiện phát hiện lỗi DTC	Khu vực có sự cố
P0480: Mạch điều khiển quạt 1 Mạch điều khiển rơ-le quạt làm mát két nước số 1 ngắn mạch với đất hoặc bị hở. (lô-gic phát hiện 3 D/C nhưng MIL không sáng đèn)	• Rơ-le quạt làm mát két nước số 1 và/hoặc mạch của nó • ECM
P0692: Mạch điều khiển quạt 1 cao Mạch điều khiển rơ-le quạt làm mát két nước số 1 ngắn mạch với bộ cấp nguồn. (lô-gic phát hiện 3 D/C nhưng MIL không sáng đèn)	

Sơ đồ mạch

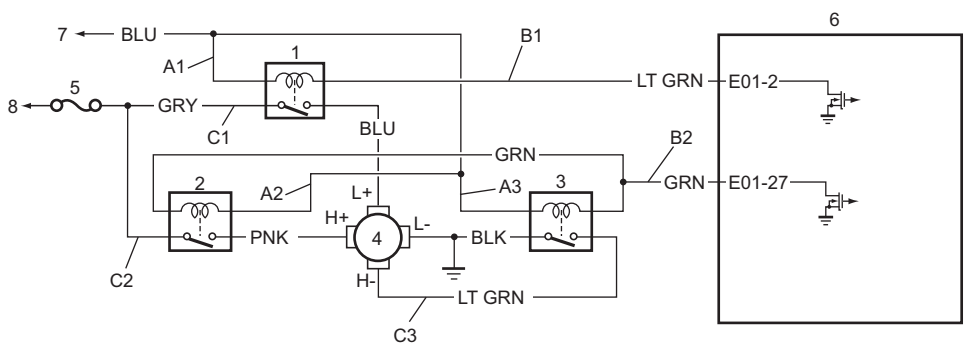

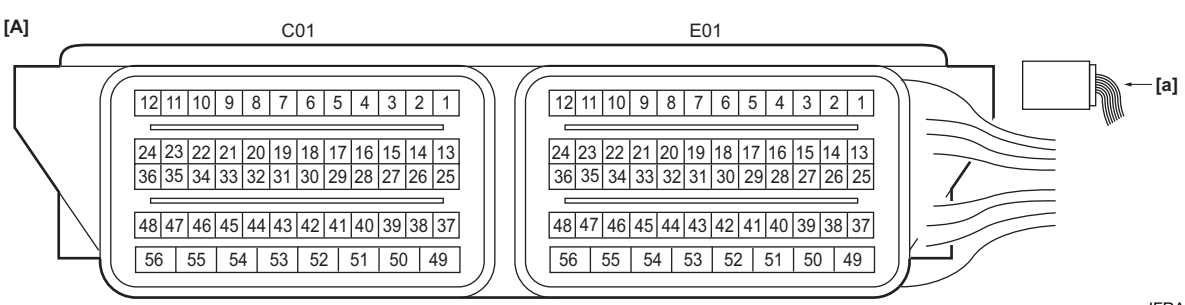

IFRA0A111023-02

[A]: Giắc cắm ECM (Góc nhìn: [a])	C1: Mạch cấp nguồn rơ-le quạt làm mát két nước số 1 (phía công tắc)	4. Mô-tơ quạt làm mát két nước
A1: Mạch cấp nguồn rơ-le quạt làm mát két nước số 1 (phía cuộn dây)	C2: Mạch cấp nguồn rơ-le quạt làm mát két nước số 2 (phía công tắc)	5. Cầu chì “RDTR”
A2: Mạch cấp nguồn rơ-le quạt làm mát két nước số 2 (phía cuộn dây)	C3: Mạch cấp nguồn rơ-le quạt làm mát két nước số 3 (phía công tắc)	6. ECM
A3: Mạch cấp nguồn rơ-le quạt làm mát két nước số 3 (phía cuộn dây)	1. Rơ-le quạt làm mát két nước số 1	7. Đến rơ-le chính
B1: Mạch điều khiển rơ-le quạt làm mát két nước số 1	2. Rơ-le quạt làm mát két nước số 2	8. Đến hộp cầu chì chính
B2: Mạch điều khiển rơ-le quạt làm mát két nước số 2 và số 3	3. Rơ-le quạt làm mát két nước số 3	

Quy trình xác nhận DTC

LƯU Ý

- **Khắc phục sự cố cho những DTC không mong muốn đầu tiên được phát hiện trước đó trong “Quy trình xác nhận DTC”.**
- **Kiểm tra để đảm bảo thỏa mãn điều kiện sau trong “Quy trình xác nhận DTC” này.**
  - **Điện áp bình điện > 8,5 V**

1) Kết nối máy chẩn đoán SUZUKI với DLC.
2) Hiển thị “ECT” của chế độ “Data List” trên máy chẩn đoán SUZUKI.
3) Giữ động cơ ở tốc độ cầm chừng cho đến khi nhiệt độ nước làm mát động cơ đạt 97 °C (206,6 °F) hoặc hơn.
4) Dừng động cơ.
5) Lặp lại Bước 2) - 4) 2 lần.

AENK4L0B.book Page 89 Thursday, August 29, 2019 10:31 AM

Khắc phục sự cố DTC

Bước	Hành động	Có	Không
1	*Đã tiến hành "Kiểm tra hệ thống điều khiển động cơ và kiểm soát khí thải" chưa?*	Chuyển sang Bước 2.	Chuyển sang "Kiểm tra hệ thống điều khiển động cơ và kiểm soát khí thải" (Trang 1A-19).
2	**Kiểm tra rơ-le quạt làm mát két nước số 1** 1) Kiểm tra rơ-le quạt làm mát két nước số 1. ☞(Trang 1F-15) *Kết quả kiểm tra có ỔN không?*	• Nếu phát hiện DTC P0480, hãy chuyển sang Bước 3. • Nếu phát hiện DTC P0692, hãy chuyển sang Bước 5.	Thay rơ-le quạt làm mát két nước số 1.
3	**Kiểm tra mạch cấp nguồn rơ-le quạt làm mát két nước số 1 (phía cuộn dây)** 1) Với công tắc máy ở vị trí "OFF", tháo rơ-le quạt làm mát két nước số 1. 2) Kiểm tra xem kết nối cực tới giắc cắm rơ-le quạt làm mát két nước số 1 có chính xác không. 3) Nếu kết nối ỔN, hãy xoay công tắc máy về vị trí "ON". 4) Kiểm tra để đảm bảo điện áp giữa "A1" và dây nối đất bằng điện áp bình điện. *Kết quả kiểm tra có ỔN không?*	Chuyển sang Bước 4.	Sửa chữa hoặc thay thế bộ dây điện bị hỏng.
4	**Kiểm tra mạch điều khiển rơ-le quạt làm mát két nước số 1** 1) Với công tắc máy ở vị trí "OFF", rút giắc cắm "C01" và "E01" khỏi ECM. 2) Kiểm tra xem kết nối cực tới các giắc cắm "C01" và "E01" đã đúng chưa. 3) Nếu các kết nối đều ỔN, hãy kiểm tra những điểm sau. • Điện trở mạch "B1": dưới 1 Ω • Điện trở giữa mạch "B1" và dây nối đất: vô cực • Điện trở giữa cực mạch "B1" và cực khác tại giắc cắm rơ-le quạt làm mát két nước số 1: vô cực *Kết quả kiểm tra có ỔN không?*	Thay ECM và kiểm tra lại DTC. ☞(Trang 1C-2)	Sửa chữa hoặc thay thế bộ dây điện bị hỏng.
5	**Kiểm tra mạch điều khiển rơ-le quạt làm mát két nước số 1** 1) Với công tắc máy ở vị trí "OFF", rút giắc cắm "C01" và "E01" khỏi ECM và tháo rơ-le quạt làm mát két nước số 1. 2) Kiểm tra xem kết nối cực tới giắc cắm "C01" và "E01" và giắc cắm rơ-le quạt làm mát két nước số 1 có chính xác không. 3) Nếu các kết nối đều ỔN, hãy kiểm tra điểm sau. • Điện áp của mạch "B1": xấp xỉ 0 V (Khi công tắc máy ở vị trí "ON") *Kết quả kiểm tra có ỔN không?*	Thay ECM và kiểm tra lại DTC. ☞(Trang 1C-2)	Sửa chữa hoặc thay thế bộ dây điện bị hỏng.

AENK4L0B.book Page 90 Thursday, August 29, 2019 10:31 AM

DTC P0481/P0694

AENK4L0B1104033

Điều kiện phát hiện lỗi DTC và Khu vực có sự cố

Điều kiện phát hiện lỗi DTC	Khu vực có sự cố
P0481: Mạch điều khiển quạt 2 Mạch điều khiển rơ-le quạt làm mát két nước số 2 và/hoặc số 3 ngắn mạch với đất hoặc bị hở. (lô-gic phát hiện 3 D/C nhưng MIL không sáng đèn)	• Rơ-le quạt làm mát két nước số 2 (phía cuộn dây) và/hoặc mạch của nó • Rơ-le quạt làm mát két nước số 3 (phía cuộn dây) và/hoặc mạch của nó • ECM
P0694: Mạch điều khiển quạt 2 cao Mạch điều khiển rơ-le quạt làm mát két nước số 2 và/hoặc số 3 ngắn mạch với bộ cấp nguồn. (lô-gic phát hiện 3 D/C nhưng MIL không sáng đèn)	

Sơ đồ mạch

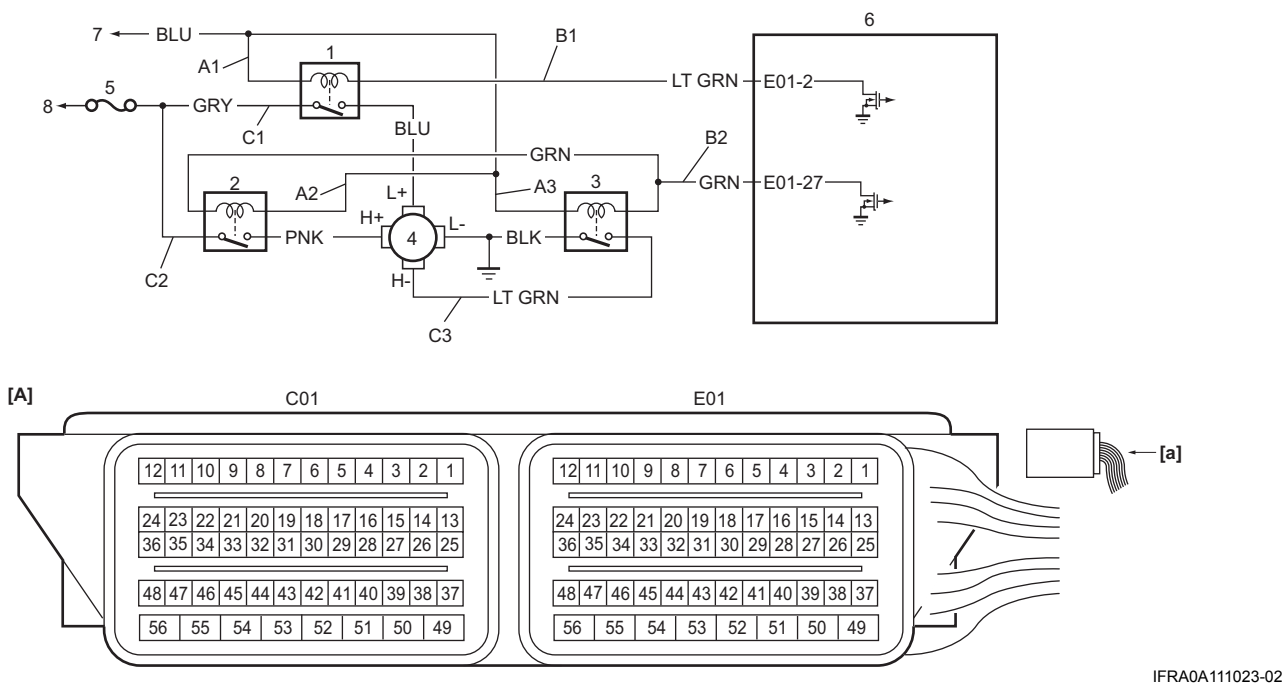

IFRA0A111023-02

[A]: Giắc cắm ECM (Góc nhìn: [a])	C1: Mạch cấp nguồn rơ-le quạt làm mát két nước số 1 (phía công tắc)	4. Mô-tơ quạt làm mát két nước
A1: Mạch cấp nguồn rơ-le quạt làm mát két nước số 1 (phía cuộn dây)	C2: Mạch cấp nguồn rơ-le quạt làm mát két nước số 2 (phía công tắc)	5. Cầu chì “RDTR”
A2: Mạch cấp nguồn rơ-le quạt làm mát két nước số 2 (phía cuộn dây)	C3: Mạch cấp nguồn rơ-le quạt làm mát két nước số 3 (phía công tắc)	6. ECM
A3: Mạch cấp nguồn rơ-le quạt làm mát két nước số 3 (phía cuộn dây)	1. Rơ-le quạt làm mát két nước số 1	7. Đến rơ-le chính
B1: Mạch điều khiển rơ-le quạt làm mát két nước số 1	2. Rơ-le quạt làm mát két nước số 2	8. Đến hộp cầu chì chính
B2: Mạch điều khiển rơ-le quạt làm mát két nước số 2 và số 3	3. Rơ-le quạt làm mát két nước số 3	

Quy trình xác nhận DTC

LƯU Ý

- **Khắc phục sự cố cho những DTC không mong muốn đầu tiên được phát hiện trước đó trong “Quy trình xác nhận DTC”.**
- **Kiểm tra để đảm bảo thỏa mãn điều kiện sau trong “Quy trình xác nhận DTC” này.**
  - **Điện áp bình điện > 8,5 V**
- **Kiểm tra để đảm bảo DTC sau đây không bị phát hiện trong “Quy trình xác nhận DTC” này.**
  - **Rơ-le quạt làm mát két nước số 1 (P0480 và P0692)**