AENK4L0B.book Page 1 Thursday, August 29, 2019 10:31 AM

Thiết bị kiểm soát khí thải phụ trợ

Thông tin và quy trình chẩn đoán

Kiểm tra hệ thống xả bộ hấp thụ hơi xăng EVAP

AENK4L0B1204001

⚠ CẢNH BÁO

Nếu bạn vô tình hút ở đầu ống trên bộ van xả bộ hấp thụ hơi xăng EVAP, bạn sẽ hít phải hơi nhiên liệu có hại có thể vẫn còn đọng lại trong bộ van xả bộ hấp thụ hơi xăng EVAP. Tuyệt đối không hút đầu ống trên bộ van xả bộ hấp thụ hơi xăng EVAP.

CHÚ Ý

Nếu đặt áp suất âm quá lớn, bộ van xả bộ hấp thụ hơi xăng EVAP có thể bị hư hỏng. Không được đặt áp suất âm lớn hơn –66 kPa (–0,67 kgf/cm^2, –9,57 psi, –0,66 bar).

Sử dụng máy chẩn đoán SUZUKI

1) Chuẩn bị vận hành bộ van xả bộ hấp thụ hơi xăng EVAP như sau.
   a) Kết nối máy chẩn đoán SUZUKI với DLC (1) với công tắc máy ở vị trí “OFF”.
   b) Với công tắc máy ở vị trí “ON”, xóa DTC và chọn chế độ “Active Test” (Kiểm tra trạng thái hoạt động) trên máy chẩn đoán SUZUKI.

   Dụng cụ chuyên dụng
   (A): Máy chẩn đoán SUZUKI (Suzuki SDT-II)

LƯU Ý

Bộ van xả bộ hấp thụ hơi xăng EVAP được vận hành bằng máy chẩn đoán như sau.

- **Bộ van xả bộ hấp thụ hơi xăng EVAP OFF: 0%**
- **Bộ van xả bộ hấp thụ hơi xăng EVAP ON: 100%**

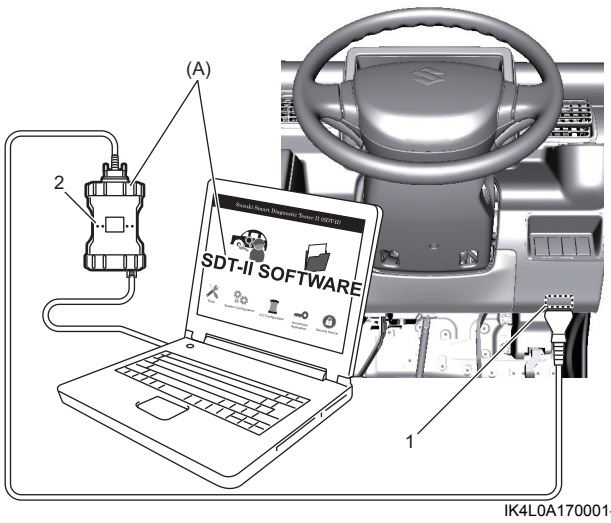

IK4L0A170001-01

2. VCI

2) Xoay công tắc máy về vị trí “OFF”.
3) Tháo ống chân không (2) khỏi cổ góp nạp và ống dẫn hơi xăng khỏi bộ van xả bộ hấp thụ hơi xăng EVAP (1).
4) Lắp dụng cụ chuyên dụng vào ống chân không.

   Dụng cụ chuyên dụng
   (A): 09917-47011

5) Xoay công tắc máy về vị trí “ON”.
6) Kiểm tra hoạt động của bộ van xả bộ hấp thụ hơi xăng EVAP như sau.
   a) Kiểm tra để đảm bảo có thể đưa vào áp suất âm –60 kPa (–0,61 kgf/cm^2, –8,70 psi, –0,60 bar) khi tắt bộ van xả bộ hấp thụ hơi xăng EVAP [A].
   b) Kiểm tra để đảm bảo không có áp suất âm khi bật bộ van xả bộ hấp thụ hơi xăng EVAP [B].

AENK4L0B.book Page 2 Thursday, August 29, 2019 10:31 AM

7) Nếu phát hiện tình trạng hỏng hóc, hãy kiểm tra những mục sau.
   - Bộ dây điện và các kết nối
   - Bộ van xả bộ hấp thụ hơi xăng EVAP: ☞(Trang 1B-4)
   - Ống chân không: ☞(Trang 1B-5)

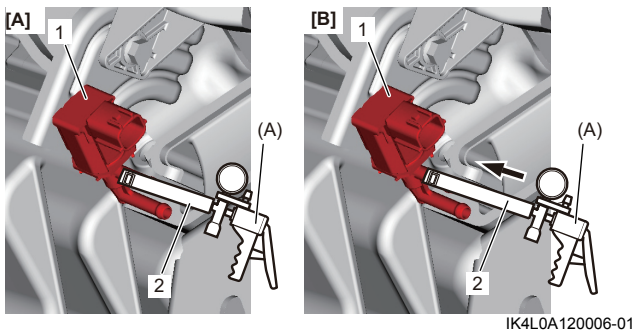

IK4L0A120006-01

Không sử dụng máy chẩn đoán SUZUKI

1) Chuẩn bị vận hành bộ van xả bộ hấp thụ hơi xăng EVAP như sau.
   a) Nối dây bảo dưỡng (2) giữa bộ van xả bộ hấp thụ hơi xăng EVAP và giắc cắm bộ van xả bộ hấp thụ hơi xăng EVAP với công tắc máy ở vị trí “OFF”.
   b) Xoay công tắc máy về vị trí “ON”.

LƯU Ý

Bộ van xả bộ hấp thụ hơi xăng EVAP (1) được vận hành bằng dây bảo dưỡng như sau.
- **Bộ van xả bộ hấp thụ hơi xăng EVAP OFF: [a]: Cực phía bộ dây “GRY” không nối đất của bộ van xả bộ hấp thụ hơi xăng EVAP.**
- **Bộ van xả bộ hấp thụ hơi xăng EVAP ON: [b]: Cực phía bộ dây “GRY” nối đất của bộ van xả bộ hấp thụ hơi xăng EVAP.**

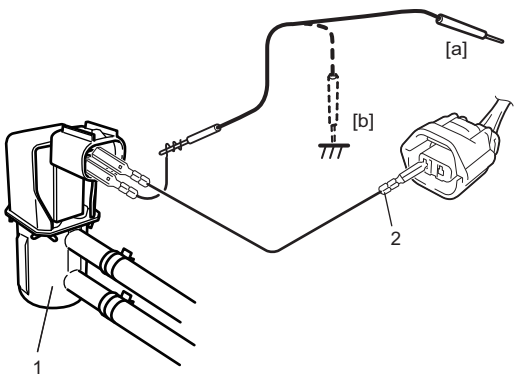

I8C50B120002-01

2) Xoay công tắc máy về vị trí “OFF”.
3) Tháo ống chân không (2) khỏi cổ góp nạp và ống dẫn hơi xăng khỏi bộ van xả bộ hấp thụ hơi xăng EVAP (1).
4) Lắp dụng cụ chuyên dụng vào ống chân không.

Dụng cụ chuyên dụng
(A): 09917-47011

5) Xoay công tắc máy về vị trí “ON”.
6) Kiểm tra hoạt động của bộ van xả bộ hấp thụ hơi xăng EVAP như sau.
   a) Kiểm tra để đảm bảo có thể đưa vào áp suất âm –60 kPa (–0,61 kgf/cm^2, –8,70 psi, –0,60 bar) khi tắt bộ van xả bộ hấp thụ hơi xăng EVAP [A].
   b) Kiểm tra để đảm bảo không có áp suất âm khi bật bộ van xả bộ hấp thụ hơi xăng EVAP [B].
7) Nếu phát hiện tình trạng hỏng hóc, hãy kiểm tra những mục sau.
   - Bộ dây điện và các kết nối
   - Bộ van xả bộ hấp thụ hơi xăng EVAP: ☞(Trang 1B-4)
   - Ống chân không: ☞(Trang 1B-5)

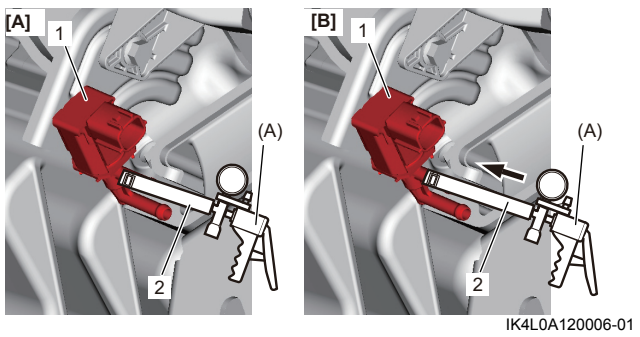

IK4L0A120006-01

AENK4L0B.book Page 3 Thursday, August 29, 2019 10:31 AM

Hướng dẫn sửa chữa

Các bộ phận của hệ thống hấp thụ hơi xăng EVAP

AENK4L0B1206001

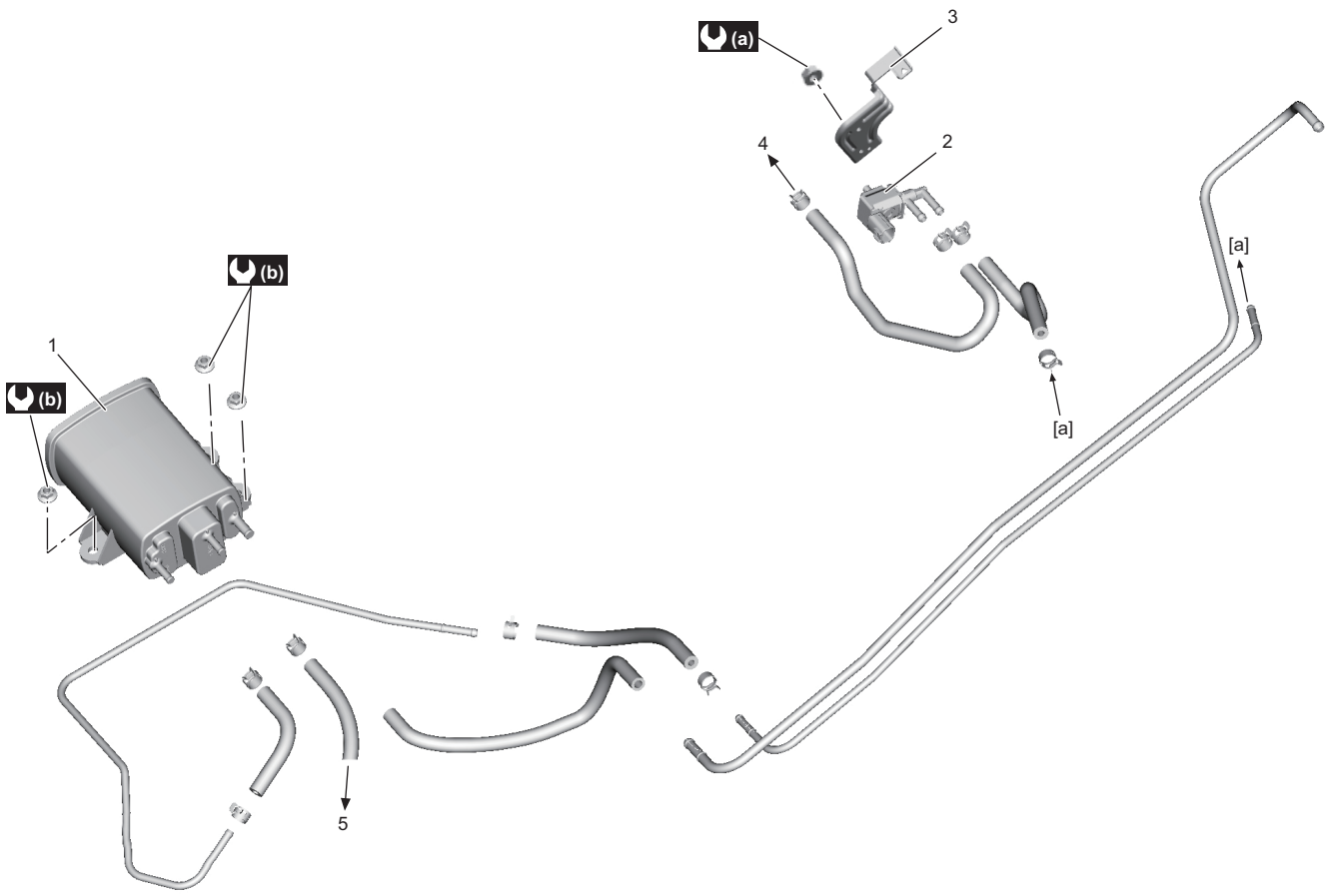

IK4L0A120001-03

1. Bộ hấp thụ hơi xăng EVAP	4. Đến cổ góp nạp	(b) : 9,0 N·m (0,92 kgf-m, 7,0 lbf-ft)
2. Bộ van xả bộ hấp thụ hơi xăng EVAP	5. Đến thùng nhiên liệu	
3. Giá đỡ bộ dây điện động cơ	(a) : 7,0 N·m (0,71 kgf-m, 5,5 lbf-ft)	

Tháo và lắp bộ van xả bộ hấp thụ hơi xăng EVAP

AENK4L0B1206002

Tháo

1) Rút giắc cắm bộ van xả bộ hấp thụ hơi xăng EVAP.
2) Tháo bộ van xả bộ hấp thụ hơi xăng EVAP (1) khỏi giá đỡ bộ dây điện động cơ (2).
3) Tháo ống dẫn hơi xăng số 1 (3) và ống dẫn hơi xăng số 2 (4) khỏi bộ van xả bộ hấp thụ hơi xăng EVAP.

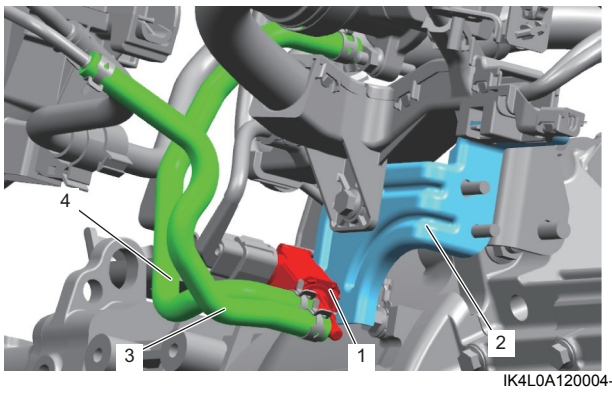

IK4L0A120004-01

Lắp

Thực hiện ngược lại quy trình tháo, lưu ý những điểm sau.

- Siết chặt đai ốc bộ van xả bộ hấp thụ hơi xăng EVAP (1) đến lực siết quy định.

Lực siết
Đai ốc bộ van xả bộ hấp thụ hơi xăng EVAP (a): 7,0 N·m (0,71 kgf-m, 5,5 lbf-ft)

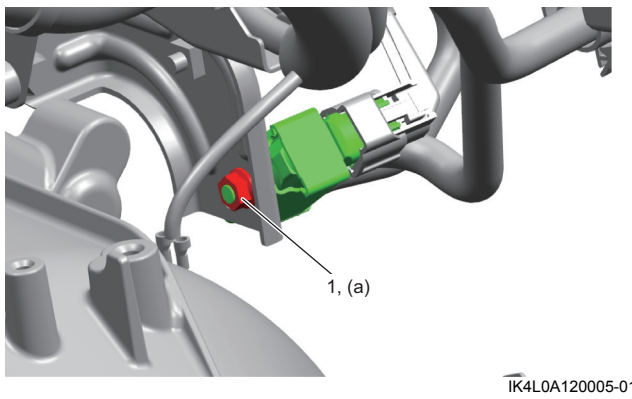

IK4L0A120005-01