AENK4L0B.book Page 3 Thursday, August 29, 2019 10:31 AM

Hướng dẫn sửa chữa

Các bộ phận của hệ thống hấp thụ hơi xăng EVAP

AENK4L0B1206001

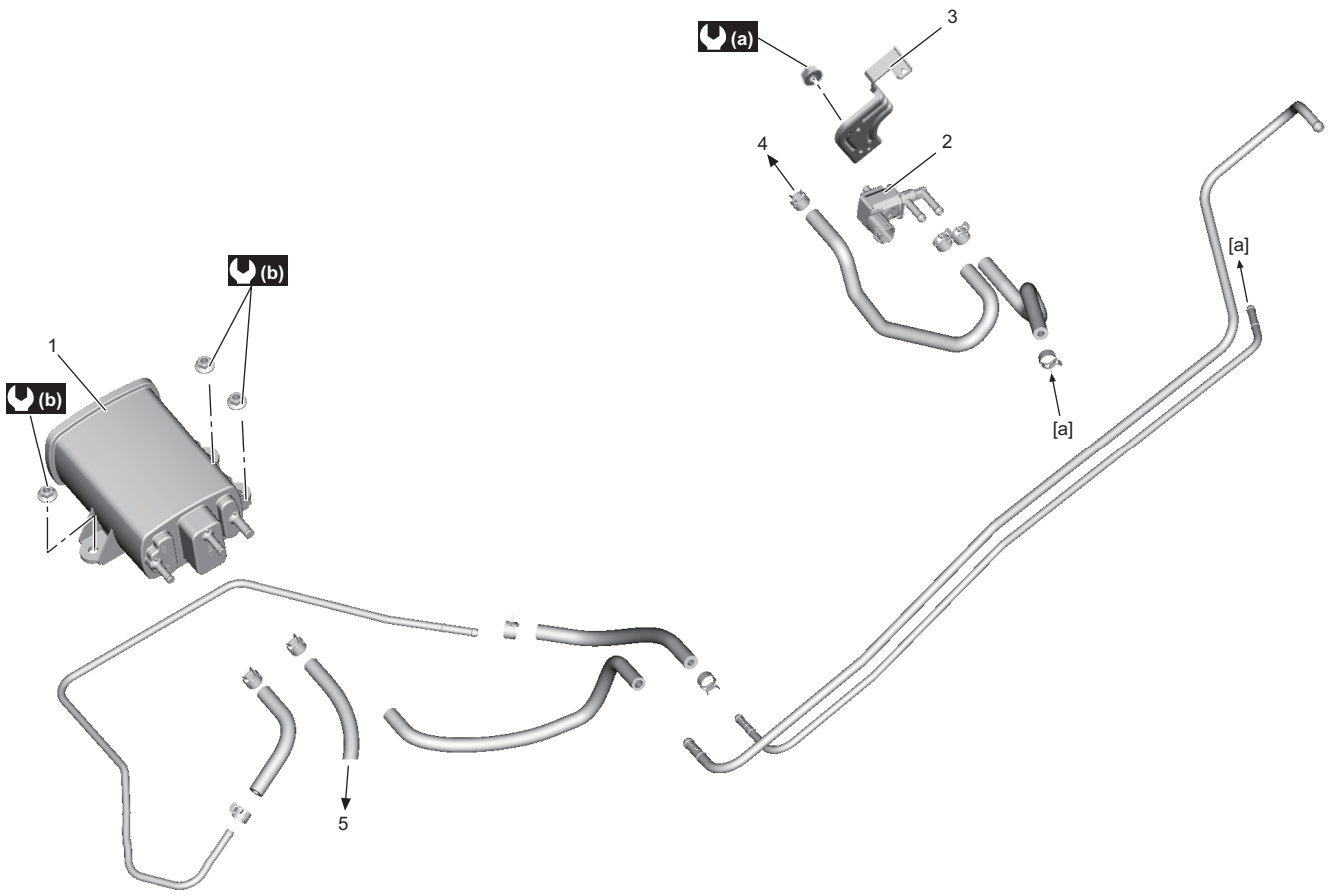

IK4L0A120001-03

1. Bộ hấp thụ hơi xăng EVAP	4. Đến cổ góp nạp	(b) : 9,0 N·m (0,92 kgf-m, 7,0 lbf-ft)
2. Bộ van xả bộ hấp thụ hơi xăng EVAP	5. Đến thùng nhiên liệu	
3. Giá đỡ bộ dây điện động cơ	(a) : 7,0 N·m (0,71 kgf-m, 5,5 lbf-ft)	

Tháo và lắp bộ van xả bộ hấp thụ hơi xăng EVAP

AENK4L0B1206002

Tháo

1) Rút giắc cắm bộ van xả bộ hấp thụ hơi xăng EVAP.
2) Tháo bộ van xả bộ hấp thụ hơi xăng EVAP (1) khỏi giá đỡ bộ dây điện động cơ (2).
3) Tháo ống dẫn hơi xăng số 1 (3) và ống dẫn hơi xăng số 2 (4) khỏi bộ van xả bộ hấp thụ hơi xăng EVAP.

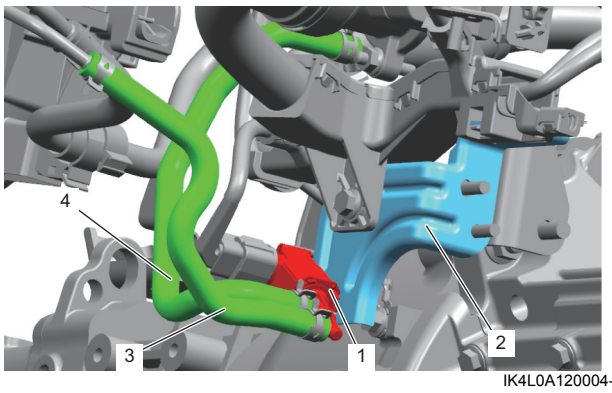

IK4L0A120004-01

Lắp

Thực hiện ngược lại quy trình tháo, lưu ý những điểm sau.

- Siết chặt đai ốc bộ van xả bộ hấp thụ hơi xăng EVAP (1) đến lực siết quy định.

Lực siết
Đai ốc bộ van xả bộ hấp thụ hơi xăng EVAP (a): 7,0 N·m (0,71 kgf-m, 5,5 lbf-ft)

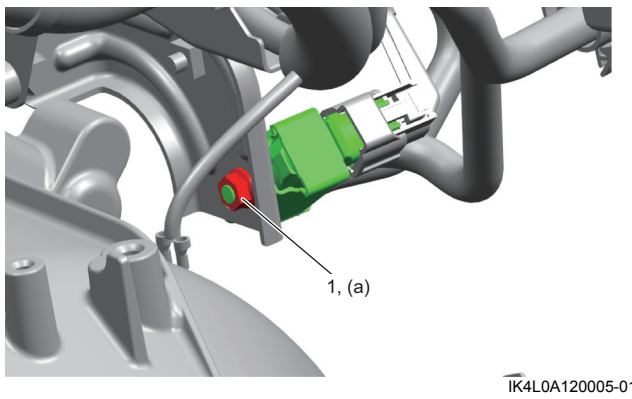

IK4L0A120005-01