AENK4L0B.book Page 3 Thursday, August 29, 2019 10:31 AM

Hướng dẫn sửa chữa

Các bộ phận của hệ thống hấp thụ hơi xăng EVAP

AENK4L0B1206001

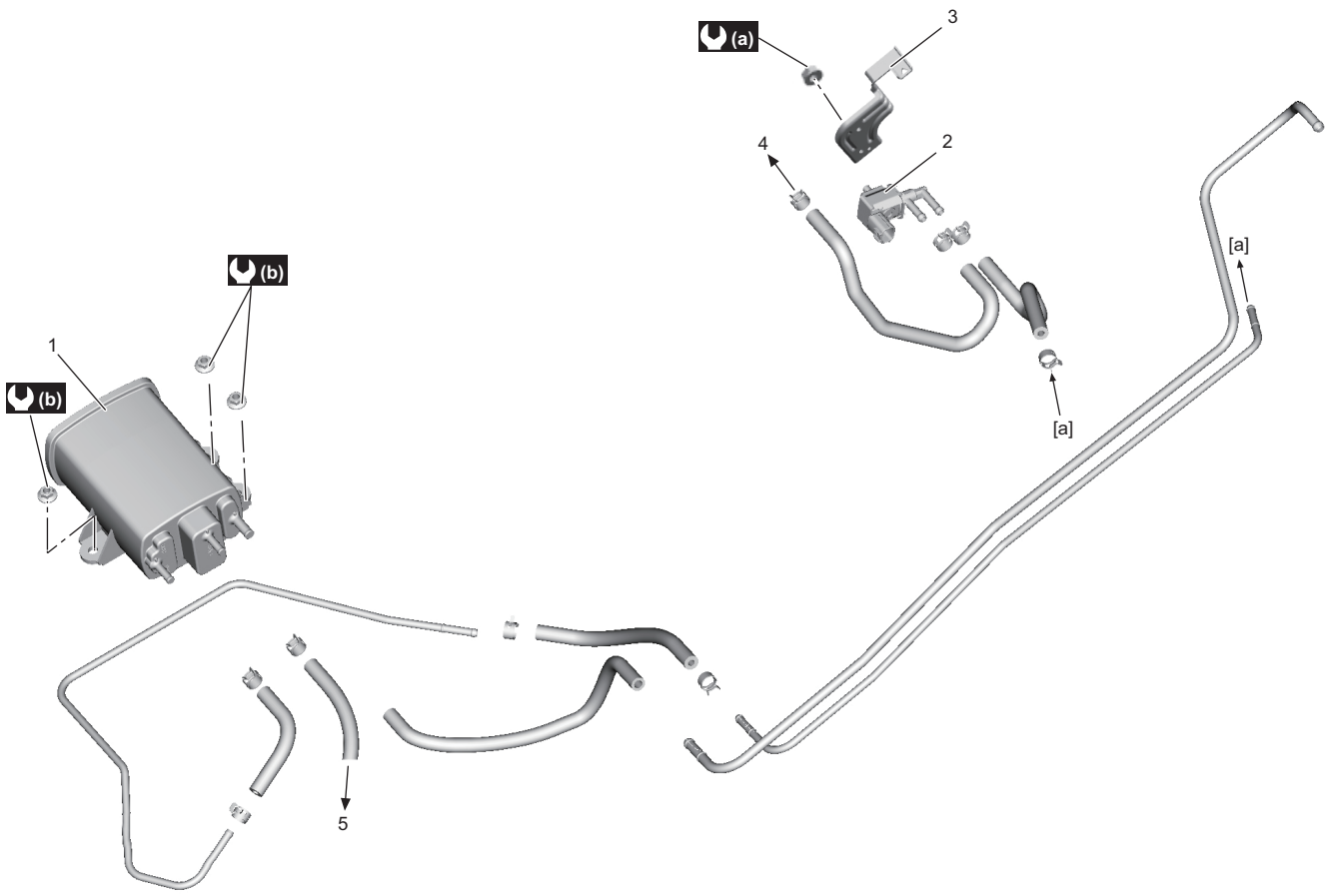

IK4L0A120001-03

1. Bộ hấp thụ hơi xăng EVAP	4. Đến cổ góp nạp	(b) : 9,0 N·m (0,92 kgf-m, 7,0 lbf-ft)
2. Bộ van xả bộ hấp thụ hơi xăng EVAP	5. Đến thùng nhiên liệu	
3. Giá đỡ bộ dây điện động cơ	(a) : 7,0 N·m (0,71 kgf-m, 5,5 lbf-ft)	

Tháo và lắp bộ van xả bộ hấp thụ hơi xăng EVAP

AENK4L0B1206002

Tháo

1) Rút giắc cắm bộ van xả bộ hấp thụ hơi xăng EVAP.
2) Tháo bộ van xả bộ hấp thụ hơi xăng EVAP (1) khỏi giá đỡ bộ dây điện động cơ (2).
3) Tháo ống dẫn hơi xăng số 1 (3) và ống dẫn hơi xăng số 2 (4) khỏi bộ van xả bộ hấp thụ hơi xăng EVAP.

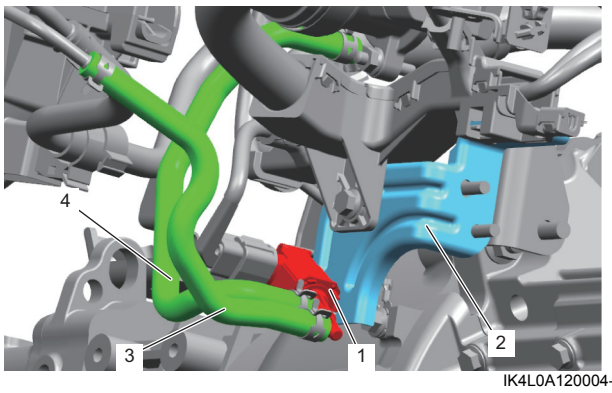

IK4L0A120004-01

Lắp

Thực hiện ngược lại quy trình tháo, lưu ý những điểm sau.

- Siết chặt đai ốc bộ van xả bộ hấp thụ hơi xăng EVAP (1) đến lực siết quy định.

Lực siết
Đai ốc bộ van xả bộ hấp thụ hơi xăng EVAP (a): 7,0 N·m (0,71 kgf-m, 5,5 lbf-ft)

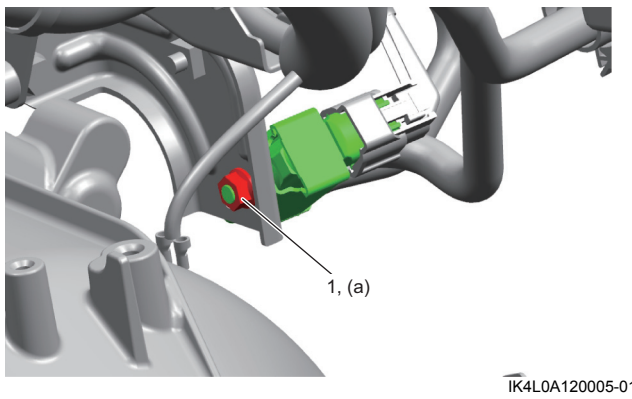

IK4L0A120005-01

AENK4L0B.book Page 4 Thursday, August 29, 2019 10:31 AM

Kiểm tra bộ van xả bộ hấp thụ hơi xăng EVAP

AENK4L0B1206003

⚠ CẢNH BÁO

Nếu bạn vô tình hút ở đầu ống trên bộ van xả bộ hấp thụ hơi xăng EVAP, bạn sẽ hít phải hơi nhiên liệu có hại có thể vẫn còn đọng lại trong bộ van xả bộ hấp thụ hơi xăng EVAP. Tuyệt đối không hút ở bất kỳ đầu ống nào trên bộ van xả bộ hấp thụ hơi xăng EVAP.

CHÚ Ý

Nếu đặt áp suất âm quá lớn, bộ van xả bộ hấp thụ hơi xăng EVAP có thể bị hư hỏng. Không vượt quá áp suất âm –66 kPa (–0,67 kgf/cm², –9,57 psi, –0,66 bar).

1) Với công tắc máy ở vị trí “OFF”, rút giắc cắm và ống khỏi bộ van xả bộ hấp thụ hơi xăng EVAP (1).
2) Tháo van chống ô nhiễm khỏi giá đỡ bộ dây điện động cơ.
3) Kiểm tra điện trở giữa hai cực của van chống ô nhiễm.
   Nếu phát hiện tình trạng hỏng hóc, hãy thay van chống ô nhiễm.

   Điện trở bộ van xả bộ hấp thụ hơi xăng EVAP
   22 – 26 Ω ở 20 °C (68 °F)

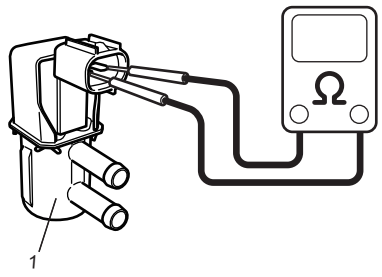

I8T401122005-01

4) Kiểm tra hoạt động của van chống ô nhiễm như sau. Nếu phát hiện tình trạng hỏng hóc, hãy thay van chống ô nhiễm.
   a) Lắp dụng cụ chuyên dụng và ống chân không (2) vào van chống ô nhiễm (1).

      Dụng cụ chuyên dụng
      (A): 09917-47011

   b) Khi nối bình điện 12 V vào các cực van chống ô nhiễm, kiểm tra để đảm bảo không thể đưa áp suất âm (–60 kPa, –0,61 kgf/cm², –8,70 psi, –0,60 bar) vào van chống ô nhiễm.
   c) Khi không nối bình điện 12 V vào các cực van chống ô nhiễm, kiểm tra để đảm bảo có thể đưa áp suất âm (–60 kPa, –0,61 kgf/cm², –8,70 psi, –0,60 bar) vào van chống ô nhiễm.

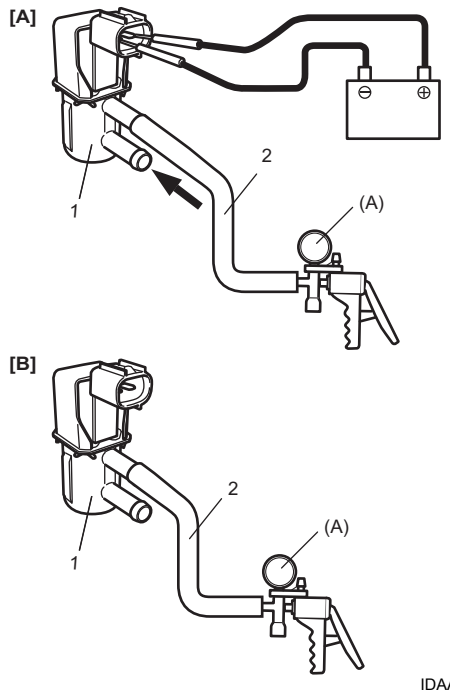

IDAA0A121003-01

[A]: Van chống ô nhiễm ON	[B]: Van chống ô nhiễm OFF

Tháo và lắp bộ hấp thụ hơi xăng EVAP

AENK4L0B1206004

Tháo

1) Tháo thùng nhiên liệu. ☞(Trang 1G-23)
2) Ngắt kết nối ống hơi xăng vào cổ hút (1), ống bộ hấp thụ hơi xăng EVAP (2) và ống dẫn hơi xăng (3) khỏi bộ hấp thụ hơi xăng EVAP.
3) Tháo đai ốc bộ hấp thụ hơi xăng EVAP (4), sau đó tháo bộ hấp thụ hơi xăng EVAP (5) khỏi thùng nhiên liệu.

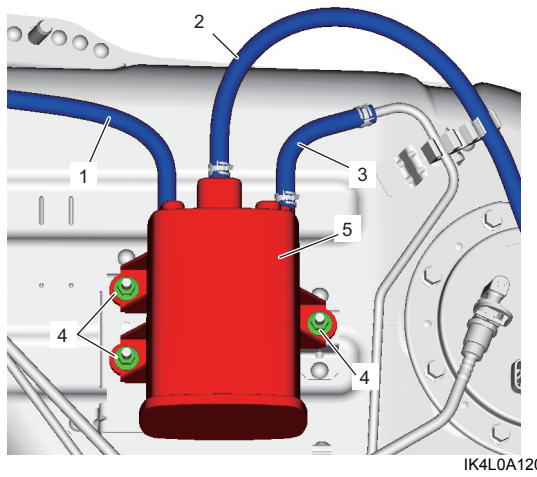

IK4L0A120003-01