AENK4L0B.book Page 5 Thursday, August 29, 2019 10:31 AM

Lắp

Thực hiện ngược lại quy trình tháo, lưu ý những điểm sau.

- Siết các đai ốc bộ hấp thụ hơi xăng EVAP đến lực siết quy định.

  Lực siết
  Đai ốc bộ hấp thụ hơi xăng EVAP (a):
  9,0 N·m (0,92 kgf-m, 7,0 lbf-ft)

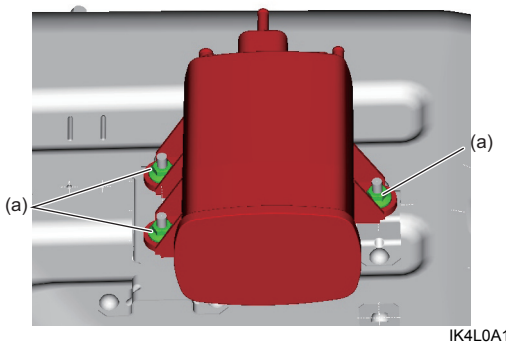

IK4L0A120002-01

Kiểm tra bộ hấp thụ hơi xăng EVAP

AENK4L0B1206005

⚠ CẢNH BÁO

Nếu bạn hút ở đầu ống trên bộ hấp thụ hơi xăng EVAP, bạn sẽ hít phải hơi nhiên liệu có hại có thể vẫn còn đọng lại trong bộ hấp thụ. Tuyệt đối không hút ở bất cứ đầu ống nào trên bộ hấp thụ hơi xăng EVAP.

1) Tháo bộ hấp thụ hơi xăng EVAP. ☞(Trang 1B-4)
2) Kiểm tra bằng mắt thường phần bên ngoài của bộ hấp thụ hơi xăng EVAP.
3) Kiểm tra để đảm bảo không có cản trở nào đối với dòng đi qua lỗ thông xả (1) và lỗ thông khí (2) khi không khí được thổi (4) vào đường hơi vào (3).

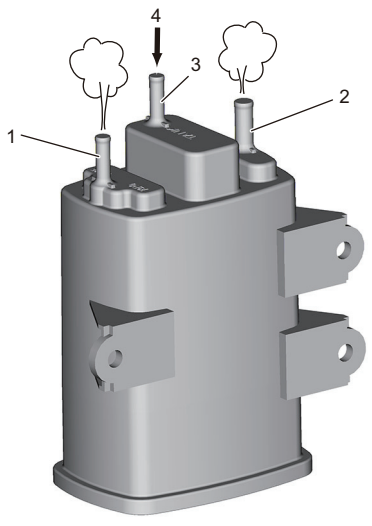

IJHA0A120009-01

4) Kiểm tra rò rỉ khí ở bộ hấp thụ hơi xăng EVAP theo quy trình sau.
   Nếu phát hiện tình trạng hỏng hóc, hãy thay bộ hấp thụ hơi xăng EVAP.
   a) Bịt lỗ thông xả (1) và lỗ thông khí (2) bằng nút bịt cao su (3).
   b) Lắp ống (4) và dụng cụ chuyên dụng vào đường hơi vào (5).

      Dụng cụ chuyên dụng
      (A): 09917-47011

   c) Dùng dụng cụ chuyên dụng, đưa áp suất âm quy định vào bộ hấp thụ hơi xăng EVAP trong một phút.

      <u>Bộ hấp thụ hơi xăng EVAP chứa áp suất âm</u>
      –20,0 kPa (–0,20 kgf/cm^2, –2,90 psi, –0,20 bar)

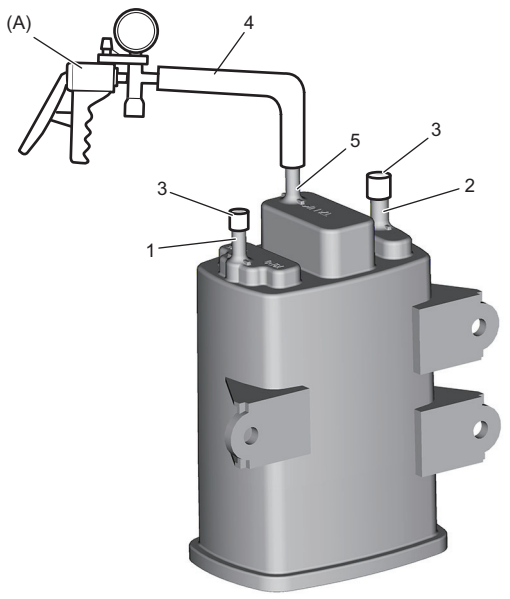

IJHA0A120010-01

Kiểm tra ống nối bộ hấp thụ hơi xăng EVAP

AENK4L0B1206006

Kiểm tra kết nối, rò rỉ, tắc và xuống cấp ở các ống.
Thay ống nếu hỏng.

Kiểm tra ống PCV

AENK4L0B1206007

Kiểm tra kết nối, rò rỉ, tắc và xuống cấp ở các ống.
Thay ống nếu hỏng.