AENK4L0B.book Page 5 Thursday, August 29, 2019 10:31 AM

Lắp

Thực hiện ngược lại quy trình tháo, lưu ý những điểm sau.

- Siết các đai ốc bộ hấp thụ hơi xăng EVAP đến lực siết quy định.

  Lực siết
  Đai ốc bộ hấp thụ hơi xăng EVAP (a):
  9,0 N·m (0,92 kgf-m, 7,0 lbf-ft)

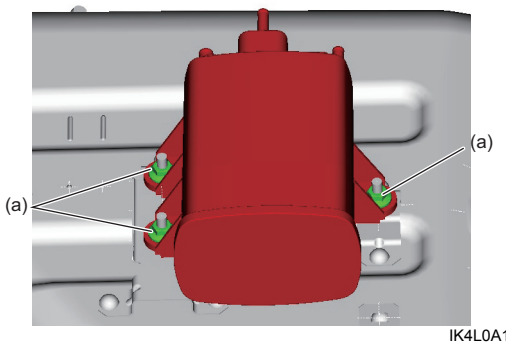

IK4L0A120002-01

Kiểm tra bộ hấp thụ hơi xăng EVAP

AENK4L0B1206005

⚠ CẢNH BÁO

Nếu bạn hút ở đầu ống trên bộ hấp thụ hơi xăng EVAP, bạn sẽ hít phải hơi nhiên liệu có hại có thể vẫn còn đọng lại trong bộ hấp thụ. Tuyệt đối không hút ở bất cứ đầu ống nào trên bộ hấp thụ hơi xăng EVAP.

1) Tháo bộ hấp thụ hơi xăng EVAP. ☞(Trang 1B-4)
2) Kiểm tra bằng mắt thường phần bên ngoài của bộ hấp thụ hơi xăng EVAP.
3) Kiểm tra để đảm bảo không có cản trở nào đối với dòng đi qua lỗ thông xả (1) và lỗ thông khí (2) khi không khí được thổi (4) vào đường hơi vào (3).

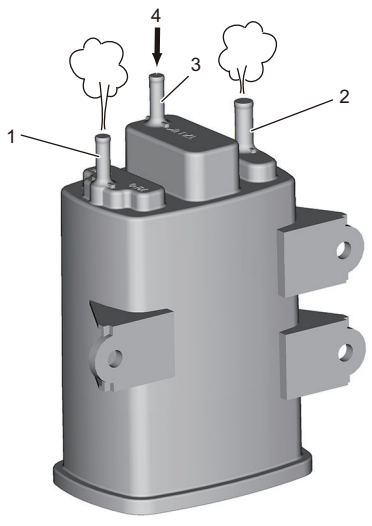

IJHA0A120009-01

4) Kiểm tra rò rỉ khí ở bộ hấp thụ hơi xăng EVAP theo quy trình sau.
   Nếu phát hiện tình trạng hỏng hóc, hãy thay bộ hấp thụ hơi xăng EVAP.
   a) Bịt lỗ thông xả (1) và lỗ thông khí (2) bằng nút bịt cao su (3).
   b) Lắp ống (4) và dụng cụ chuyên dụng vào đường hơi vào (5).

      Dụng cụ chuyên dụng
      (A): 09917-47011

   c) Dùng dụng cụ chuyên dụng, đưa áp suất âm quy định vào bộ hấp thụ hơi xăng EVAP trong một phút.

      <u>Bộ hấp thụ hơi xăng EVAP chứa áp suất âm</u>
      –20,0 kPa (–0,20 kgf/cm^2, –2,90 psi, –0,20 bar)

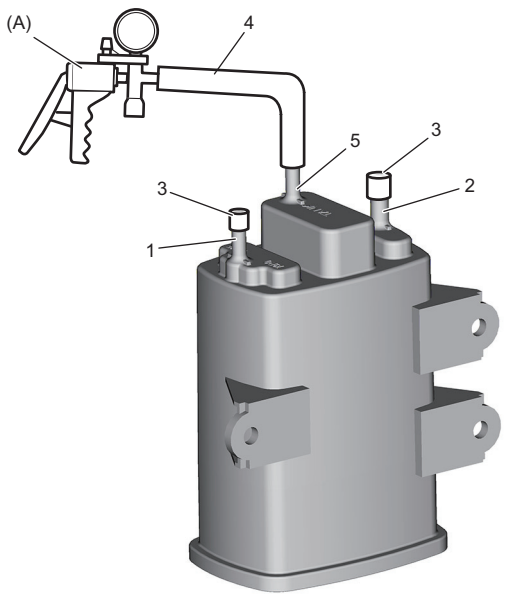

IJHA0A120010-01

Kiểm tra ống nối bộ hấp thụ hơi xăng EVAP

AENK4L0B1206006

Kiểm tra kết nối, rò rỉ, tắc và xuống cấp ở các ống.
Thay ống nếu hỏng.

Kiểm tra ống PCV

AENK4L0B1206007

Kiểm tra kết nối, rò rỉ, tắc và xuống cấp ở các ống.
Thay ống nếu hỏng.

AENK4L0B.book Page 6 Thursday, August 29, 2019 10:31 AM

Kiểm tra van PCV

AENK4L0B1206008

1) Tháo van PCV khỏi nắp giàn cò và lắp nút bịt vào lỗ nắp giàn cò.
2) Chạy động cơ ở tốc độ cầm chừng.
3) Đặt ngón tay lên đầu van PCV (1) để kiểm tra áp suất âm.
   Nếu không nhận thấy có áp suất âm, hãy kiểm tra xem van có bị tắc nghẽn không. Thay van PCV nếu hỏng.

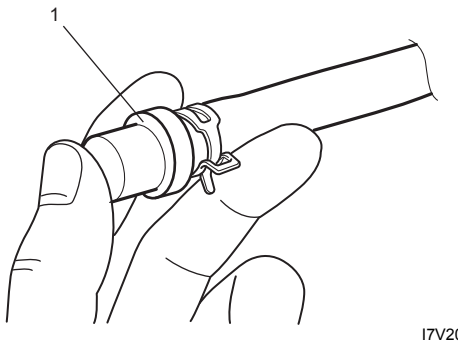

I7V20A121009-01

4) Dừng động cơ và tháo van PCV (1).
   Lắp ống lọc vào van và kiểm tra để đảm bảo có dòng khí khi thổi khí vào ống từ “a” đến “b” và không có dòng khí khi thổi khí vào ống từ “b” đến “a” như được minh họa trong hình.
   Nếu phát hiện tình trạng hỏng hóc, hãy thay van PCV.

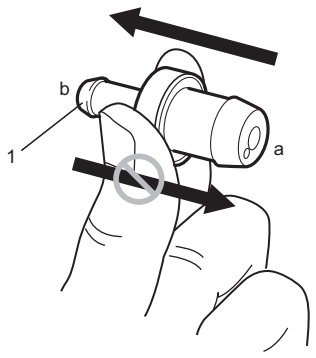

I7V10A121002-01

Kiểm tra van cắt nhiên liệu

AENK4L0B1206009

1) Tháo bộ hấp thụ hơi xăng EVAP. ☞(Trang 1B-4)
2) Kiểm tra van cắt nhiên liệu xem có hoạt động không như sau.
   Nếu phát hiện lỗi, hãy thay thùng nhiên liệu. ☞(Trang 1G-23)
   a) Kết nối ống bộ hấp thụ hơi xăng EVAP (1) với cổng chân không (2) của dụng cụ chuyên dụng.

      Dụng cụ chuyên dụng
      (A): 09917-47011

   b) Kiểm tra để đảm bảo có thể hút không khí khi đưa áp suất âm vào van cắt nhiên liệu.
   c) Tháo ống khỏi dụng cụ chuyên dụng.
   d) Kết nối ống với cổng áp suất (3) của dụng cụ chuyên dụng.
   e) Kiểm tra để đảm bảo dòng khí đi vào thùng chứa khi đưa áp suất âm vào van cắt nhiên liệu.

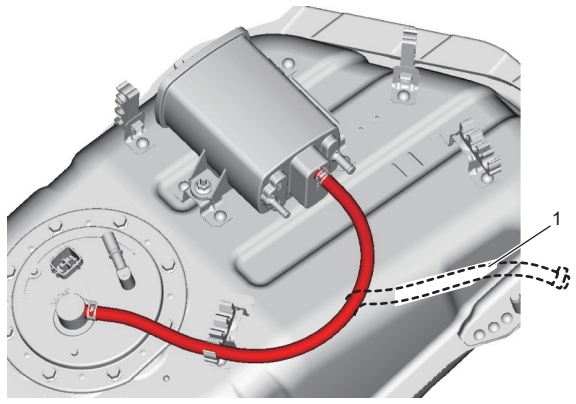

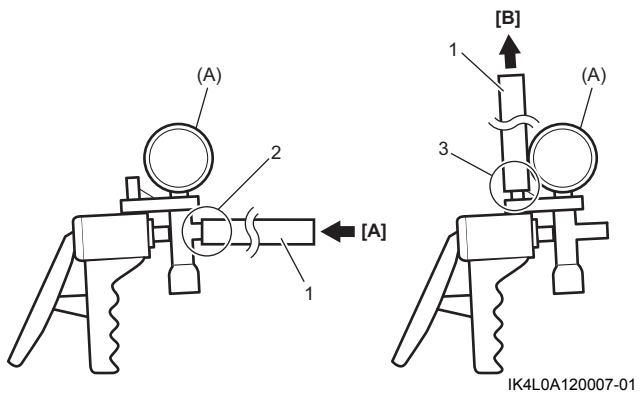

IK4L0A120007-01

[A]: Dòng khí tới cổng chân không	[B]: Dòng khí từ cổng áp suất