AENK4L0B.book Page 6 Thursday, August 29, 2019 10:31 AM

Kiểm tra van PCV

AENK4L0B1206008

1) Tháo van PCV khỏi nắp giàn cò và lắp nút bịt vào lỗ nắp giàn cò.
2) Chạy động cơ ở tốc độ cầm chừng.
3) Đặt ngón tay lên đầu van PCV (1) để kiểm tra áp suất âm.
   Nếu không nhận thấy có áp suất âm, hãy kiểm tra xem van có bị tắc nghẽn không. Thay van PCV nếu hỏng.

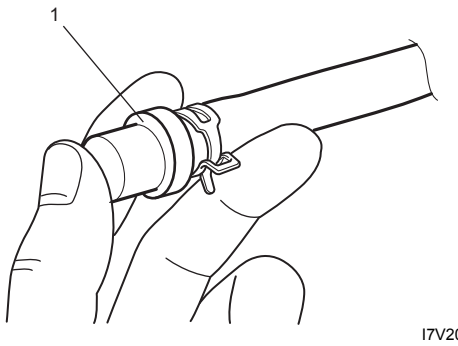

I7V20A121009-01

4) Dừng động cơ và tháo van PCV (1).
   Lắp ống lọc vào van và kiểm tra để đảm bảo có dòng khí khi thổi khí vào ống từ “a” đến “b” và không có dòng khí khi thổi khí vào ống từ “b” đến “a” như được minh họa trong hình.
   Nếu phát hiện tình trạng hỏng hóc, hãy thay van PCV.

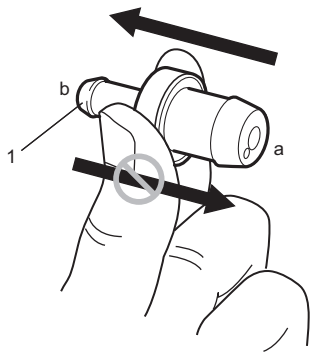

I7V10A121002-01

Kiểm tra van cắt nhiên liệu

AENK4L0B1206009

1) Tháo bộ hấp thụ hơi xăng EVAP. ☞(Trang 1B-4)
2) Kiểm tra van cắt nhiên liệu xem có hoạt động không như sau.
   Nếu phát hiện lỗi, hãy thay thùng nhiên liệu. ☞(Trang 1G-23)
   a) Kết nối ống bộ hấp thụ hơi xăng EVAP (1) với cổng chân không (2) của dụng cụ chuyên dụng.

      Dụng cụ chuyên dụng
      (A): 09917-47011

   b) Kiểm tra để đảm bảo có thể hút không khí khi đưa áp suất âm vào van cắt nhiên liệu.
   c) Tháo ống khỏi dụng cụ chuyên dụng.
   d) Kết nối ống với cổng áp suất (3) của dụng cụ chuyên dụng.
   e) Kiểm tra để đảm bảo dòng khí đi vào thùng chứa khi đưa áp suất âm vào van cắt nhiên liệu.

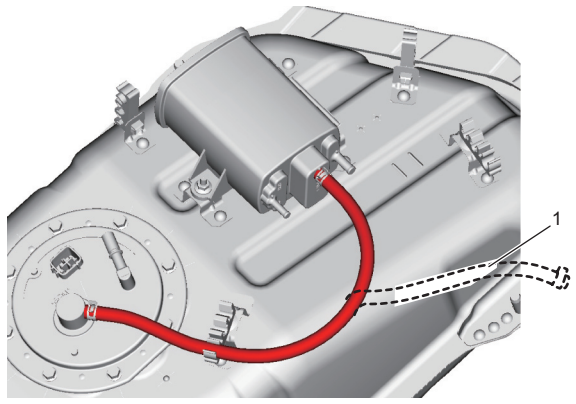

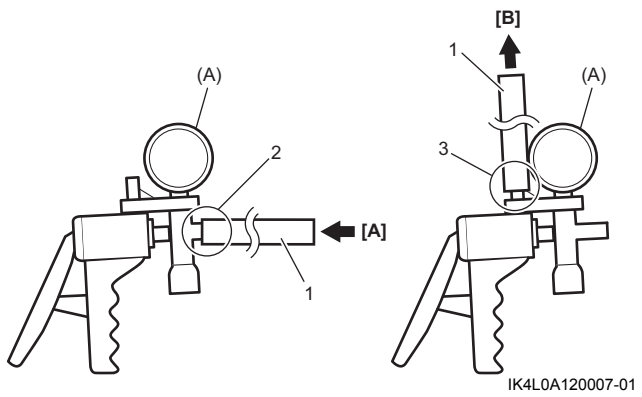

IK4L0A120007-01

[A]: Dòng khí tới cổng chân không	[B]: Dòng khí từ cổng áp suất