AENK4L0B.book Page 6 Thursday, August 29, 2019 10:31 AM

Kiểm tra van PCV

AENK4L0B1206008

1) Tháo van PCV khỏi nắp giàn cò và lắp nút bịt vào lỗ nắp giàn cò.
2) Chạy động cơ ở tốc độ cầm chừng.
3) Đặt ngón tay lên đầu van PCV (1) để kiểm tra áp suất âm.
   Nếu không nhận thấy có áp suất âm, hãy kiểm tra xem van có bị tắc nghẽn không. Thay van PCV nếu hỏng.

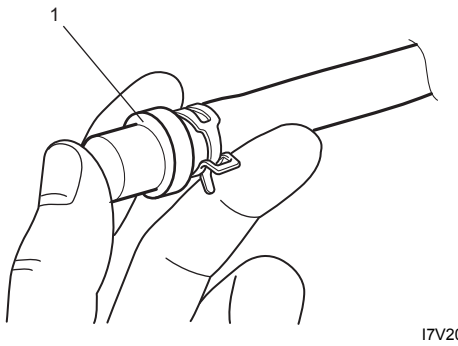

I7V20A121009-01

4) Dừng động cơ và tháo van PCV (1).
   Lắp ống lọc vào van và kiểm tra để đảm bảo có dòng khí khi thổi khí vào ống từ “a” đến “b” và không có dòng khí khi thổi khí vào ống từ “b” đến “a” như được minh họa trong hình.
   Nếu phát hiện tình trạng hỏng hóc, hãy thay van PCV.

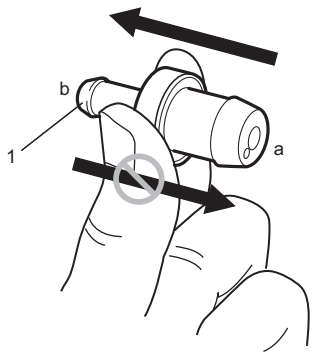

I7V10A121002-01

Kiểm tra van cắt nhiên liệu

AENK4L0B1206009

1) Tháo bộ hấp thụ hơi xăng EVAP. ☞(Trang 1B-4)
2) Kiểm tra van cắt nhiên liệu xem có hoạt động không như sau.
   Nếu phát hiện lỗi, hãy thay thùng nhiên liệu. ☞(Trang 1G-23)
   a) Kết nối ống bộ hấp thụ hơi xăng EVAP (1) với cổng chân không (2) của dụng cụ chuyên dụng.

      Dụng cụ chuyên dụng
      (A): 09917-47011

   b) Kiểm tra để đảm bảo có thể hút không khí khi đưa áp suất âm vào van cắt nhiên liệu.
   c) Tháo ống khỏi dụng cụ chuyên dụng.
   d) Kết nối ống với cổng áp suất (3) của dụng cụ chuyên dụng.
   e) Kiểm tra để đảm bảo dòng khí đi vào thùng chứa khi đưa áp suất âm vào van cắt nhiên liệu.

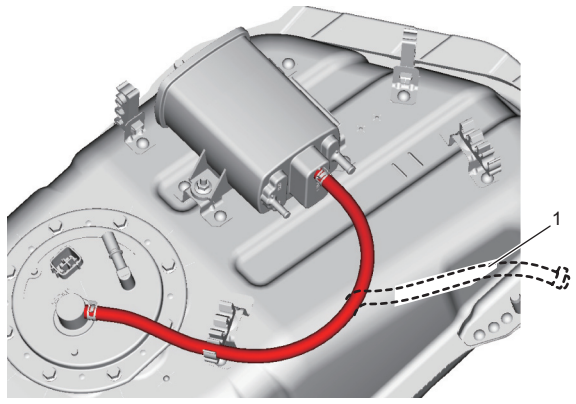

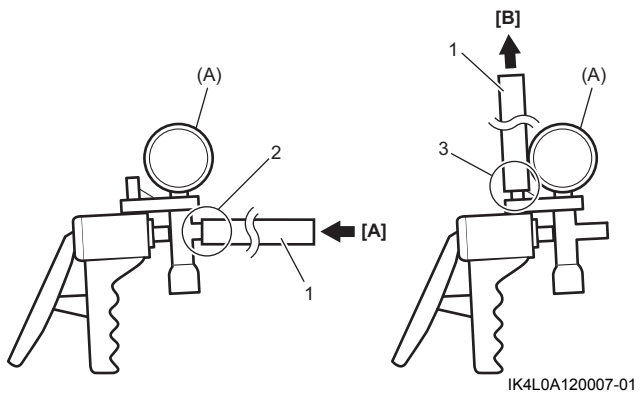

IK4L0A120007-01

[A]: Dòng khí tới cổng chân không	[B]: Dòng khí từ cổng áp suất

AENK4L0B.book Page 7 Thursday, August 29, 2019 10:31 AM

Thông số kỹ thuật

Thông số lực siết

AENK4L0B1207001

Bộ phận siết	Lực siết			Lưu ý
	N·m	kgf-m	lbf-ft	
Đai ốc bộ van xả bộ hấp thụ hơi xăng EVAP	7,0	0,71	5,5	☞(Trang 1B-3)
Đai ốc bộ hấp thụ hơi xăng EVAP	9,0	0,92	7,0	☞(Trang 1B-5)

Tham khảo:
Để biết thông tin về lực siết của các bản siết lực không được trình bày trong trang này, tham khảo:
“Các bộ phận của hệ thống hấp thụ hơi xăng EVAP” (Trang 1B-3)
“Thông tin về bản siết lực” trong Phần 0A (Trang 0A-5)

Dụng cụ và thiết bị chuyên dụng

Dụng cụ chuyên dụng

AENK4L0B1208001

09917-47011 Thiết bị đo áp bơm chân không ☞(Trang 1B-1) / ☞(Trang 1B-2) / ☞(Trang 1B-4) / ☞(Trang 1B-5) / ☞(Trang 1B-6)	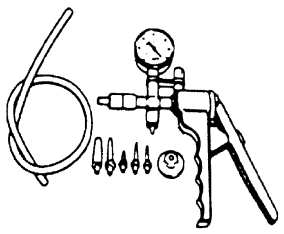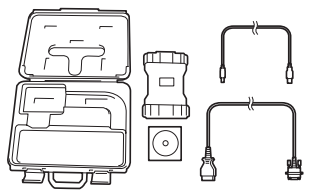	Máy chẩn đoán SUZUKI (Suzuki SDT-II) — ☞(Trang 1B-1)