AENK4L0B.book Page 10 Thursday, August 29, 2019 10:31 AM

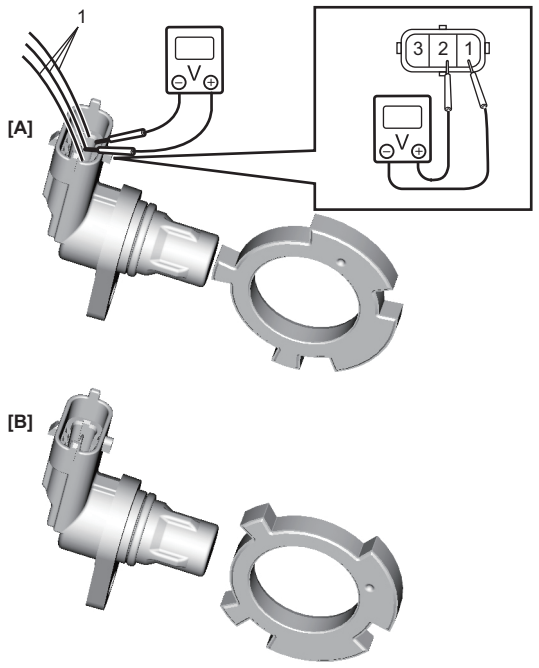

IFAE0A130018-01

[A]:	Khoảng 0 V Cảm biến CMP quay vào phần nhô ra của rô-to tín hiệu.
[B]:	Khoảng 5 V Cảm biến CMP không quay vào phần nhô ra của rô-to tín hiệu.

Tháo và lắp cảm biến CMP

AENK4L0B1306016

CHÚ Ý

Lắp lại cảm biến CMP có thể gây rò rỉ nhớt. Nếu đã tháo cảm biến CMP, hãy thay mới cảm biến

Tháo

1) Rút giắc cắm khỏi cảm biến CMP (1).
2) Tháo cảm biến CMP khỏi nắp quy lát.

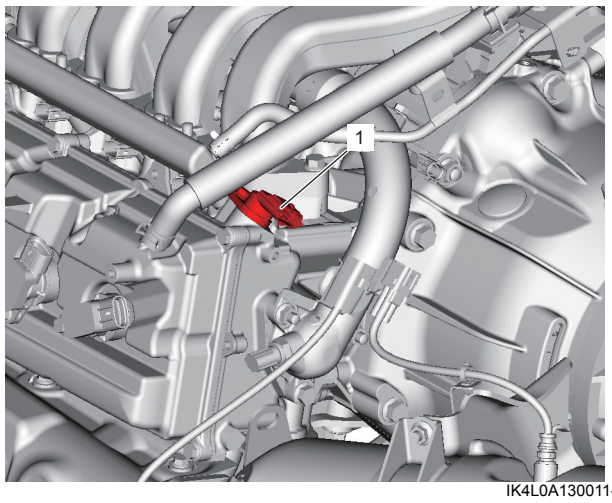

IK4L0A130011-01

Lắp

Thực hiện ngược lại quy trình tháo, lưu ý những điểm sau.

- Tra nhớt động cơ vào phốt chữ O của cảm biến.
- Sau khi lắp bộ thân bướm ga điện, thực hiện “Hiệu chuẩn hệ thống điều khiển bướm ga điện” (Trang 1C-5).

Tháo và lắp cảm biến CKP

AENK4L0B1306017

CHÚ Ý

Bu-lông cảm biến CKP được phủ một lớp keo làm kín. Nếu tái sử dụng, bu-lông có thể bị lỏng.
Cần thay mới bu-lông cảm biến CKP.

Tháo

1) Ngắt cáp âm (–) ở bình điện.
2) Tháo máy phát điện. ☞(Trang 1J-8)
3) Rút giắc cắm khỏi cảm biến CKP.
4) Tháo cảm biến CKP (1) khỏi thân máy.

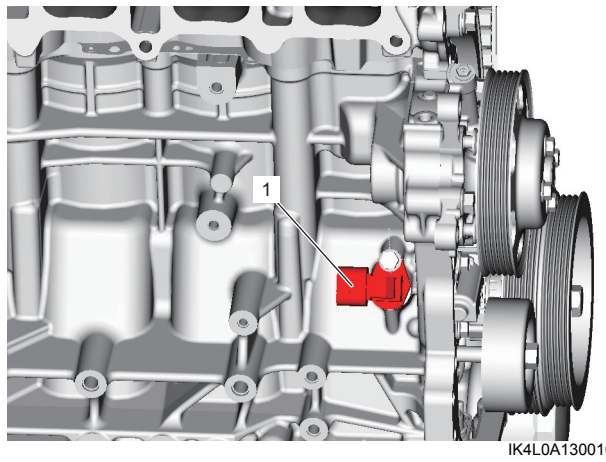

IK4L0A130010-01

Lắp

Thực hiện ngược lại quy trình tháo, lưu ý những điểm sau.

- Tra nhớt động cơ vào phốt chữ O của cảm biến.

Kiểm tra cảm biến CKP

AENK4L0B1306018

1) Tháo cảm biến CKP. ☞(Trang 1C-10)
2) Kiểm tra những điểm sau.
   - Phốt chữ O (1) không bị hư hỏng.
   - Mặt cảm biến và vòng răng tạo xung không có các hạt kim loại và không bị hư hỏng.

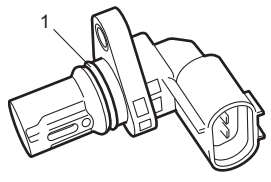

I7N301132020-01

AENK4L0B.book Page 11 Thursday, August 29, 2019 10:31 AM

3) Kiểm tra cảm biến CKP như sau.
Nếu phát hiện tình trạng hỏng hóc, hãy thay cảm biến CKP. ☞(Trang 1C-10)
   a) Nối bình điện (1) và đồng hồ đo điện trở (3) vào cảm biến CKP như được minh họa trong hình.
   b) Kiểm tra để đảm bảo điện trở cảm biến CKP thay đổi như được chỉ ra dưới đây bằng cách đưa qua vật liệu sắt từ (sắt) (2).

LƯU Ý

Giữ khoảng cách "a" xấp xỉ 1 mm (0,03 in) giữa vật liệu sắt từ (sắt) và mặt cảm biến CKP.

Điện trở cảm biến CKP
Điện trở thay đổi trong khoảng nhỏ hơn hoặc bằng 220 Ω (ON) tới vô cực (OFF)

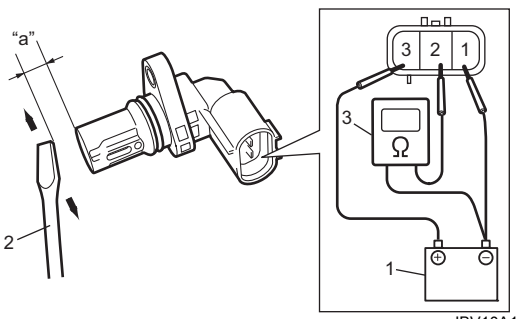

IBV10A131008-01

Kiểm tra cảm biến kích nổ trên xe

AENK4L0B1306019

1) Rút giắc cắm ra khỏi cảm biến kích nổ.
2) Nối máy đo xung (1) với giắc cắm cảm biến kích nổ (2) như được minh họa trong hình.
3) Kiểm tra để đảm bảo máy đo xung hiển thị dạng sóng giống như ở dưới khi thân máy bị búa nhựa đập vào.
Nếu phát hiện tình trạng hỏng hóc, hãy thay cảm biến kích nổ. ☞(Trang 1C-11)

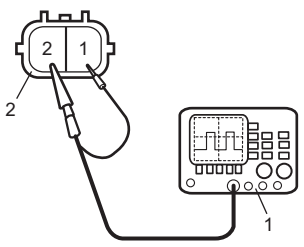

IFRA0B132015-01

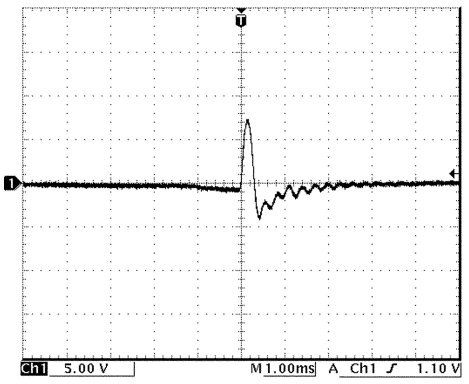

I9P60A131019-02

Tháo và lắp cảm biến kích nổ

AENK4L0B1306020

Tháo

1) Tháo cổ góp nạp. ☞(Trang 1D-13)
2) Tháo đường ống xả. ☞(Trang 1F-13)
3) Tháo cảm biến kích nổ (1) khỏi giá đỡ ống cấp nhiên liệu (2).

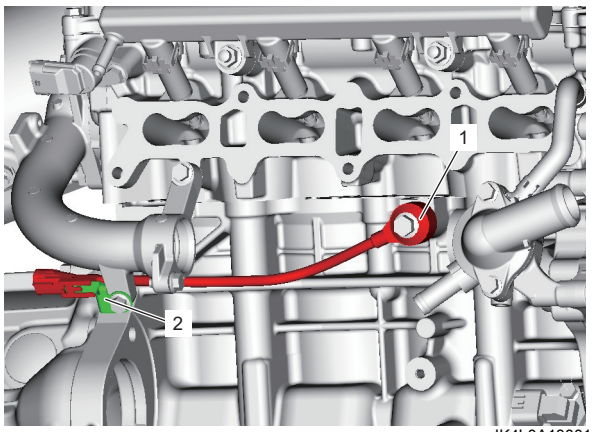

IK4L0A130012-01

Lắp

Thực hiện ngược lại quy trình tháo, lưu ý những điểm sau.

- Lắp cảm biến kích nổ như được minh họa trong hình, và siết chặt bu-lông cảm biến kích nổ (1) đến lực siết quy định.

Lực siết
Bu-lông cảm biến kích nổ (a):
23 N·m (2,3 kgf-m, 17,0 lbf-ft)