AENK4L0B.book Page 10 Thursday, August 29, 2019 10:31 AM

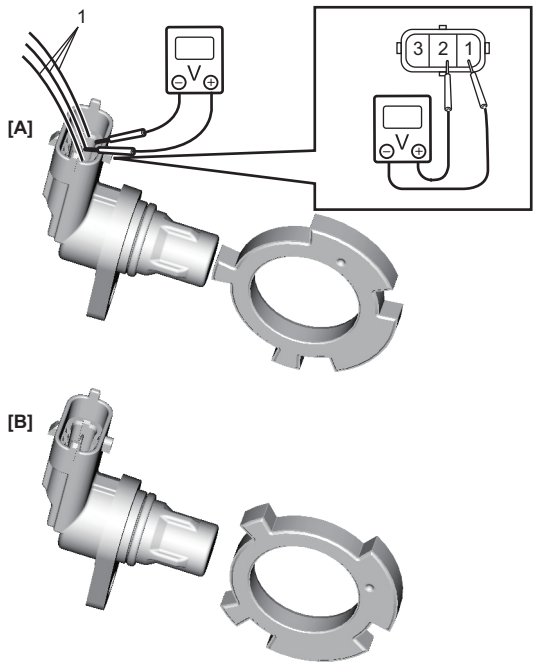

IFAE0A130018-01

[A]:	Khoảng 0 V Cảm biến CMP quay vào phần nhô ra của rô-to tín hiệu.
[B]:	Khoảng 5 V Cảm biến CMP không quay vào phần nhô ra của rô-to tín hiệu.

Tháo và lắp cảm biến CMP

AENK4L0B1306016

CHÚ Ý

Lắp lại cảm biến CMP có thể gây rò rỉ nhớt. Nếu đã tháo cảm biến CMP, hãy thay mới cảm biến

Tháo

1) Rút giắc cắm khỏi cảm biến CMP (1).
2) Tháo cảm biến CMP khỏi nắp quy lát.

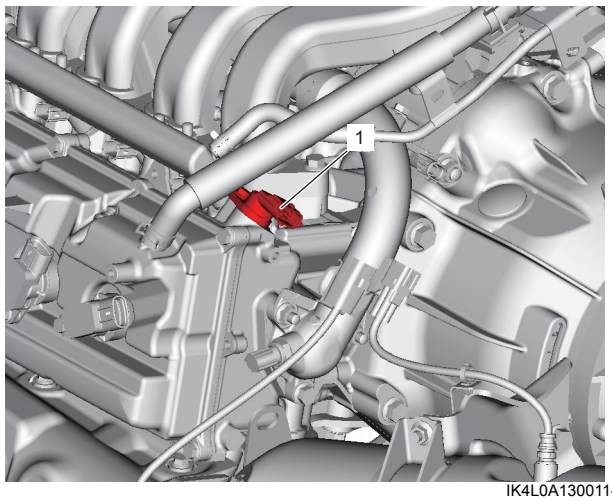

IK4L0A130011-01

Lắp

Thực hiện ngược lại quy trình tháo, lưu ý những điểm sau.

- Tra nhớt động cơ vào phốt chữ O của cảm biến.
- Sau khi lắp bộ thân bướm ga điện, thực hiện “Hiệu chuẩn hệ thống điều khiển bướm ga điện” (Trang 1C-5).

Tháo và lắp cảm biến CKP

AENK4L0B1306017

CHÚ Ý

Bu-lông cảm biến CKP được phủ một lớp keo làm kín. Nếu tái sử dụng, bu-lông có thể bị lỏng.
Cần thay mới bu-lông cảm biến CKP.

Tháo

1) Ngắt cáp âm (–) ở bình điện.
2) Tháo máy phát điện. ☞(Trang 1J-8)
3) Rút giắc cắm khỏi cảm biến CKP.
4) Tháo cảm biến CKP (1) khỏi thân máy.

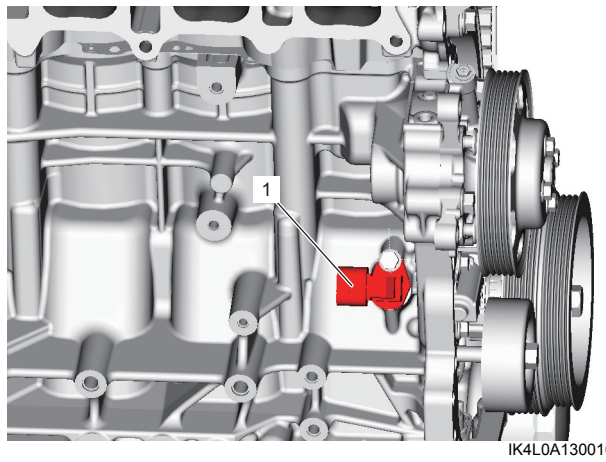

IK4L0A130010-01

Lắp

Thực hiện ngược lại quy trình tháo, lưu ý những điểm sau.

- Tra nhớt động cơ vào phốt chữ O của cảm biến.

Kiểm tra cảm biến CKP

AENK4L0B1306018

1) Tháo cảm biến CKP. ☞(Trang 1C-10)
2) Kiểm tra những điểm sau.
   - Phốt chữ O (1) không bị hư hỏng.
   - Mặt cảm biến và vòng răng tạo xung không có các hạt kim loại và không bị hư hỏng.

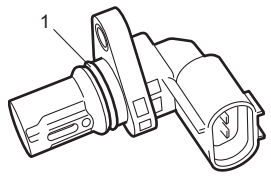

I7N301132020-01