AENK4L0B.book Page 11 Thursday, August 29, 2019 10:31 AM

3) Kiểm tra cảm biến CKP như sau.
Nếu phát hiện tình trạng hỏng hóc, hãy thay cảm biến CKP. ☞(Trang 1C-10)
   a) Nối bình điện (1) và đồng hồ đo điện trở (3) vào cảm biến CKP như được minh họa trong hình.
   b) Kiểm tra để đảm bảo điện trở cảm biến CKP thay đổi như được chỉ ra dưới đây bằng cách đưa qua vật liệu sắt từ (sắt) (2).

LƯU Ý

Giữ khoảng cách "a" xấp xỉ 1 mm (0,03 in) giữa vật liệu sắt từ (sắt) và mặt cảm biến CKP.

Điện trở cảm biến CKP
Điện trở thay đổi trong khoảng nhỏ hơn hoặc bằng 220 Ω (ON) tới vô cực (OFF)

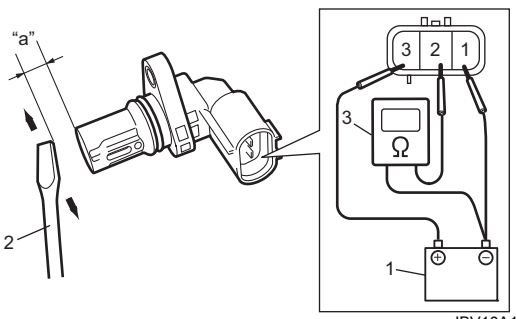

IBV10A131008-01

Kiểm tra cảm biến kích nổ trên xe

AENK4L0B1306019

1) Rút giắc cắm ra khỏi cảm biến kích nổ.
2) Nối máy đo xung (1) với giắc cắm cảm biến kích nổ (2) như được minh họa trong hình.
3) Kiểm tra để đảm bảo máy đo xung hiển thị dạng sóng giống như ở dưới khi thân máy bị búa nhựa đập vào.
Nếu phát hiện tình trạng hỏng hóc, hãy thay cảm biến kích nổ. ☞(Trang 1C-11)

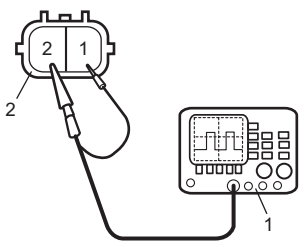

IFRA0B132015-01

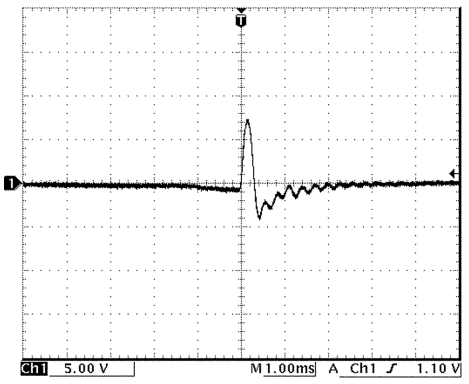

I9P60A131019-02

Tháo và lắp cảm biến kích nổ

AENK4L0B1306020

Tháo

1) Tháo cổ góp nạp. ☞(Trang 1D-13)
2) Tháo đường ống xả. ☞(Trang 1F-13)
3) Tháo cảm biến kích nổ (1) khỏi giá đỡ ống cấp nhiên liệu (2).

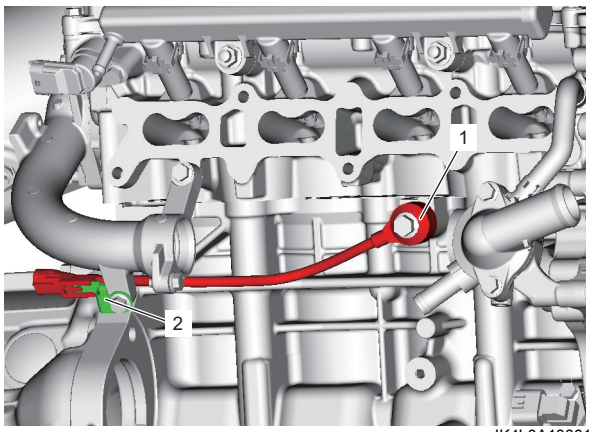

IK4L0A130012-01

Lắp

Thực hiện ngược lại quy trình tháo, lưu ý những điểm sau.

- Lắp cảm biến kích nổ như được minh họa trong hình, và siết chặt bu-lông cảm biến kích nổ (1) đến lực siết quy định.

Lực siết
Bu-lông cảm biến kích nổ (a):
23 N·m (2,3 kgf-m, 17,0 lbf-ft)

AENK4L0B.book Page 12 Thursday, August 29, 2019 10:31 AM

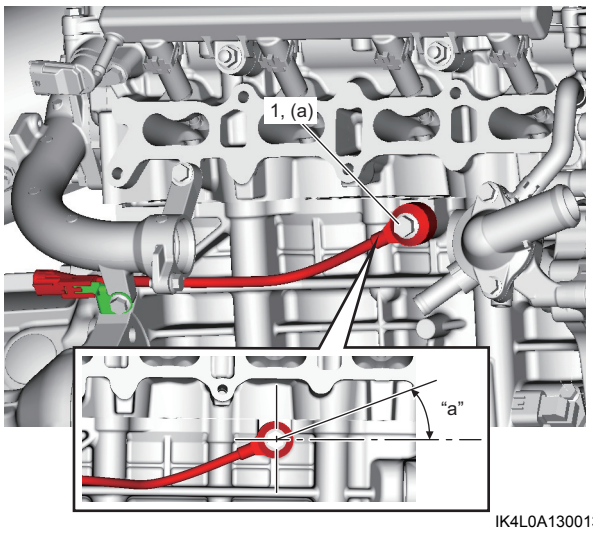

IK4L0A130013-01

"a": 0 - 20°

Kiểm tra rơ-le hệ thống điều khiển động cơ và kiểm soát khí thải

AENK4L0B1306021

Tham khảo "Kiểm tra rơ-le điều khiển" trong Phần 10B (Trang 10B-44).

Kiểm tra cảm biến IAT trên xe

AENK4L0B1306022

Kiểm tra để đảm bảo cảm biến IAT hoạt động chính xác. ☞(Trang 1A-119)
Nếu phát hiện tình trạng hỏng hóc, hãy kiểm tra những điểm sau.

- Bộ dây điện và các kết nối
- Cảm biến IAT: ☞(Trang 1C-12)

Tháo và lắp cảm biến IAT

AENK4L0B1306023

CHÚ Ý

Cảm biến IAT là một chi tiết chính xác và dễ bị hư hỏng.
Phải thao tác với cảm biến IAT một cách cẩn thận và tránh những va chạm mạnh.

Tháo

1) Rút giắc cắm cảm biến IAT.
2) Tháo cảm biến IAT (1) khỏi ống dẫn khí nạp đến động cơ (2).

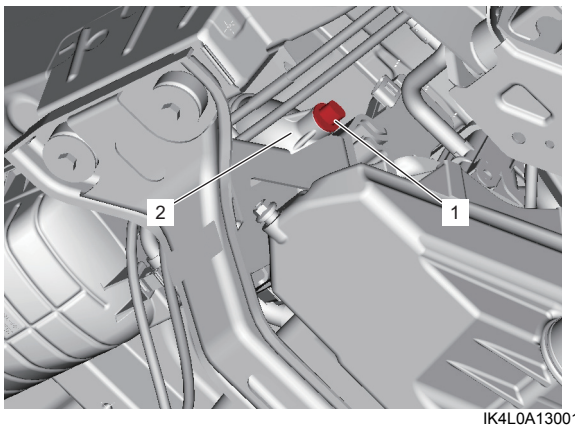

IK4L0A130014-01

Lắp

Thực hiện ngược lại quy trình tháo, lưu ý những điểm sau.

- Lắp cảm biến IAT (1) như được minh họa trong hình.

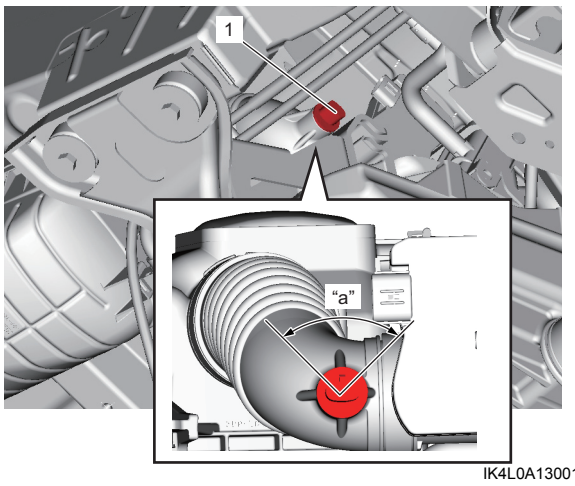

IK4L0A130015-01

"a": 90°

Kiểm tra cảm biến IAT

AENK4L0B1306024

1) Tháo cảm biến IAT. ☞(Trang 1C-12)
2) Kiểm tra để đảm bảo điện trở giữa các cực cảm biến thay đổi phụ thuộc vào nhiệt độ khi thổi khí nóng vào bộ phận cảm biến nhiệt độ (1) của cảm biến IAT (2) sử dụng máy sấy (3).
   Nếu phát hiện tình trạng lỗi, hãy thay cảm biến IAT. ☞(Trang 1C-12)

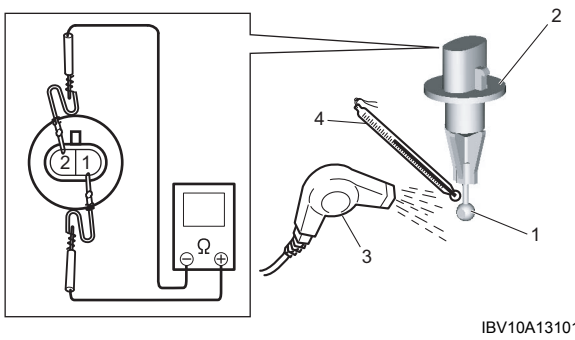

IBV10A131012-01