AENK4L0B.book Page 12 Thursday, August 29, 2019 10:31 AM

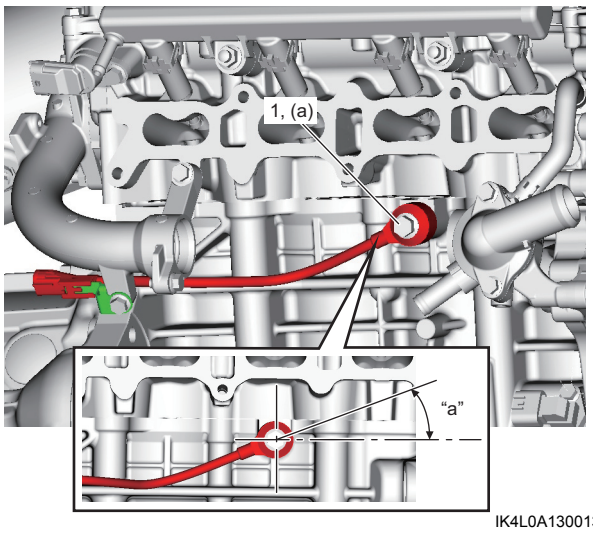

IK4L0A130013-01

"a": 0 - 20°

Kiểm tra rơ-le hệ thống điều khiển động cơ và kiểm soát khí thải

AENK4L0B1306021

Tham khảo "Kiểm tra rơ-le điều khiển" trong Phần 10B (Trang 10B-44).

Kiểm tra cảm biến IAT trên xe

AENK4L0B1306022

Kiểm tra để đảm bảo cảm biến IAT hoạt động chính xác. ☞(Trang 1A-119)
Nếu phát hiện tình trạng hỏng hóc, hãy kiểm tra những điểm sau.

- Bộ dây điện và các kết nối
- Cảm biến IAT: ☞(Trang 1C-12)

Tháo và lắp cảm biến IAT

AENK4L0B1306023

CHÚ Ý

Cảm biến IAT là một chi tiết chính xác và dễ bị hư hỏng.
Phải thao tác với cảm biến IAT một cách cẩn thận và tránh những va chạm mạnh.

Tháo

1) Rút giắc cắm cảm biến IAT.
2) Tháo cảm biến IAT (1) khỏi ống dẫn khí nạp đến động cơ (2).

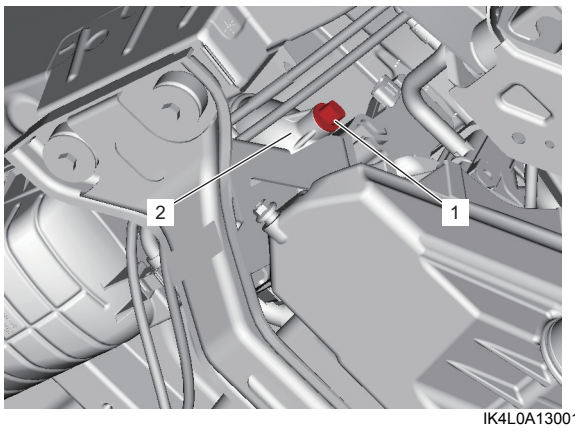

IK4L0A130014-01

Lắp

Thực hiện ngược lại quy trình tháo, lưu ý những điểm sau.

- Lắp cảm biến IAT (1) như được minh họa trong hình.

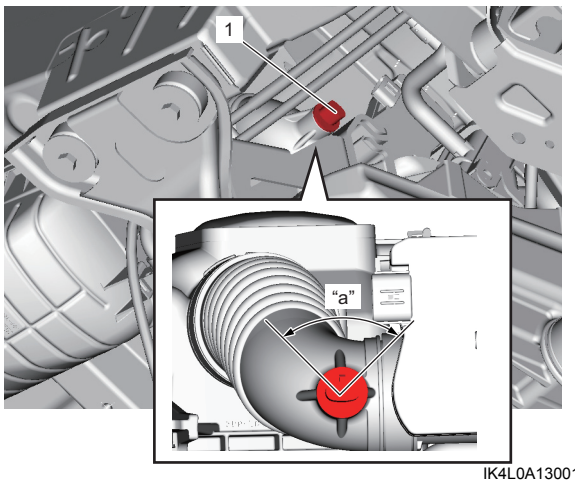

IK4L0A130015-01

"a": 90°

Kiểm tra cảm biến IAT

AENK4L0B1306024

1) Tháo cảm biến IAT. ☞(Trang 1C-12)
2) Kiểm tra để đảm bảo điện trở giữa các cực cảm biến thay đổi phụ thuộc vào nhiệt độ khi thổi khí nóng vào bộ phận cảm biến nhiệt độ (1) của cảm biến IAT (2) sử dụng máy sấy (3).
   Nếu phát hiện tình trạng lỗi, hãy thay cảm biến IAT. ☞(Trang 1C-12)

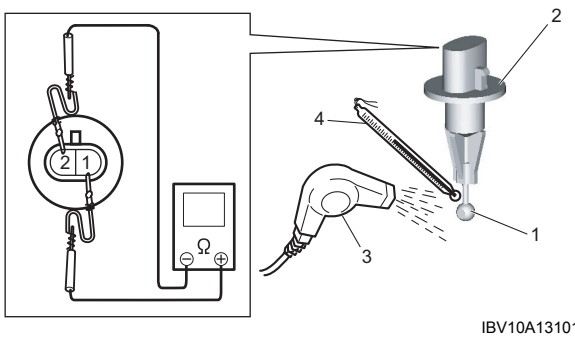

IBV10A131012-01