AENK4L0B.book Page 13 Thursday, August 29, 2019 10:31 AM

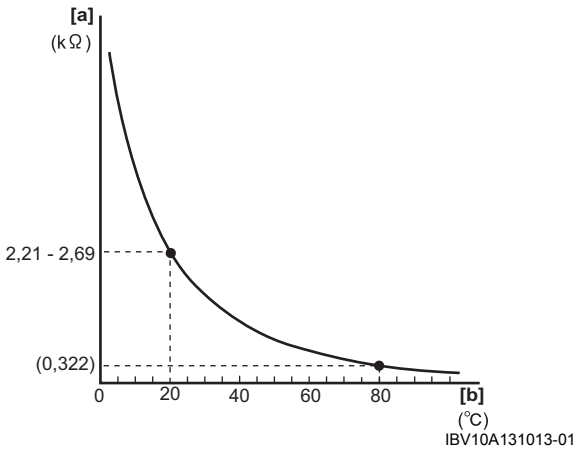

[a]: Điện trở	4. Nhiệt kế
[b]: Nhiệt độ	

Kiểm tra VSS trên xe (model không trang bị hệ thống ABS/ESP®)

AENK4L0B1306025

1) Xoay công tắc máy về vị trí “OFF”.
2) Nâng xe, và rút giắc cắm (2) khỏi VSS (1).
3) Sử dụng dây bảo dưỡng để nối VSS, giắc cắm của VSS và đồng hồ đo điện áp (3) như được minh họa trong hình.

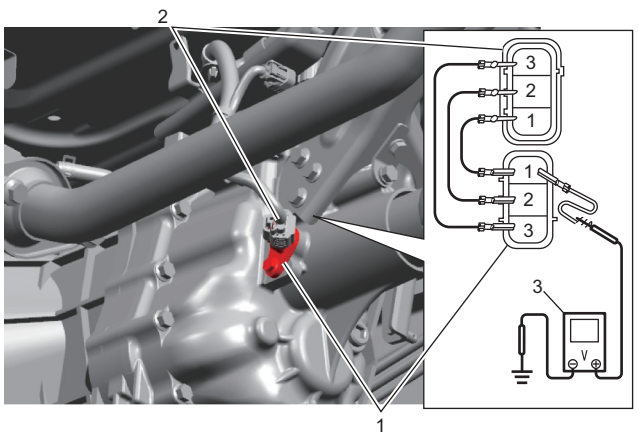

4) Nếu kết quả kiểm tra ỔN, hãy thay VSS. ☞(Trang 5B-8)
   Xoay công tắc máy về vị trí “ON” và kiểm tra để đảm bảo điện áp đầu ra thay đổi trong khoảng từ xấp xỉ 0 V đến 5 V khi quay trục các-đăng.
   Nếu phát hiện tình trạng hỏng hóc, hãy kiểm tra những điểm sau.
   - Bộ dây điện và các kết nối
   - Vòng cảm biến tốc độ

Tháo và lắp VSS (model không trang bị hệ thống ABS/ESP®)

AENK4L0B1306026

Tham khảo “Tháo và lắp VSS (model không trang bị hệ thống ABS)” trong Phần 5B (Trang 5B-8).

Kiểm tra OCV

AENK4L0B1306027

1) Tháo OCV. ☞(Trang 1D-37)
2) Kiểm tra OCV như sau.
   - Kiểm tra điện trở giữa các cực của giắc cắm OCV (1).
     Nếu điện trở đo được nằm ngoài khoảng quy định, hãy thay OCV. ☞(Trang 1D-37)

     <u>Điện trở OCV</u>
     6,7 đến 7,7 Ω ở 20 °C (68 °F)

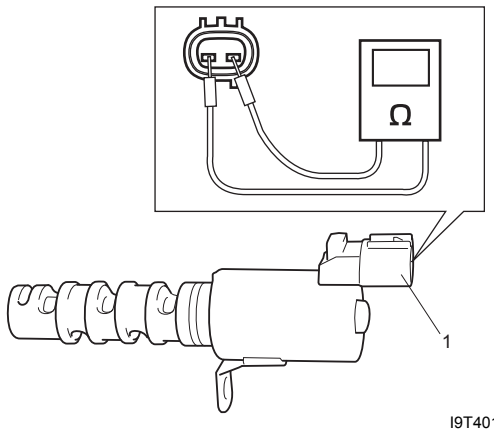

   - Nối bình điện vào giắc cắm OCV (1) như được minh họa trong hình, và kiểm tra âm thanh vận hành được tạo ra bởi chuyển động của van cuộn (2).
     Nếu kết quả kiểm tra không như quy định, hãy thay OCV. ☞(Trang 1D-37)

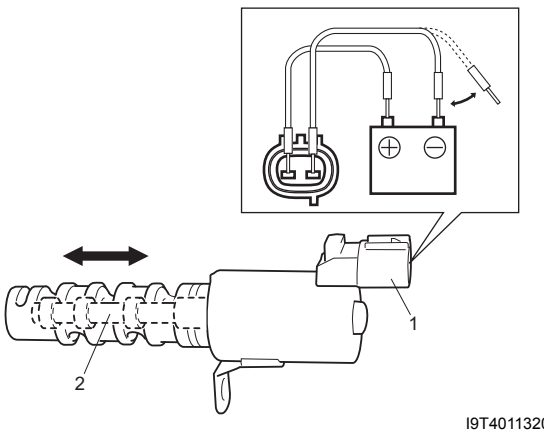

AENK4L0B.book Page 14 Thursday, August 29, 2019 10:31 AM

Thông số kỹ thuật

Thông số lực siết

AENK4L0B1307001

Bộ phận siết	Lực siết			Lưu ý
	N·m	kgf-m	lbf-ft	
Đai ốc ECM	5,5	0,56	4,0	☞(Trang 1C-2)
Đai ốc bộ bàn đạp ga	13	1,3	9,5	☞(Trang 1C-7)
Bu-lông cảm biến MAP	4,0	0,41	3,0	☞(Trang 1C-7)
Cảm biến ECT	12	1,2	9,0	☞(Trang 1C-8)
HO2S-1	45	4,6	33,5	☞(Trang 1C-9)
HO2S-2	45	4,6	33,5	☞(Trang 1C-9)
Bu-lông cảm biến kích nổ	23	2,3	17,0	☞(Trang 1C-11)

Tham khảo:
Để biết thông tin về lực siết của các bản siết lực không được trình bày trong trang này, tham khảo:
“Thông tin về bản siết lực” trong Phần 0A (Trang 0A-5)

Dụng cụ và thiết bị chuyên dụng

Dụng cụ chuyên dụng

AENK4L0B1308001
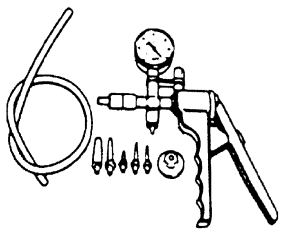
09917-47011 Thiết bị đo áp bơm chân không ☞(Trang 1C-7)