AENK4L0B.book Page 5 Thursday, August 29, 2019 10:31 AM



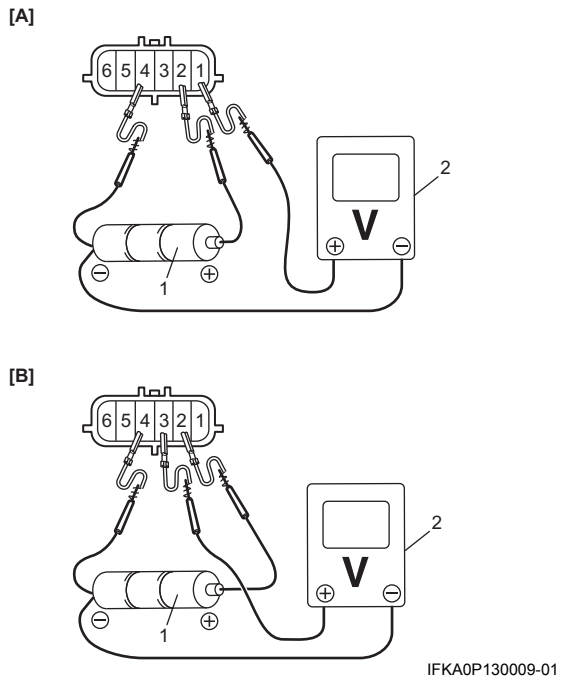


| | |
|---|---|
| [A]: Cảm biến TP (chính) | [B]: Cảm biến TP (phụ) |

c) Kiểm tra để đảm bảo điện áp thay đổi phụ thuộc vào góc mở bướm ga như được biểu diễn trên đồ thị dưới đây khi van bướm ga được mở và đóng bằng tay.

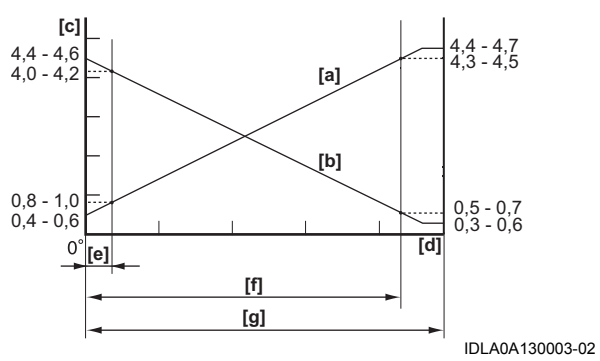


| | |
|---|---|
| [a]: | Điện áp cảm biến TP (chính) |
| [b]: | Điện áp cảm biến TP (phụ) |
| [c]: | Điện áp (V) |
| [d]: | Độ mở van bướm ga |
| [e]: | Vị trí van bướm ga mở nhẹ từ vị trí đóng hoàn toàn (vị trí mặc định) |
| [f]: | Góc đạt được khi nhấn hết cỡ bàn đạp ga |
| [g]: | Góc đạt được khi van bướm ga được mở hoàn toàn bằng tay |

## Hiệu chuẩn hệ thống điều khiển bướm ga điện

AENK4L0B1306004

1) Sau khi thực hiện một trong các hoạt động bảo dưỡng sau, cần hiệu chuẩn hệ thống điều khiển bướm ga điện.
   - Thay ECM
   - Xóa DTC liên quan đến ECM
   - Tháo và lắp bộ thân bướm ga điện (vệ sinh hoặc thay thế)
2) Kiểm tra để đảm bảo những điều kiện sau đây được thỏa mãn trong khi thực hiện quy trình hiệu chuẩn này.
   - Không phát hiện thấy DTC trong ECM.
   - Xe đứng yên.
   - Động cơ dừng.
   - Nhiệt độ nước làm mát động cơ nằm trong khoảng 6 °C (43 °F) đến 100 °C (212 °F).
   - Nhiệt độ khí nạp trên 6 °C (43 °F).
   - Nhả bàn đạp ga.
   - Điện áp bình điện trên 10 V.
3) Thực hiện quy trình hiệu chuẩn này như sau.
   a) Xóa DTC. ☞(Trang 1A-23)

   **LƯU Ý**

   **Thực hiện “xóa DTC” kể cả khi không phát hiện DTC.**

   b) Xoay công tắc máy về vị trí “ON” và giữ nguyên trong 40 giây trở lên.
   c) Xoay công tắc máy về vị trí “OFF” và giữ nguyên trong 10 giây trở lên.
4) Tiến hành “Quy trình nhận biết ECM của mô-men xoắn động cơ” (Trang 1C-5).

## Quy trình nhận biết ECM của mô-men xoắn động cơ

AENK4L0B1306005

1) Kiểm tra để đảm bảo những điều kiện sau đây được thỏa mãn trong khi thực hiện quy trình này.
   - Không phát hiện thấy DTC trong ECM.
   - Xe đứng yên.
   - Động cơ dừng.
   - Nhiệt độ nước làm mát động cơ nằm trong khoảng 6 °C (43 °F) đến 100 °C (212 °F).
   - Nhiệt độ khí nạp trên 6 °C (43 °F).
   - Nhả bàn đạp ga.
   - Điện áp bình điện trên 10 V.
2) Khởi động động cơ.
3) Làm nóng động cơ ở tốc độ cầm chừng đến nhiệt độ vận hành bình thường.

## Kiểm tra cảm biến APP trên xe

AENK4L0B1306006

### Sử dụng máy chẩn đoán SUZUKI

1) Kiểm tra để đảm bảo bộ bàn đạp ga được gắn đúng vào thân xe (không bị mắc vào tấm thảm sàn, v.v.). Nếu gắn không đúng, hãy lắp lại bộ bàn đạp ga. ☞(Trang 1C-6)
2) Kết nối máy chẩn đoán SUZUKI với DLC khi xoay công tắc máy về vị trí “OFF”.
3) Hiển thị chế độ “Data List” (Danh sách dữ liệu).

AENK4L0B.book Page 6 Thursday, August 29, 2019 10:31 AM



4) Kiểm tra để đảm bảo rằng điện áp thay đổi tùy thuộc vào vị trí bàn đạp ga như được biểu diễn trong đồ thị sau đây.
   Nếu phát hiện tình trạng hỏng hóc, hãy kiểm tra những mục sau.
   - Bộ dây điện và các kết nối
   - Cảm biến APP

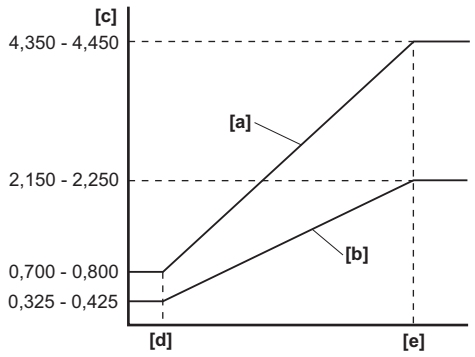

IA1J0P130056-01

| | |
|---|---|
| [a]: | Điện áp cảm biến APP (chính) |
| [b]: | Điện áp cảm biến APP (phụ) |
| [c]: | Điện áp (V) |
| [d]: | Vị trí cầm chừng của bàn đạp ga |
| [e]: | Vị trí nhấn bàn đạp ga hết cỡ |

**Không sử dụng máy chẩn đoán SUZUKI**

1) Kiểm tra điện áp đầu ra cảm biến APP như sau.
   Nếu phát hiện tình trạng hỏng hóc, hãy thay bộ bàn đạp ga. ☞(Trang 1C-6)
   a) Lắp 3 bình điện mới 1,5 V (1) nối tiếp nhau và kiểm tra để chắc chắn tổng điện áp nằm trong khoảng từ 4,5 đến 5,0 V.
   b) Nối đồng hồ đo điện áp (2) và các bình điện với cảm biến APP như được minh họa trong hình.

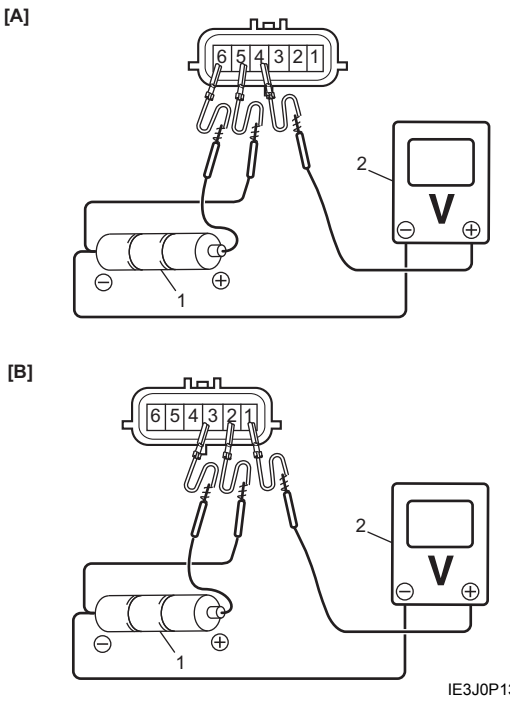

IE3J0P130009-01

| | |
|---|---|
| [A]: Cảm biến APP (chính) | [B]: Cảm biến APP (phụ) |

   c) Kiểm tra để đảm bảo rằng điện áp thay đổi tùy thuộc vào hành trình bàn đạp ga như được hiển thị trong đồ thị sau đây.

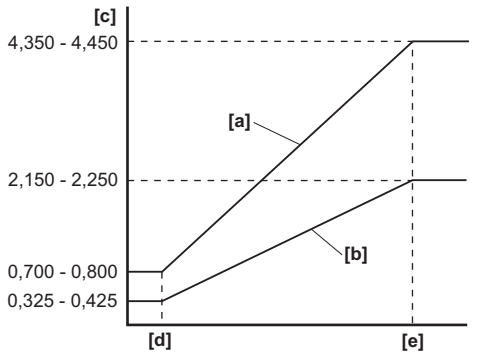

IA1J0P130056-01

| | |
|---|---|
| [a]: | Điện áp cảm biến APP (chính) |
| [b]: | Điện áp cảm biến APP (phụ) |
| [c]: | Điện áp (V) |
| [d]: | Vị trí cầm chừng của bàn đạp ga |
| [e]: | Vị trí nhấn bàn đạp ga hết cỡ |

## Tháo và lắp bộ bàn đạp ga (tích hợp cảm biến APP)

AENK4L0B1306007

***CHÚ Ý***

**Việc không thực hiện đúng các phòng ngừa khi thao tác với cảm biến APP có thể dẫn đến sự cố cho cảm biến APP.**
- **Không làm rơi hoặc để cảm biến APP bị va chạm mạnh. Phải thay thế tất cả các cảm biến APP đã bị va chạm mạnh.**
- **Giữ cho phần cảm biến của cảm biến APP không bị dính nước.**

**Tháo**

1) Tháo kẹp (2) khỏi nắp bàn đạp ga (1).

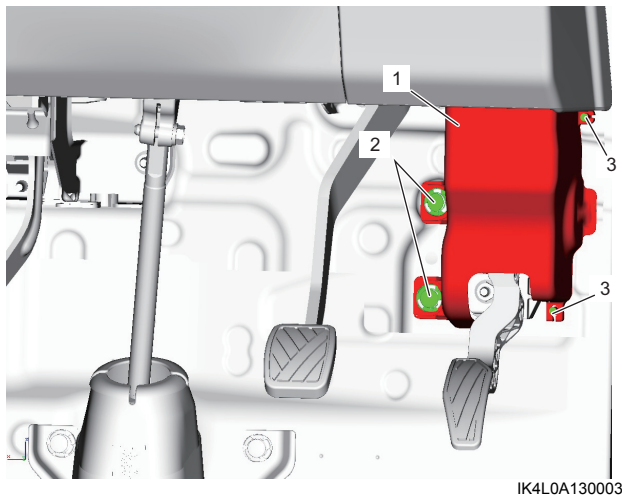

IK4L0A130003-02

2) Rút giắc cắm khỏi bộ bàn đạp ga.
3) Tháo bộ bàn đạp ga khỏi gu-dông (3), sau đó tháo cụm bàn đạp ga.