AENK4L0B.book Page 6 Thursday, August 29, 2019 10:31 AM

4) Kiểm tra để đảm bảo rằng điện áp thay đổi tùy thuộc vào vị trí bàn đạp ga như được biểu diễn trong đồ thị sau đây.
   Nếu phát hiện tình trạng hỏng hóc, hãy kiểm tra những mục sau.
   - Bộ dây điện và các kết nối
   - Cảm biến APP

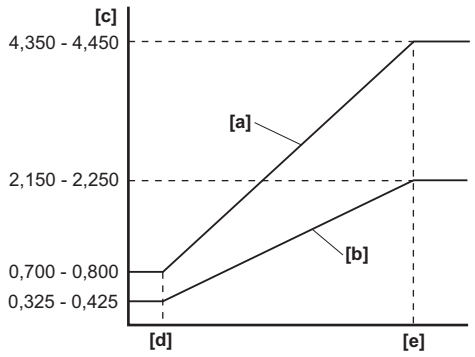

IA1J0P130056-01

[a]:	Điện áp cảm biến APP (chính)
[b]:	Điện áp cảm biến APP (phụ)
[c]:	Điện áp (V)
[d]:	Vị trí cầm chừng của bàn đạp ga
[e]:	Vị trí nhấn bàn đạp ga hết cỡ

Không sử dụng máy chẩn đoán SUZUKI

1) Kiểm tra điện áp đầu ra cảm biến APP như sau.
   Nếu phát hiện tình trạng hỏng hóc, hãy thay bộ bàn đạp ga. ☞(Trang 1C-6)
   a) Lắp 3 bình điện mới 1,5 V (1) nối tiếp nhau và kiểm tra để chắc chắn tổng điện áp nằm trong khoảng từ 4,5 đến 5,0 V.
   b) Nối đồng hồ đo điện áp (2) và các bình điện với cảm biến APP như được minh họa trong hình.

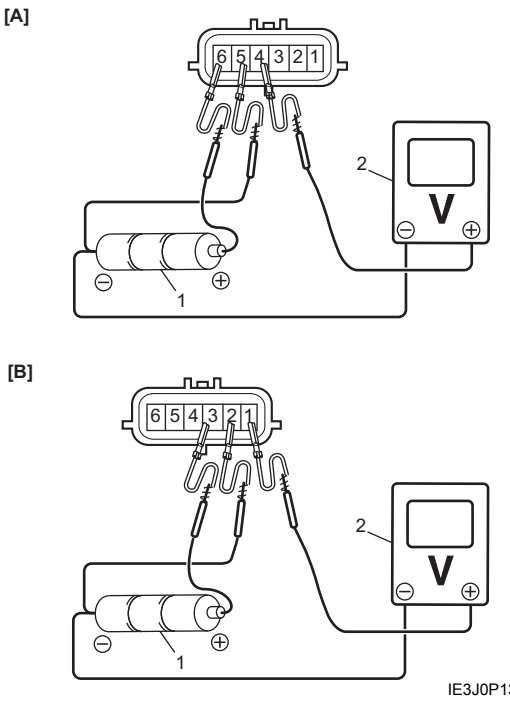

IE3J0P130009-01

[A]: Cảm biến APP (chính)	[B]: Cảm biến APP (phụ)

   c) Kiểm tra để đảm bảo rằng điện áp thay đổi tùy thuộc vào hành trình bàn đạp ga như được hiển thị trong đồ thị sau đây.

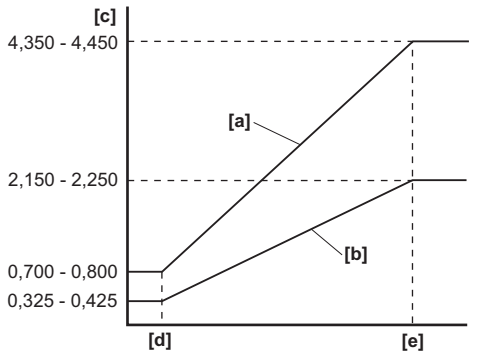

IA1J0P130056-01

[a]:	Điện áp cảm biến APP (chính)
[b]:	Điện áp cảm biến APP (phụ)
[c]:	Điện áp (V)
[d]:	Vị trí cầm chừng của bàn đạp ga
[e]:	Vị trí nhấn bàn đạp ga hết cỡ

Tháo và lắp bộ bàn đạp ga (tích hợp cảm biến APP)

AENK4L0B1306007

CHÚ Ý

Việc không thực hiện đúng các phòng ngừa khi thao tác với cảm biến APP có thể dẫn đến sự cố cho cảm biến APP.
- **Không làm rơi hoặc để cảm biến APP bị va chạm mạnh. Phải thay thế tất cả các cảm biến APP đã bị va chạm mạnh.**
- **Giữ cho phần cảm biến của cảm biến APP không bị dính nước.**

Tháo

1) Tháo kẹp (2) khỏi nắp bàn đạp ga (1).

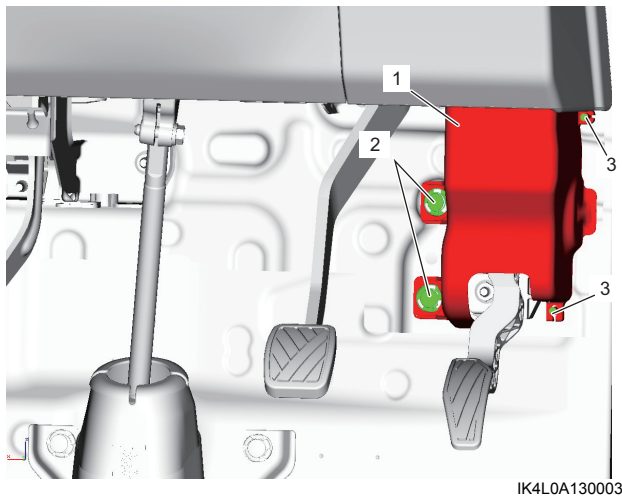

IK4L0A130003-02

2) Rút giắc cắm khỏi bộ bàn đạp ga.
3) Tháo bộ bàn đạp ga khỏi gu-dông (3), sau đó tháo cụm bàn đạp ga.

AENK4L0B.book Page 7 Thursday, August 29, 2019 10:31 AM

Lắp

Thực hiện ngược lại quy trình tháo, lưu ý những điểm sau.

- Siết chặt đai ốc bộ bàn đạp ga (1) đến lực siết quy định.

  Lực siết
  Đai ốc bộ bàn đạp ga (a):
  13 N·m (1,3 kgf-m, 9,5 lbf-ft)

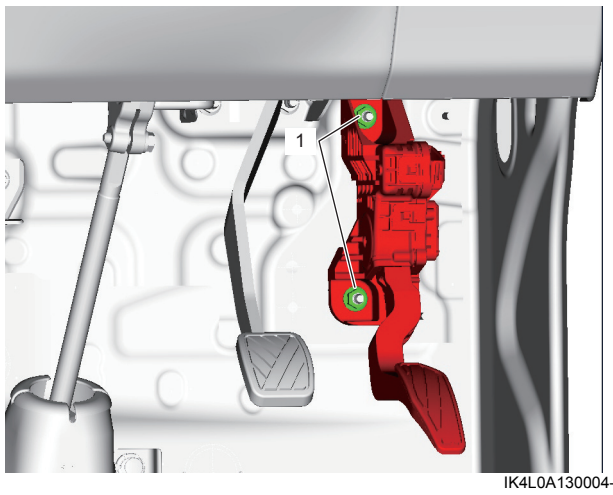

IK4L0A130004-02

Tháo và lắp cảm biến MAP

AENK4L0B1306008

Tháo

1) Xoay công tắc máy về vị trí OFF và tháo nắp mở sàn thùng xe.
2) Rút giắc cắm của cảm biến MAP (1).
3) Tháo cảm biến MAP khỏi cổ góp nạp (2).

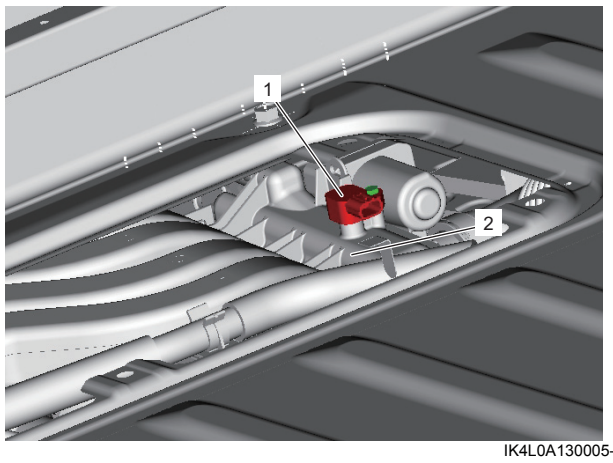

IK4L0A130005-01

Lắp

Thực hiện ngược lại quy trình tháo, lưu ý những điểm sau.

- Kiểm tra để đảm bảo phốt chữ O không bị hỏng hóc.
- Siết chặt bu-lông cảm biến MAP (1) đến lực siết quy định.

  Lực siết
  Bu-lông cảm biến MAP (a):
  4,0 N·m (0,41 kgf-m, 3,0 lbf-ft)

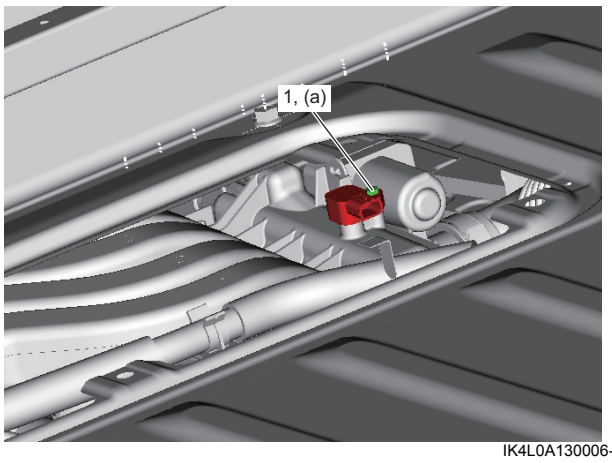

IK4L0A130006-02

- Sau khi lắp bộ thân bướm ga điện, thực hiện “Hiệu chuẩn hệ thống điều khiển bướm ga điện” (Trang 1C-5).

Kiểm tra cảm biến MAP

AENK4L0B1306009

CHÚ Ý

Nếu áp suất âm quá lớn, cảm biến MAP có thể bị hư hỏng.
Không vượt quá áp suất âm -70 kPa (-0,7 kgf/cm², -10,2 psi, -0,7 bar).

1) Tháo cảm biến MAP. ☞(Trang 1C-7)
2) Kiểm tra điện áp đầu ra cảm biến MAP như sau. Nếu phát hiện tình trạng hỏng hóc, hãy thay cảm biến MAP. ☞(Trang 1C-7)
   a) Lắp 3 bình điện mới 1,5 V (1) nối tiếp nhau và kiểm tra để đảm bảo tổng điện áp nằm trong khoảng từ 4,5 đến 5,0 V.
   b) Nối đồng hồ đo điện áp (2), dụng cụ chuyên dụng và các bình điện vào cảm biến MAP (3) như được minh họa trong hình.

   Dụng cụ chuyên dụng
   (A): 09917-47011

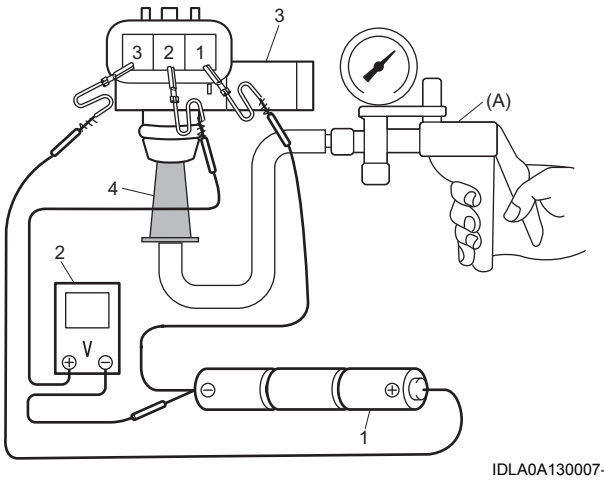

IDLA0A130007-01

4.	Bộ nối thích ứng có trong dụng cụ chuyên dụng.