AENK4L0B.book Page 7 Thursday, August 29, 2019 10:31 AM

Lắp

Thực hiện ngược lại quy trình tháo, lưu ý những điểm sau.

- Siết chặt đai ốc bộ bàn đạp ga (1) đến lực siết quy định.

  Lực siết
  Đai ốc bộ bàn đạp ga (a):
  13 N·m (1,3 kgf-m, 9,5 lbf-ft)

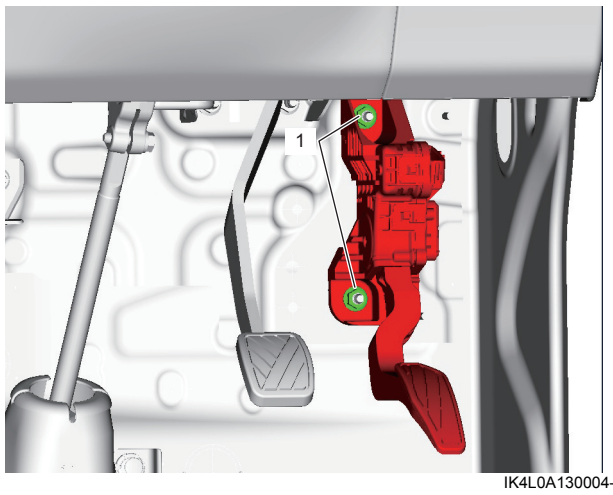

IK4L0A130004-02

Tháo và lắp cảm biến MAP

AENK4L0B1306008

Tháo

1) Xoay công tắc máy về vị trí OFF và tháo nắp mở sàn thùng xe.
2) Rút giắc cắm của cảm biến MAP (1).
3) Tháo cảm biến MAP khỏi cổ góp nạp (2).

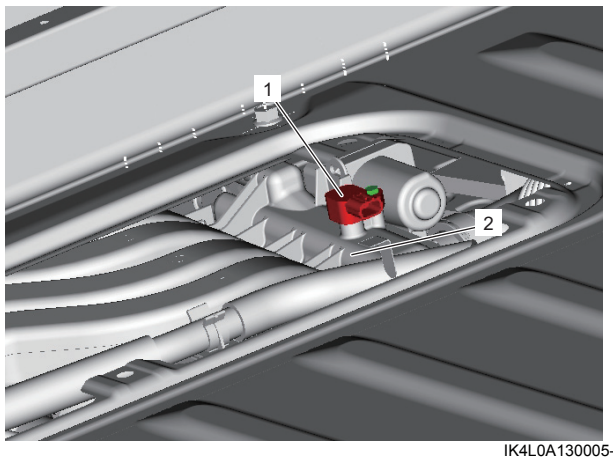

IK4L0A130005-01

Lắp

Thực hiện ngược lại quy trình tháo, lưu ý những điểm sau.

- Kiểm tra để đảm bảo phốt chữ O không bị hỏng hóc.
- Siết chặt bu-lông cảm biến MAP (1) đến lực siết quy định.

  Lực siết
  Bu-lông cảm biến MAP (a):
  4,0 N·m (0,41 kgf-m, 3,0 lbf-ft)

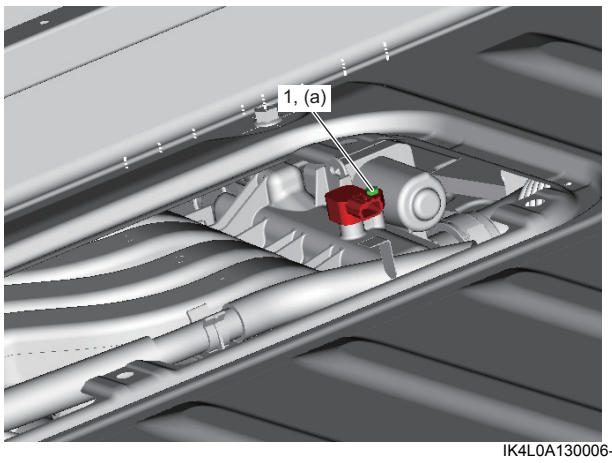

IK4L0A130006-02

- Sau khi lắp bộ thân bướm ga điện, thực hiện “Hiệu chuẩn hệ thống điều khiển bướm ga điện” (Trang 1C-5).

Kiểm tra cảm biến MAP

AENK4L0B1306009

CHÚ Ý

Nếu áp suất âm quá lớn, cảm biến MAP có thể bị hư hỏng.
Không vượt quá áp suất âm -70 kPa (-0,7 kgf/cm², -10,2 psi, -0,7 bar).

1) Tháo cảm biến MAP. ☞(Trang 1C-7)
2) Kiểm tra điện áp đầu ra cảm biến MAP như sau. Nếu phát hiện tình trạng hỏng hóc, hãy thay cảm biến MAP. ☞(Trang 1C-7)
   a) Lắp 3 bình điện mới 1,5 V (1) nối tiếp nhau và kiểm tra để đảm bảo tổng điện áp nằm trong khoảng từ 4,5 đến 5,0 V.
   b) Nối đồng hồ đo điện áp (2), dụng cụ chuyên dụng và các bình điện vào cảm biến MAP (3) như được minh họa trong hình.

   Dụng cụ chuyên dụng
   (A): 09917-47011

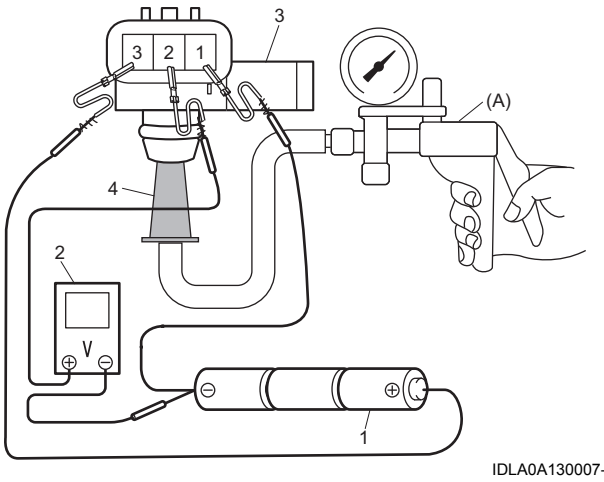

IDLA0A130007-01

4.	Bộ nối thích ứng có trong dụng cụ chuyên dụng.

AENK4L0B.book Page 8 Thursday, August 29, 2019 10:31 AM

c) Kiểm tra để đảm bảo điện áp giảm dần khi đưa áp suất âm vào từ từ bằng dụng cụ chuyên dụng.

LƯU Ý

Điều kiện môi trường ảnh hưởng mạnh tới điện áp đầu ra.
Điện áp cảm biến dưới đây là giá trị tham khảo khi đo trong các điều kiện sau.

- **Điện áp bộ cấp nguồn: 5 V**
- **Nhiệt độ môi trường: 20 °C (68 °F)**
- **Áp suất khí quyển:**
  101,3 kPa (1,01 kgf/cm^2, 14,7 psi, 1,01 bar)

Giá trị điện áp tham khảo của cảm biến MAP
Áp suất khí quyển: Khoảng 4,1 V
Áp suất âm -30 kPa (-0,3 kgf/cm^2, -4,35 psi, -0,3 bar): Khoảng 2,9 V
Áp suất âm -60 kPa (-0,6 kgf/cm^2, -8,70 psi, -0,6 bar): Khoảng 1,7 V

Kiểm tra cảm biến ECT trên xe

AENK4L0B1306010

Kiểm tra để đảm bảo tín hiệu cảm biến ECT được phát ra bình thường. ☞(Trang 1A-119)
Nếu phát hiện tình trạng hỏng hóc, hãy kiểm tra những điểm sau.

- Bộ dây điện và các kết nối
- Cảm biến ECT: ☞(Trang 1C-8)

Tháo và lắp cảm biến ECT

AENK4L0B1306011

Tháo

1) Xả nước làm mát. ☞(Trang 1F-12)
2) Rút giắc cắm ra khỏi cảm biến ECT.
3) Tháo cảm biến ECT (1).

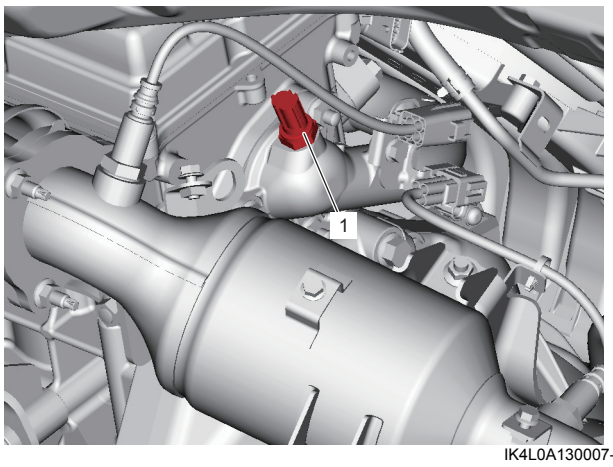

IK4L0A130007-01

Lắp

Thực hiện ngược lại quy trình tháo, lưu ý những điểm sau.

- Kiểm tra hư hỏng của phốt chữ O và thay thế cảm biến ECT.
- Siết chặt cảm biến ECT (1) đến lực siết quy định.

Lực siết
Cảm biến ECT (a): 12 N·m (1,2 kgf-m, 9,0 lbf-ft)

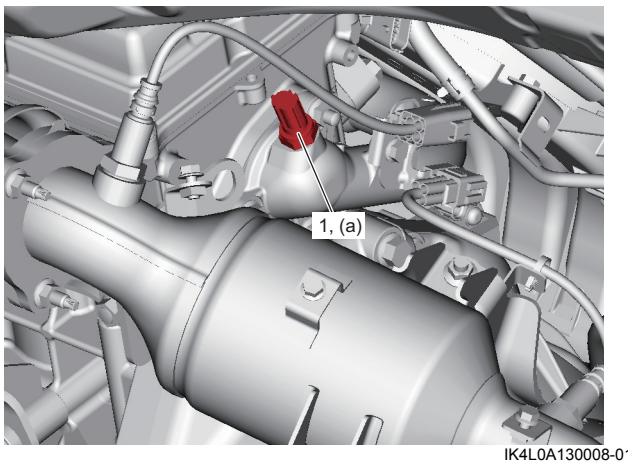

IK4L0A130008-01

- Cắm giắc cắm vào cảm biến ECT.
- Nạp lại hệ thống làm mát. ☞(Trang 1F-12)
- Kiểm tra hệ thống làm mát xem có bị rò rỉ không. ☞(Trang 1F-11)

Kiểm tra cảm biến ECT

AENK4L0B1306012

LƯU Ý

Không đo điện trở khi cực của cảm biến ECT bị ngâm trong nước. Vì khi đo trong trạng thái ướt, không thể có phép đo chính xác.

Kiểm tra xem điện trở giữa cực “1” và cực “2” có thay đổi theo nhiệt độ nước làm mát như được biểu diễn trong đồ thị bên dưới không.
Nếu phát hiện tình trạng lỗi, hãy thay cảm biến ECT (1). ☞(Trang 1C-8)

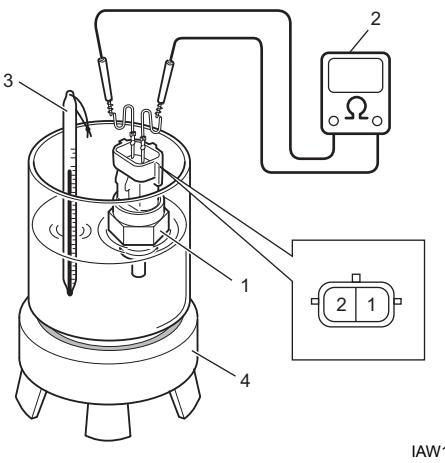

IAW101130017-01

2. Đồng hồ đo điện trở	4. Bộ sưởi
3. Nhiệt kế	