AENK4L0B.book Page 7 Thursday, August 29, 2019 10:31 AM

Lắp

Thực hiện ngược lại quy trình tháo, lưu ý những điểm sau.

- Siết chặt đai ốc bộ bàn đạp ga (1) đến lực siết quy định.

  Lực siết
  Đai ốc bộ bàn đạp ga (a):
  13 N·m (1,3 kgf-m, 9,5 lbf-ft)

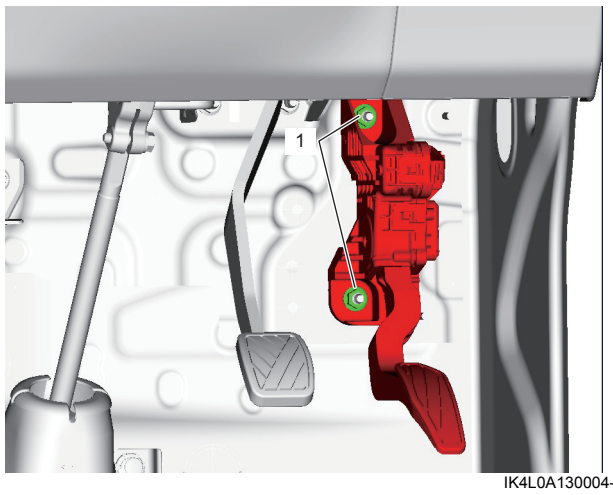

IK4L0A130004-02

Tháo và lắp cảm biến MAP

AENK4L0B1306008

Tháo

1) Xoay công tắc máy về vị trí OFF và tháo nắp mở sàn thùng xe.
2) Rút giắc cắm của cảm biến MAP (1).
3) Tháo cảm biến MAP khỏi cổ góp nạp (2).

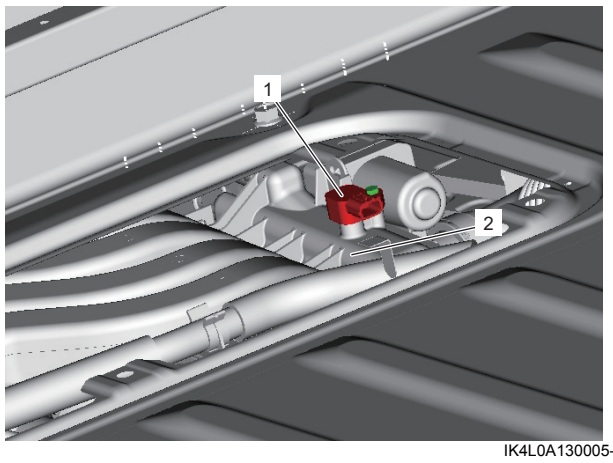

IK4L0A130005-01

Lắp

Thực hiện ngược lại quy trình tháo, lưu ý những điểm sau.

- Kiểm tra để đảm bảo phốt chữ O không bị hỏng hóc.
- Siết chặt bu-lông cảm biến MAP (1) đến lực siết quy định.

  Lực siết
  Bu-lông cảm biến MAP (a):
  4,0 N·m (0,41 kgf-m, 3,0 lbf-ft)

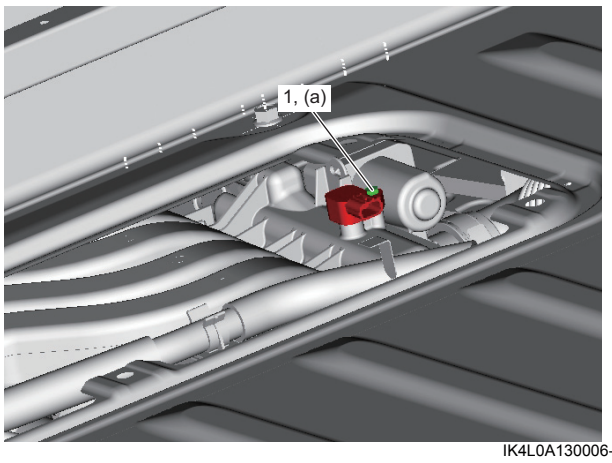

IK4L0A130006-02

- Sau khi lắp bộ thân bướm ga điện, thực hiện “Hiệu chuẩn hệ thống điều khiển bướm ga điện” (Trang 1C-5).

Kiểm tra cảm biến MAP

AENK4L0B1306009

CHÚ Ý

Nếu áp suất âm quá lớn, cảm biến MAP có thể bị hư hỏng.
Không vượt quá áp suất âm -70 kPa (-0,7 kgf/cm², -10,2 psi, -0,7 bar).

1) Tháo cảm biến MAP. ☞(Trang 1C-7)
2) Kiểm tra điện áp đầu ra cảm biến MAP như sau. Nếu phát hiện tình trạng hỏng hóc, hãy thay cảm biến MAP. ☞(Trang 1C-7)
   a) Lắp 3 bình điện mới 1,5 V (1) nối tiếp nhau và kiểm tra để đảm bảo tổng điện áp nằm trong khoảng từ 4,5 đến 5,0 V.
   b) Nối đồng hồ đo điện áp (2), dụng cụ chuyên dụng và các bình điện vào cảm biến MAP (3) như được minh họa trong hình.

   Dụng cụ chuyên dụng
   (A): 09917-47011

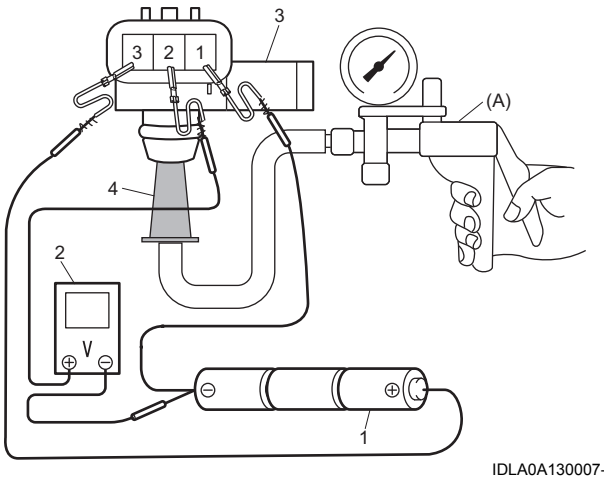

IDLA0A130007-01

4.	Bộ nối thích ứng có trong dụng cụ chuyên dụng.