AENK4L0B.book Page 9 Thursday, August 29, 2019 10:31 AM

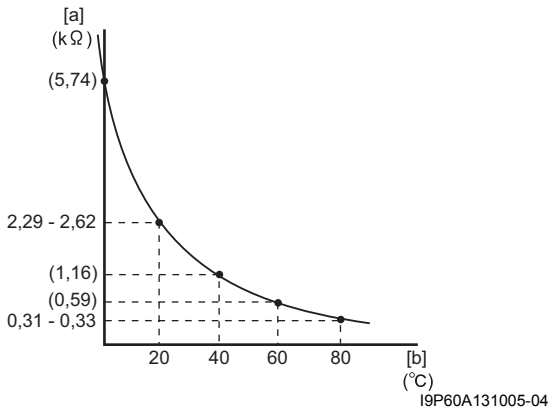

[a]: Điện trở	[b]: Nhiệt độ

Kiểm tra HO2S trên xe

AENK4L0B1306013

Cảm biến HO2S

1) Rút giắc cắm của HO2S-1 hoặc HO2S-2 với công tắc máy ở vị trí “OFF”.
2) Sử dụng đồng hồ đo điện trở, đo điện trở cảm biến của giắc cắm HO2S-1 hoặc HO2S-2 (phía cảm biến).
   Nếu phát hiện tình trạng lỗi, hãy thay HO2S-1 hoặc HO2S-2. ☞(Trang 1C-9)

LƯU Ý

Nhiệt độ của cảm biến ảnh hưởng nhiều đến điện trở. Kiểm tra để đảm bảo cảm biến ở nhiệt độ quy định.

Điện trở cảm biến HO2S-1
Giữa cực “1” và “2”: 5,0 đến 6,4 Ω ở 20 °C (68 °F)

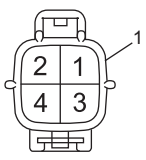

I7V20A131012-01

1. Giắc cắm HO2S-2 (nhìn từ phía cực)

Điện trở cảm biến HO2S-2
Giữa cực “3” và “4”: 5,0 đến 6,4 Ω ở 20 °C (68 °F)

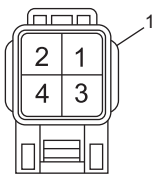

IBV10A131003-01

1. Giắc cắm HO2S-1 (nhìn từ phía cực)

Tháo và lắp HO2S

AENK4L0B1306014

Tháo

⚠ CẨN THẬN

Chạm vào các bộ phận của hệ thống xả khi đang nóng có thể gây bỏng.
Kiểm tra để đảm bảo hệ thống xả đã được làm mát trước khi tháo HO2S.

1) Rút giắc cắm HO2S-1 hoặc HO2S-2 và tháo bộ dây điện khỏi kẹp.
2) Tháo HO2S-1 (1) hoặc HO2S-2 (2) khỏi cổ góp xả.

Lắp

Thực hiện ngược lại quy trình tháo, lưu ý những điểm sau.

- Siết HO2S-1 hoặc HO2S-2 đến lực siết quy định.

  Lực siết
  HO2S-1 (a): 45 N·m (4,6 kgf-m, 33,5 lbf-ft)
  HO2S-2 (b): 45 N·m (4,6 kgf-m, 33,5 lbf-ft)

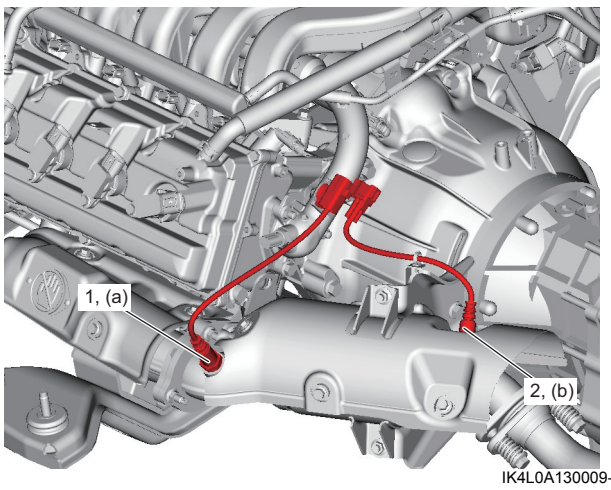

IK4L0A130009-01

- Sau khi lắp, kiểm tra tình trạng rò rỉ khí xả từ cảm biến khi động cơ đang chạy.

Kiểm tra cảm biến CMP

AENK4L0B1306015

1) Với công tắc máy ở vị trí “OFF”, rút giắc cắm cảm biến CMP.
2) Nối dây bảo dưỡng (1) giữa cảm biến CMP và giắc cắm cảm biến CMP như được minh họa trong hình.
3) Với công tắc máy ở vị trí “ON”, kiểm tra để đảm bảo điện áp đầu ra thay đổi theo vị trí của rô-to tín hiệu như hình dưới đây.
   Nếu phát hiện tình trạng hỏng hóc, hãy thay cảm biến CMP.

AENK4L0B.book Page 10 Thursday, August 29, 2019 10:31 AM

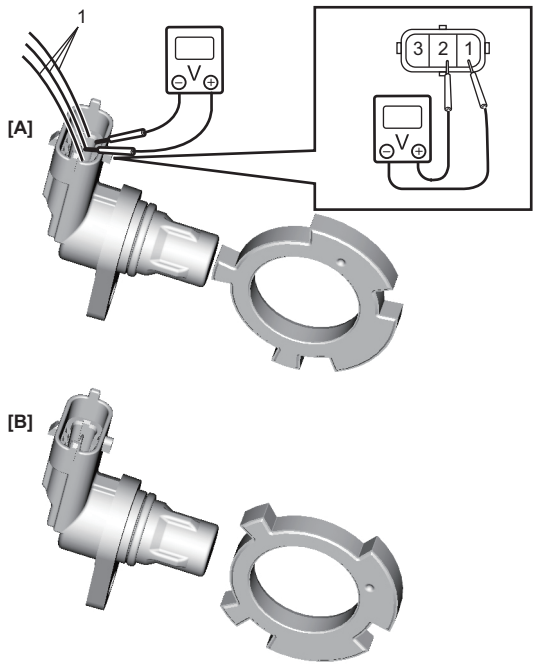

IFAE0A130018-01

[A]:	Khoảng 0 V Cảm biến CMP quay vào phần nhô ra của rô-to tín hiệu.
[B]:	Khoảng 5 V Cảm biến CMP không quay vào phần nhô ra của rô-to tín hiệu.

Tháo và lắp cảm biến CMP

AENK4L0B1306016

CHÚ Ý

Lắp lại cảm biến CMP có thể gây rò rỉ nhớt. Nếu đã tháo cảm biến CMP, hãy thay mới cảm biến

Tháo

1) Rút giắc cắm khỏi cảm biến CMP (1).
2) Tháo cảm biến CMP khỏi nắp quy lát.

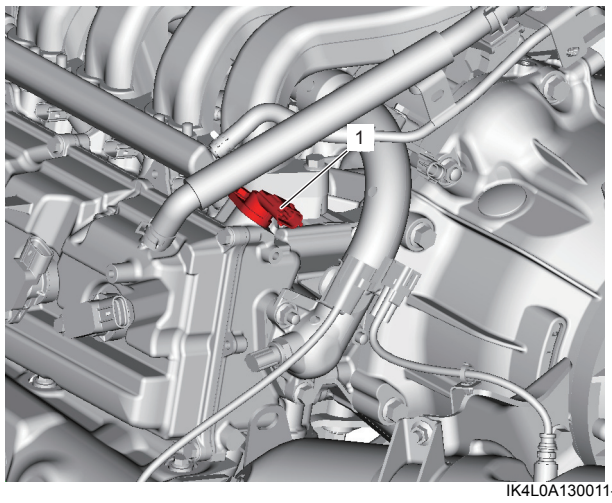

IK4L0A130011-01

Lắp

Thực hiện ngược lại quy trình tháo, lưu ý những điểm sau.

- Tra nhớt động cơ vào phốt chữ O của cảm biến.
- Sau khi lắp bộ thân bướm ga điện, thực hiện “Hiệu chuẩn hệ thống điều khiển bướm ga điện” (Trang 1C-5).

Tháo và lắp cảm biến CKP

AENK4L0B1306017

CHÚ Ý

Bu-lông cảm biến CKP được phủ một lớp keo làm kín. Nếu tái sử dụng, bu-lông có thể bị lỏng.
Cần thay mới bu-lông cảm biến CKP.

Tháo

1) Ngắt cáp âm (–) ở bình điện.
2) Tháo máy phát điện. ☞(Trang 1J-8)
3) Rút giắc cắm khỏi cảm biến CKP.
4) Tháo cảm biến CKP (1) khỏi thân máy.

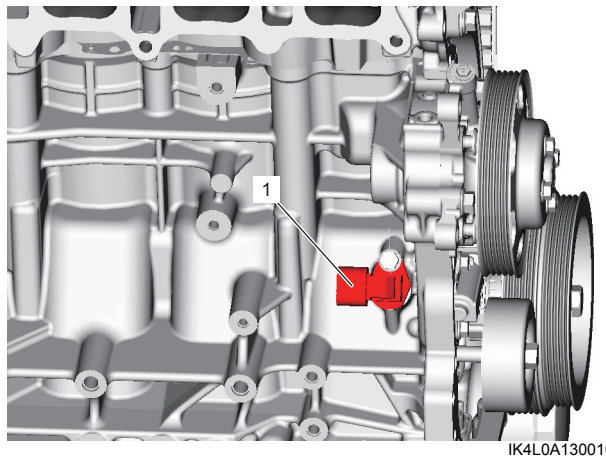

IK4L0A130010-01

Lắp

Thực hiện ngược lại quy trình tháo, lưu ý những điểm sau.

- Tra nhớt động cơ vào phốt chữ O của cảm biến.

Kiểm tra cảm biến CKP

AENK4L0B1306018

1) Tháo cảm biến CKP. ☞(Trang 1C-10)
2) Kiểm tra những điểm sau.
   - Phốt chữ O (1) không bị hư hỏng.
   - Mặt cảm biến và vòng răng tạo xung không có các hạt kim loại và không bị hư hỏng.

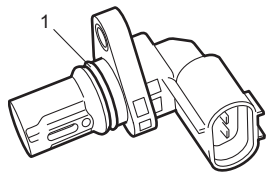

I7N301132020-01