AENK4L0B.book Page 10 Thursday, August 29, 2019 10:31 AM

Tháo và lắp lọc gió

AENK4L0B1406002

Tháo

1) Nới lỏng kẹp ống dẫn khí nạp vào bộ lọc gió (1), sau đó rút ống dẫn khí nạp vào bộ lọc gió (2) khỏi vỏ bộ lọc gió phía dưới (3).
2) Nới lỏng bu-lông vỏ bộ lọc gió phía dưới (4).
3) Mở vỏ bộ lọc gió phía dưới, sau đó tháo lọc gió (5).

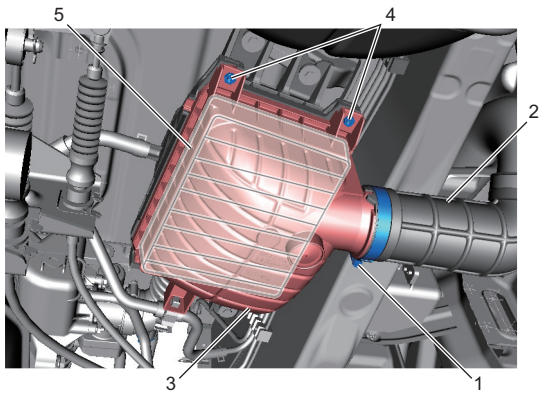

IK4L0A140010-01

Lắp

1) Lắp lọc gió (1) vào vỏ bộ lọc gió phía dưới (2).
2) Lắp các vấu (3) của vỏ bộ lọc gió phía dưới với móc (4) của vỏ bộ lọc gió phía trên (5), và nối vỏ bộ lọc gió phía dưới với vỏ bộ lọc gió phía trên.
3) Siết chặt bu-lông vỏ bộ lọc gió phía dưới (6) đến lực siết quy định.

   Lực siết
   Bu-lông vỏ bộ lọc gió phía dưới (a):
   5,5 N·m (0,56 kgf-m, 4,0 lbf-ft)

4) Nối ống dẫn khí nạp vào bộ lọc gió (7) với vỏ bộ lọc gió phía dưới.
5) Siết chặt kẹp ống dẫn khí nạp vào bộ lọc gió (8) đến lực siết quy định.

   Lực siết
   Kẹp ống dẫn khí nạp vào bộ lọc gió (b):
   1,0 N·m (0,10 kgf-m, 1,0 lbf-ft)

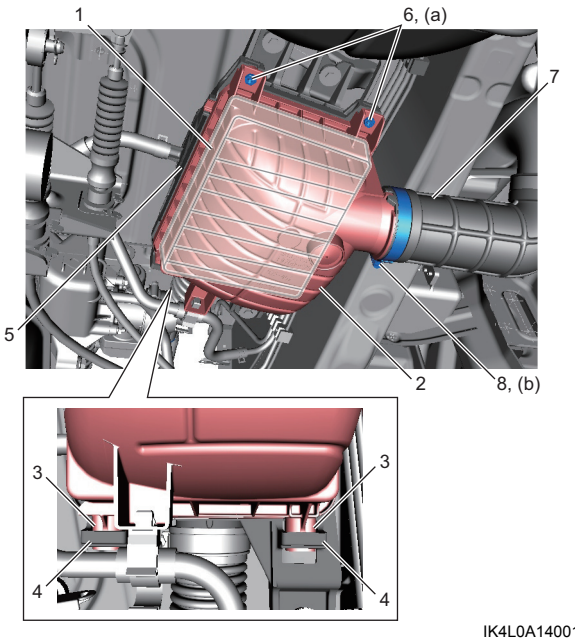

IK4L0A140011-01

AENK4L0B.book Page 11 Thursday, August 29, 2019 10:31 AM

Kiểm tra và làm sạch lọc gió

AENK4L0B1406003

Kiểm tra

Kiểm tra lọc gió xem có bị bẩn không. Thay lọc gió nếu quá bẩn.

Làm sạch

Thổi sạch bụi bẩn bằng khí nén từ bên cửa gió ra của bộ lọc.

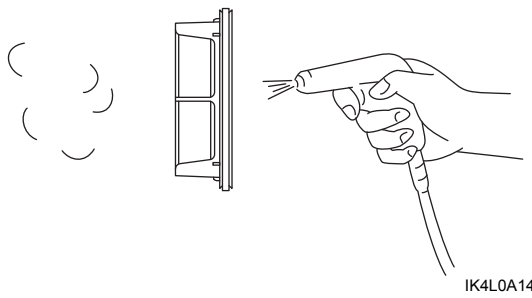

IK4L0A140013-01

Tháo và lắp bộ lọc gió

AENK4L0B1406004

Tháo

1) Xoay công tắc máy về vị trí “OFF”.
2) Nới lỏng kẹp ống dẫn khí nạp vào bộ lọc gió (1), sau đó rút ống dẫn khí nạp vào bộ lọc gió (2) khỏi bộ lọc gió (3).
3) Rút ống thông hơi (4) khỏi bộ lọc gió.
4) Nới lỏng kẹp ống dẫn khí nạp đến động cơ (5), sau đó rút ống dẫn khí nạp đến động cơ (6) khỏi vỏ bộ lọc gió.
5) Tháo ống cấp nhiên liệu (từ đường ống đến động cơ) (7) khỏi kẹp (8).
6) Tháo các bu-lông (9), sau đó tháo bộ lọc gió khỏi xe.

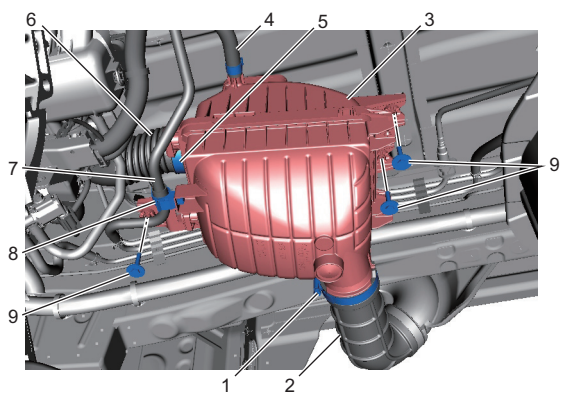

IK4L0A140015-01

Lắp

Thực hiện ngược lại quy trình tháo, lưu ý những điểm sau.

- Siết chặt các bu-lông đến lực siết quy định.

  Lực siết
  Bu-lông bộ lọc gió (a):
  11 N·m (1,1 kgf-m, 8,5 lbf-ft)

- Siết chặt các kẹp đến lực siết quy định.

  Lực siết
  Kẹp ống dẫn khí nạp vào bộ lọc gió (b):
  1,0 N·m (0,10 kgf-m, 1,0 lbf-ft)
  Kẹp ống dẫn khí nạp đến động cơ (c):
  1,0 N·m (0,10 kgf-m, 1,0 lbf-ft)

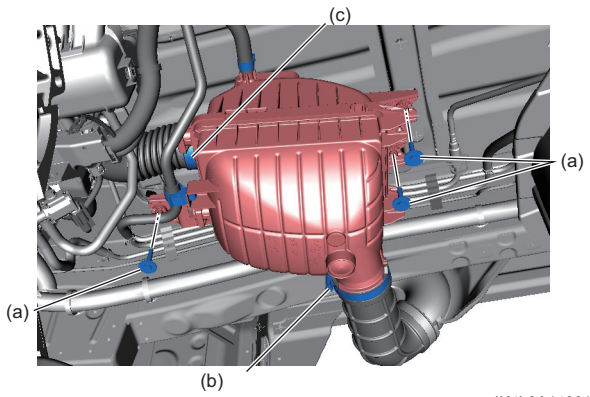

IK4L0A140016-01