AENK4L0B.book Page 11 Thursday, August 29, 2019 10:31 AM

Kiểm tra và làm sạch lọc gió

AENK4L0B1406003

Kiểm tra

Kiểm tra lọc gió xem có bị bẩn không. Thay lọc gió nếu quá bẩn.

Làm sạch

Thổi sạch bụi bẩn bằng khí nén từ bên cửa gió ra của bộ lọc.

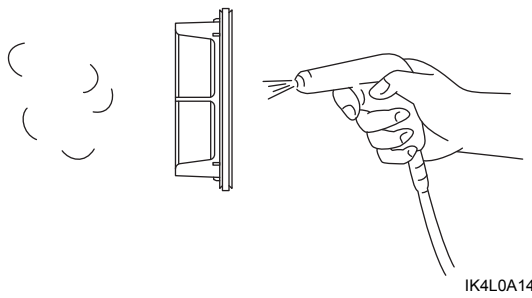

IK4L0A140013-01

Tháo và lắp bộ lọc gió

AENK4L0B1406004

Tháo

1) Xoay công tắc máy về vị trí “OFF”.
2) Nới lỏng kẹp ống dẫn khí nạp vào bộ lọc gió (1), sau đó rút ống dẫn khí nạp vào bộ lọc gió (2) khỏi bộ lọc gió (3).
3) Rút ống thông hơi (4) khỏi bộ lọc gió.
4) Nới lỏng kẹp ống dẫn khí nạp đến động cơ (5), sau đó rút ống dẫn khí nạp đến động cơ (6) khỏi vỏ bộ lọc gió.
5) Tháo ống cấp nhiên liệu (từ đường ống đến động cơ) (7) khỏi kẹp (8).
6) Tháo các bu-lông (9), sau đó tháo bộ lọc gió khỏi xe.

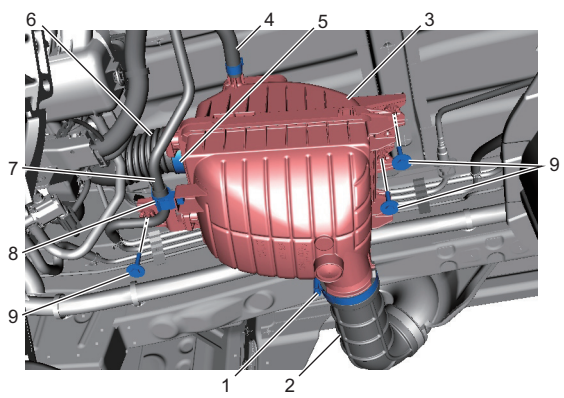

IK4L0A140015-01

Lắp

Thực hiện ngược lại quy trình tháo, lưu ý những điểm sau.

- Siết chặt các bu-lông đến lực siết quy định.

  Lực siết
  Bu-lông bộ lọc gió (a):
  11 N·m (1,1 kgf-m, 8,5 lbf-ft)

- Siết chặt các kẹp đến lực siết quy định.

  Lực siết
  Kẹp ống dẫn khí nạp vào bộ lọc gió (b):
  1,0 N·m (0,10 kgf-m, 1,0 lbf-ft)
  Kẹp ống dẫn khí nạp đến động cơ (c):
  1,0 N·m (0,10 kgf-m, 1,0 lbf-ft)

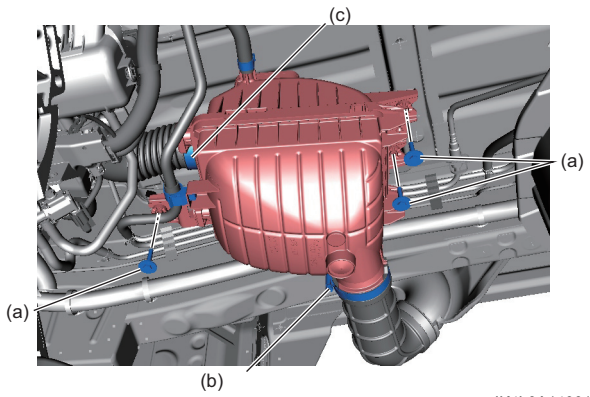

IK4L0A140016-01

AENK4L0B.book Page 12 Thursday, August 29, 2019 10:31 AM

Các bộ phận của thân bướm ga và cổ góp nạp

AENK4L0B1406005

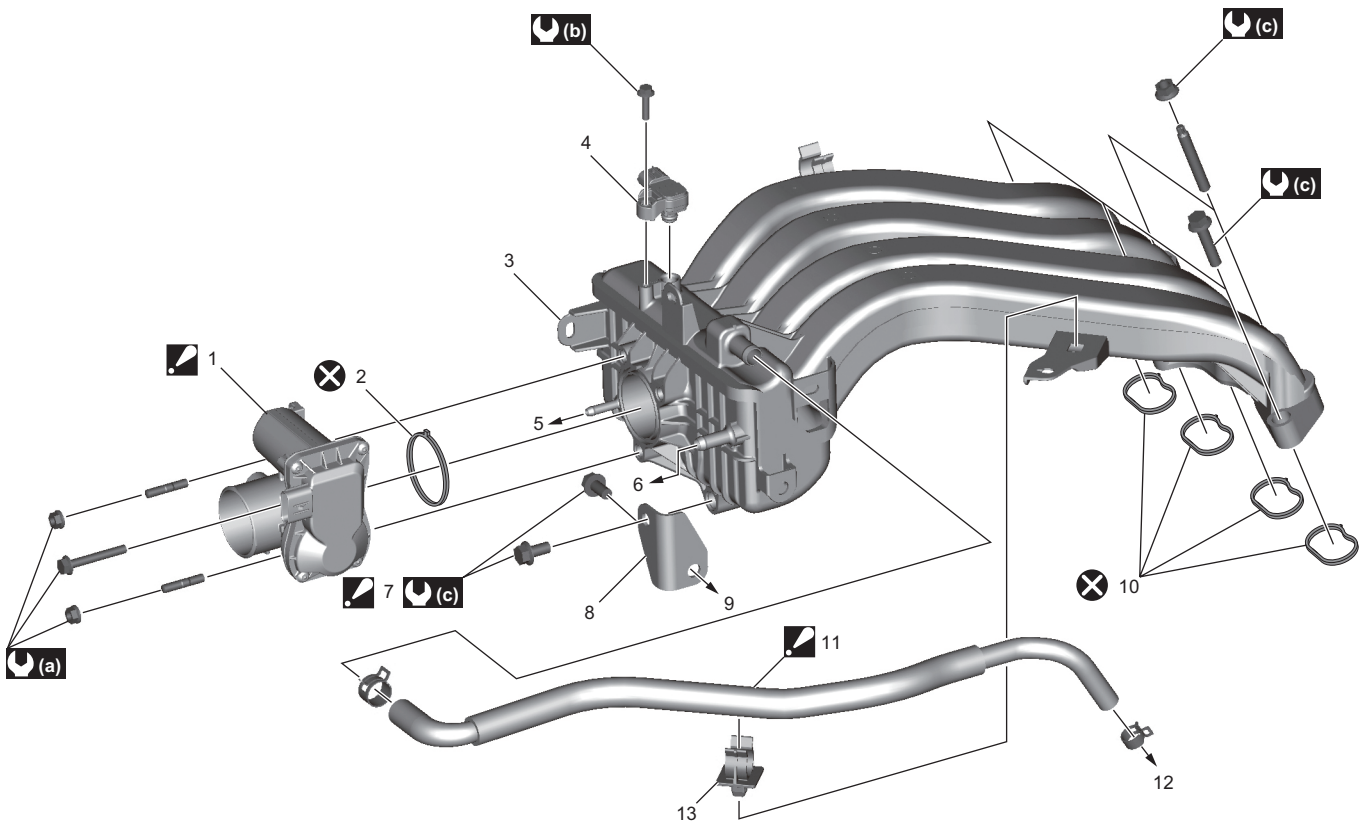

IK4L0A140017-04

1. Bộ thân bướm ga điện : Không được tháo rời.	7. Bu-lông giá đỡ cổ góp nạp : Siết chặt phía cổ góp nạp trước phía giá lắp phía trước động cơ bên phải.	13. Kẹp
2. Ron thân bướm ga điện	8. Giá đỡ cổ góp nạp	(a) : 11 N·m (1,1 kgf-m, 8,5 lbf-ft)
3. Cổ góp nạp	9. Đến giá lắp phía trước động cơ bên phải	(b) : 4,0 N·m (0,41 kgf-m, 3,0 lbf-ft)
4. Cảm biến MAP	10. Gioăng cổ góp nạp	(c) : 25 N·m (2,5 kgf-m, 18,5 lbf-ft)
5. Đến bộ van xả bộ hấp thụ hơi xăng EVAP	11. Ống PCV : Lắp ống PCV theo thứ tự phía van PCV, phía cổ góp nạp, phần kẹp để ngăn tiếp xúc với ống cấp nhiên liệu.	: Không tái sử dụng.
6. Đến ống chân không phanh	12. Đến van PCV	

Kiểm tra thân bướm ga trên xe

AENK4L0B1406006

Kiểm tra bộ thân bướm ga điện. ☞(Trang 1C-3)

Tháo và lắp bộ thân bướm ga điện

AENK4L0B1406007

CHÚ Ý

Thân bướm ga điện sẽ mất hiệu suất ban đầu nếu bị tháo rời.
Không tháo rời thân bướm ga điện.
Nếu phát hiện tình trạng bị lỗi, hãy thay mới.

LƯU Ý

Sau khi thay thế bộ thân bướm ga điện, cần hiệu chỉnh vị trí van bướm ga. ☞(Trang 1C-5)

Tháo

1) Xoay công tắc máy về vị trí “OFF”.
2) Tháo ốp dưới động cơ. ☞(Trang 9H-10)
3) Tháo bộ lọc gió và ống dẫn khí nạp đến động cơ. ☞(Trang 1D-11)