AENK4L0B.book Page 12 Thursday, August 29, 2019 10:31 AM

Các bộ phận của thân bướm ga và cổ góp nạp

AENK4L0B1406005

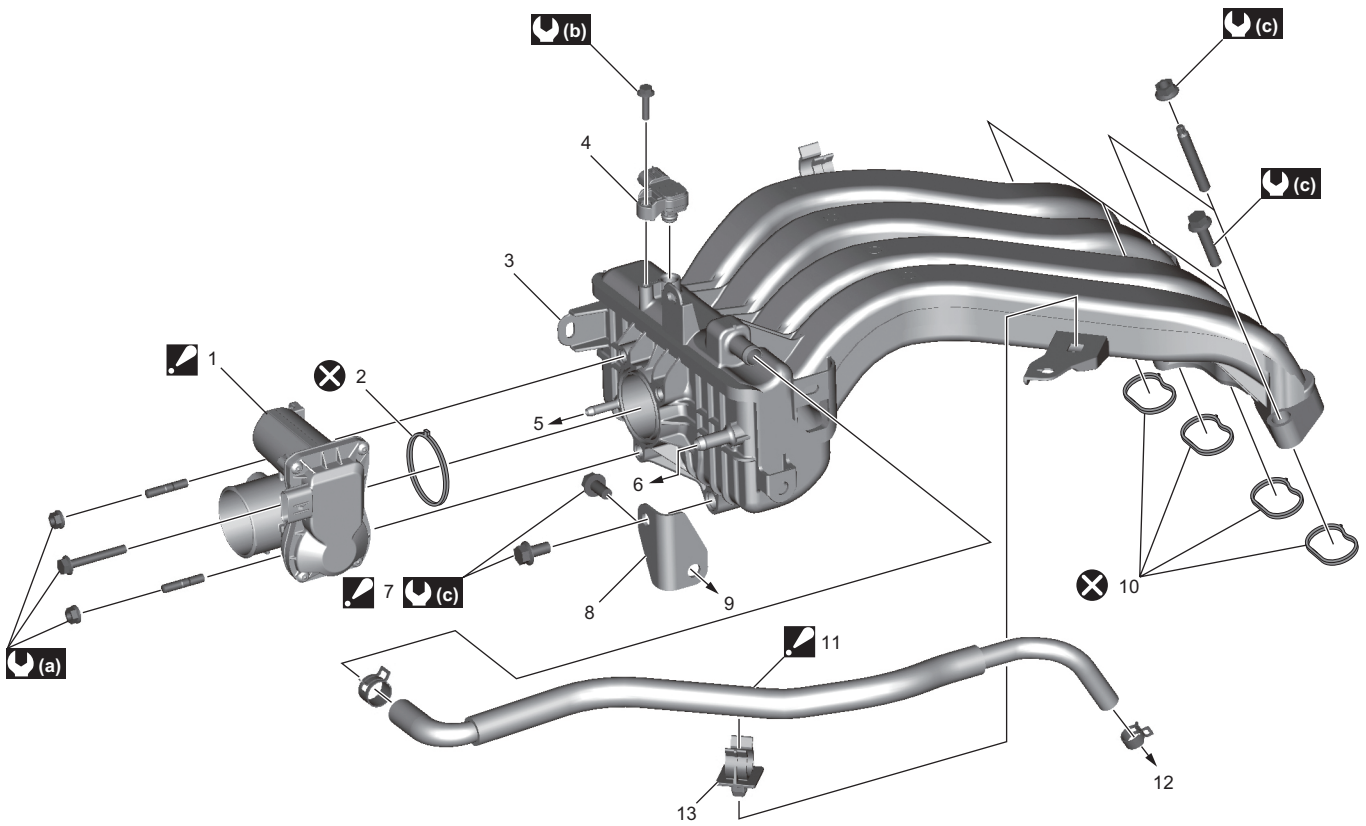

IK4L0A140017-04

1. Bộ thân bướm ga điện : Không được tháo rời.	7. Bu-lông giá đỡ cổ góp nạp : Siết chặt phía cổ góp nạp trước phía giá lắp phía trước động cơ bên phải.	13. Kẹp
2. Ron thân bướm ga điện	8. Giá đỡ cổ góp nạp	(a) : 11 N·m (1,1 kgf-m, 8,5 lbf-ft)
3. Cổ góp nạp	9. Đến giá lắp phía trước động cơ bên phải	(b) : 4,0 N·m (0,41 kgf-m, 3,0 lbf-ft)
4. Cảm biến MAP	10. Gioăng cổ góp nạp	(c) : 25 N·m (2,5 kgf-m, 18,5 lbf-ft)
5. Đến bộ van xả bộ hấp thụ hơi xăng EVAP	11. Ống PCV : Lắp ống PCV theo thứ tự phía van PCV, phía cổ góp nạp, phần kẹp để ngăn tiếp xúc với ống cấp nhiên liệu.	: Không tái sử dụng.
6. Đến ống chân không phanh	12. Đến van PCV	

Kiểm tra thân bướm ga trên xe

AENK4L0B1406006

Kiểm tra bộ thân bướm ga điện. ☞(Trang 1C-3)

Tháo và lắp bộ thân bướm ga điện

AENK4L0B1406007

CHÚ Ý

Thân bướm ga điện sẽ mất hiệu suất ban đầu nếu bị tháo rời.
Không tháo rời thân bướm ga điện.
Nếu phát hiện tình trạng bị lỗi, hãy thay mới.

LƯU Ý

Sau khi thay thế bộ thân bướm ga điện, cần hiệu chỉnh vị trí van bướm ga. ☞(Trang 1C-5)

Tháo

1) Xoay công tắc máy về vị trí “OFF”.
2) Tháo ốp dưới động cơ. ☞(Trang 9H-10)
3) Tháo bộ lọc gió và ống dẫn khí nạp đến động cơ. ☞(Trang 1D-11)