AENK4L0B.book Page 13 Thursday, August 29, 2019 10:31 AM

4) Rút giắc cắm thân bướm ga điện (1) khỏi bộ thân bướm ga điện (2).
5) Tháo bộ thân bướm ga điện khỏi cổ góp nạp.

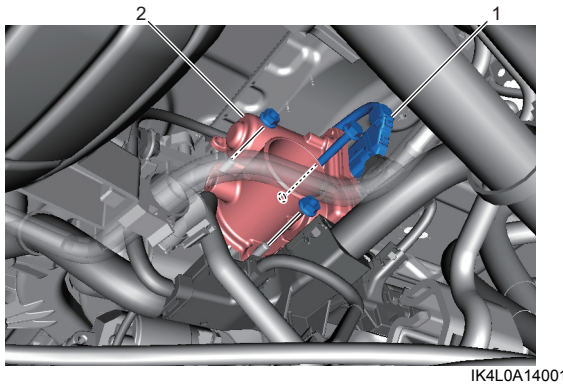

IK4L0A140018-01

Lắp

Thực hiện ngược lại quy trình tháo, lưu ý những điểm sau.

- Làm sạch các bề mặt ăn khớp của bộ thân bướm ga điện (1) và cổ góp nạp (2).
- Lắp ron thân bướm ga điện mới (3) vào cổ góp nạp.
- Siết chặt bu-lông (4) và đai ốc (5) của thân bướm ga điện đến lực siết quy định.

Lực siết
Bu-lông thân bướm ga điện (a):
11 N·m (1,1 kgf-m, 8,5 lbf-ft)
Đai ốc thân bướm ga điện (b):
11 N·m (1,1 kgf-m, 8,5 lbf-ft)

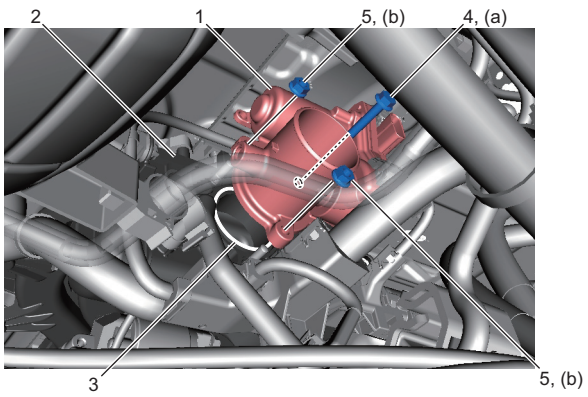

IK4L0A140019-01

- Tham khảo “Tháo và lắp bộ lọc gió” (Trang 1D-11), sau đó lắp bộ lọc gió và ống dẫn khí nạp đến động cơ.

Làm sạch thân bướm ga

AENK4L0B1406008

Làm sạch bộ thân bướm ga điện tham khảo “Kiểm tra bằng mắt van bướm ga” trong “Kiểm tra bộ thân bướm ga điện trên xe” trong Phần 1C (Trang 1C-3).

Tháo và lắp cổ góp nạp

AENK4L0B1406009

Tháo

1) Tháo cụm động cơ khỏi xe. ☞(Trang 1D-30)
2) Tháo các bộ phận sau khỏi cổ góp nạp (1).
   - Ống PCV (2)
   - Ống thông hơi (3)
   - Cảm biến MAP (4)
   - Bộ thân bướm ga điện (5)

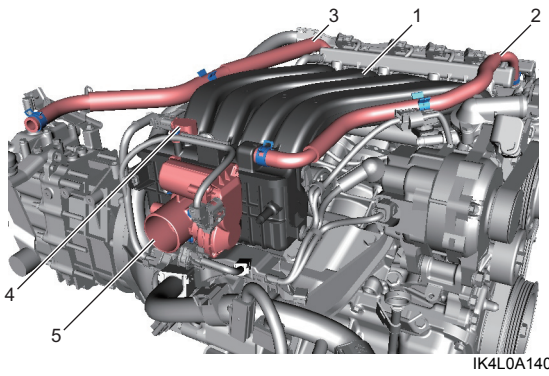

IK4L0A140020-02

   - Bộ dây điện động cơ (1)
   - Ống dẫn nhiên liệu (phía động cơ) (2) ☞(Trang 1G-16)

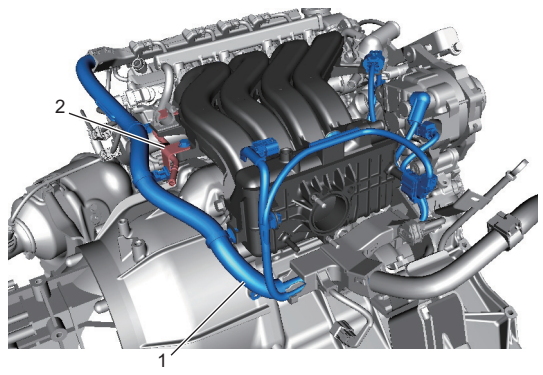

IK4L0A140021-01

3) Tháo giá đỡ cổ góp nạp (1).
4) Tháo cổ góp nạp (2) và vòng đệm (3).

AENK4L0B.book Page 14 Thursday, August 29, 2019 10:31 AM

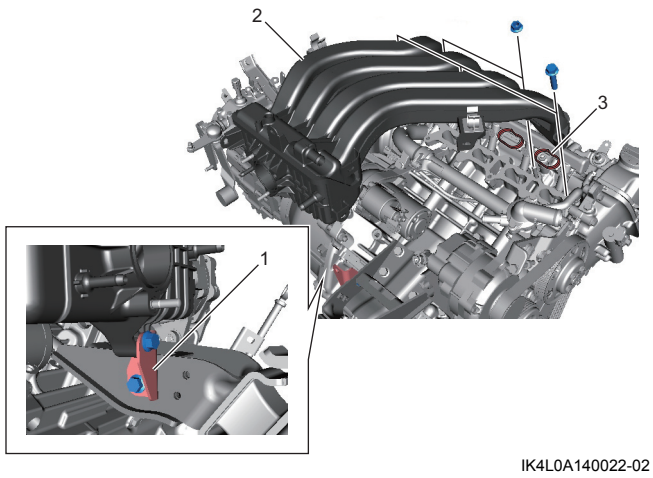

IK4L0A140022-02

Lắp

Thực hiện ngược lại quy trình tháo, lưu ý những điểm sau.

- Sử dụng vòng đệm mới.
- Siết chặt bu-lông và đai ốc đến lực siết quy định. ☞(Trang 1D-12)
- Tham khảo “Các bộ phận của thân bướm ga và cổ góp nạp” (Trang 1D-12), sau đó lắp ống PCV.
- Tham khảo “Tháo và lắp ống nhiên liệu” trong Phần 1G (Trang 1G-16), sau đó lắp ống dẫn nhiên liệu (phía động cơ).
- Tham khảo “Tháo và lắp cụm động cơ” (Trang 1D-30), sau đó lắp cụm động cơ vào xe.

AENK4L0B.book Page 15 Thursday, August 29, 2019 10:31 AM

Các bộ phận của nắp giàn cò

AENK4L0B1406010

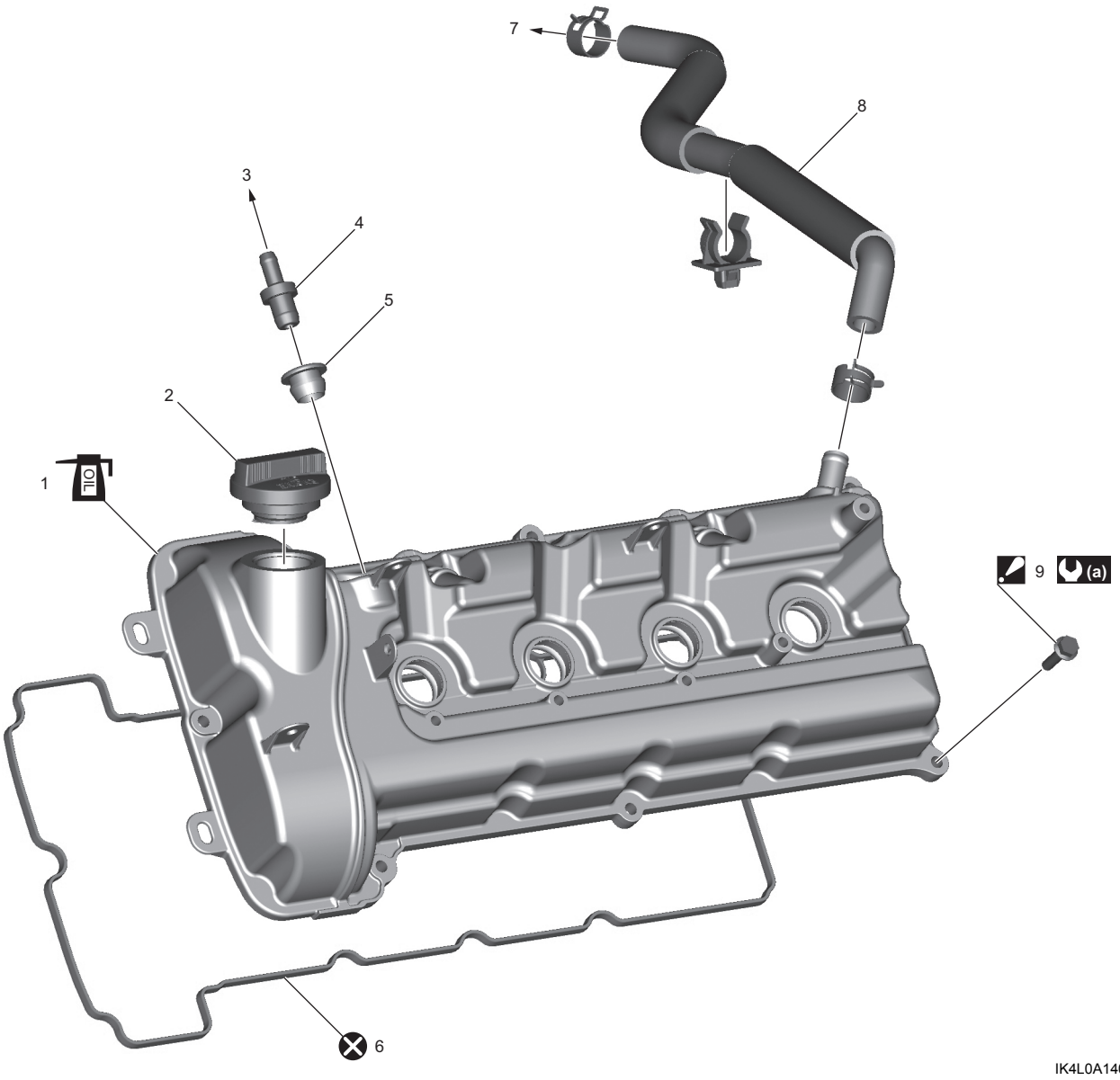

IK4L0A140023-02

1. Nắp giàn cò :Tra nhớt động cơ, tham khảo “Tháo và lắp nắp giàn cò” (Trang 1D-16).	7. Đến vỏ bộ lọc gió phía trên
2. Nắp lọc nhớt	8. Ống thông hơi
3. Đến cổ góp nạp	9. Bu-lông nắp giàn cò : Để biết thông tin về trình tự siết, tham khảo “Tháo và lắp nắp giàn cò” (Trang 1D-16).
4. Van PCV	(a) : 5,0 N·m → 8,0 N·m → 11 N·m (0,51 kgf-m → 0,82 kgf-m → 1,1 kgf-m, 4,0 lbf-ft → 6,0 lbf-ft → 8,5 lbf-ft)
5. Phốt van PCV	: Không tái sử dụng.
6. Gioăng nắp giàn cò	